NLTI Series / Serie

NLTI pumps are the ideal product to fit onto machinery that has to cope with high levels of power and pressure. These are usually cleaning machines designed to handle challenging surfaces. The pumps can operate at pressures ranging from 200 to 250 bar and a water temperature of 65°C (149 F), making them ideal for fitting onto systems for cleaning industrial machinery and surfaces, for cleaning transport vehicles capable of handling a strong jet of water, for cleaning pipes, removing old deposits and mortar on walls, getting rid of graffiti and writing on streets, hydro-sandblasting and many other uses. Hawk high pressure pumps are designed for pumping clean water with commonly available detergents.

Le pompe della serie NLTI sono la soluzione perfetta per essere inserite in macchinari che sopportano un'elevata potenza e pressione.
Solitamente si tratta di macchine atte alla pulizia di superfici difficili da trattare.
Le pompe possono sostenere una pressione da 200 a 250 bar ed una temperatura dell'acqua di 65° (149 F), per questo risultano perfette da installare in strumenti dedicati alla pulizia di macchinari e superfici industriali, per la pulizia di mezzi di trasporto resistenti ad un forte getto d'acqua, per la pulizia di tubi, per la rimozione di incrostazioni e vecchie malte dai muri, per la rimozione di graffiti e disegni dalle strade, idro-sabbiatura e molto altro ancora.
Le pompe ad alta pressione Hawk sono progettate per pompare acqua pulita con detergenti di uso comune.

Part. No. Codice	Part. No. Codice	Flow Rate / Portata I/min 50 Hz	I/min 60 Hz	US GPM 50 Hz	US GPM 60 Hz	Max Pressure Pressione massima Bar	Psi	RPM Giri /Minuto 50 Hz	60 Hz	Max Power / Potenza Massima HP 50 Hz	HP 60 Hz	Kw 50 Hz	Kw 60 Hz	Power take-off Presa di forza
NLT2525IS*		25	30	6.6	7.9	250	3650	1000	1200	16	19.2	11.8	14.2	24 ⋈ 24
NLT2525ISL*	1.099-066.0	25	30	6.6	7.9	250	3650			16	19.2	11.8	14.2	◁24
NLT2525ISR*	1.099-067.0	25	30	6.6	7.9	250	3650			16	19.2	11.8	14.2	24▷
NLT1725IL	1.099-068.0	17	20	4.5	5.4	250	3650	1450	1740	11	13.2	8.1	9.7	◁24
NLT1725IR	1.099-069.0	17	20	4.5	5.4	250	3650			11	13.2	8.1	9.7	24▷
NLT2125IL	1.099-070.0	21	25	5.6	6.7	250	3650			13.5	16.2	9.9	11.9	◁24
NLT2125IR	1.099-071.0	21	25	5.6	6.7	250	3650			13.5	16.2	9.9	11.9	24▷
NLT2525I*		25	30	6.6	7.9	250	3625			16.1	19.3	11.9	14.3	24 ⋈ 24
NLT2525IL	1.099-073.0	25	30	6.6	7.9	250	3650			16.1	19.3	11.9	14.3	◁24
NLT2525IR	1.099-074.0	25	30	6.6	7.9	250	3650			16.1	19.3	11.9	14.3	24▷
NLT3020I		30	36	7.9	9.5	200	2900			15.5	18.6	11.4	13.7	24 ⋈ 24
NLT3020IL	1.099-075.0	30	36	7.9	9.5	200	2900			15.5	18.6	11.4	13.7	◁24
NLT3020IR	1.099- 076.0	30	36	7.9	9.5	200	2900			15.5	18.6	11.4	13.7	24▷

P.T.O. Reference guide / Legenda prese di forza

Single P.T.O. Ø 24 mm Left Singola presa di forza Ø 24 mm **Sinistra**	◁24
Single P.T.O. Ø 24 mm Right Singola presa di forza Ø 24 mm **Destra**	24▷
Double P.T.O. Ø 24 mm Doppia presa di forza Ø 24 mm	24 ⋈ 24

***Available also with Ø 25 mm shaft**
*Disponibile anche con albero di Ø 25 mm

The flow rate values may vary by ± 5% compared to the production label values.
I valori di portata possono discostarsi del ± 5% rispetto i valori di targa.

Weight / Peso	Kg	14.8
Oil capacity / Capacità olio	lt.	1.2
Inlet / Entrata	G	1/2"
Outlet / Uscita	G	3/8"

HAWK ORIGINAL PUMPS · MADE IN ITALY · 100% QUALITY TESTED

CERAMIC PLUNGERS · BRASS HEAD · ALUMINIUM BODY

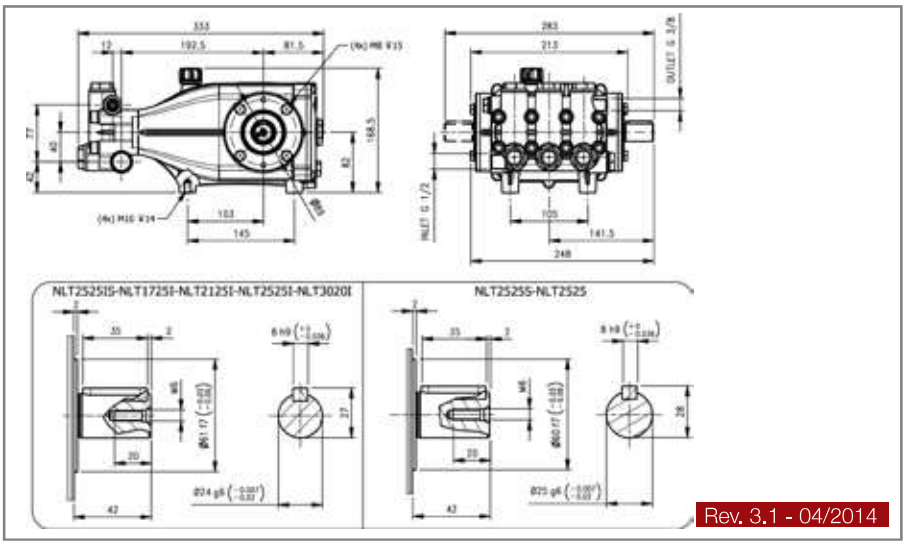

Rev. 3.1 - 04/2014