MODEL CR-18
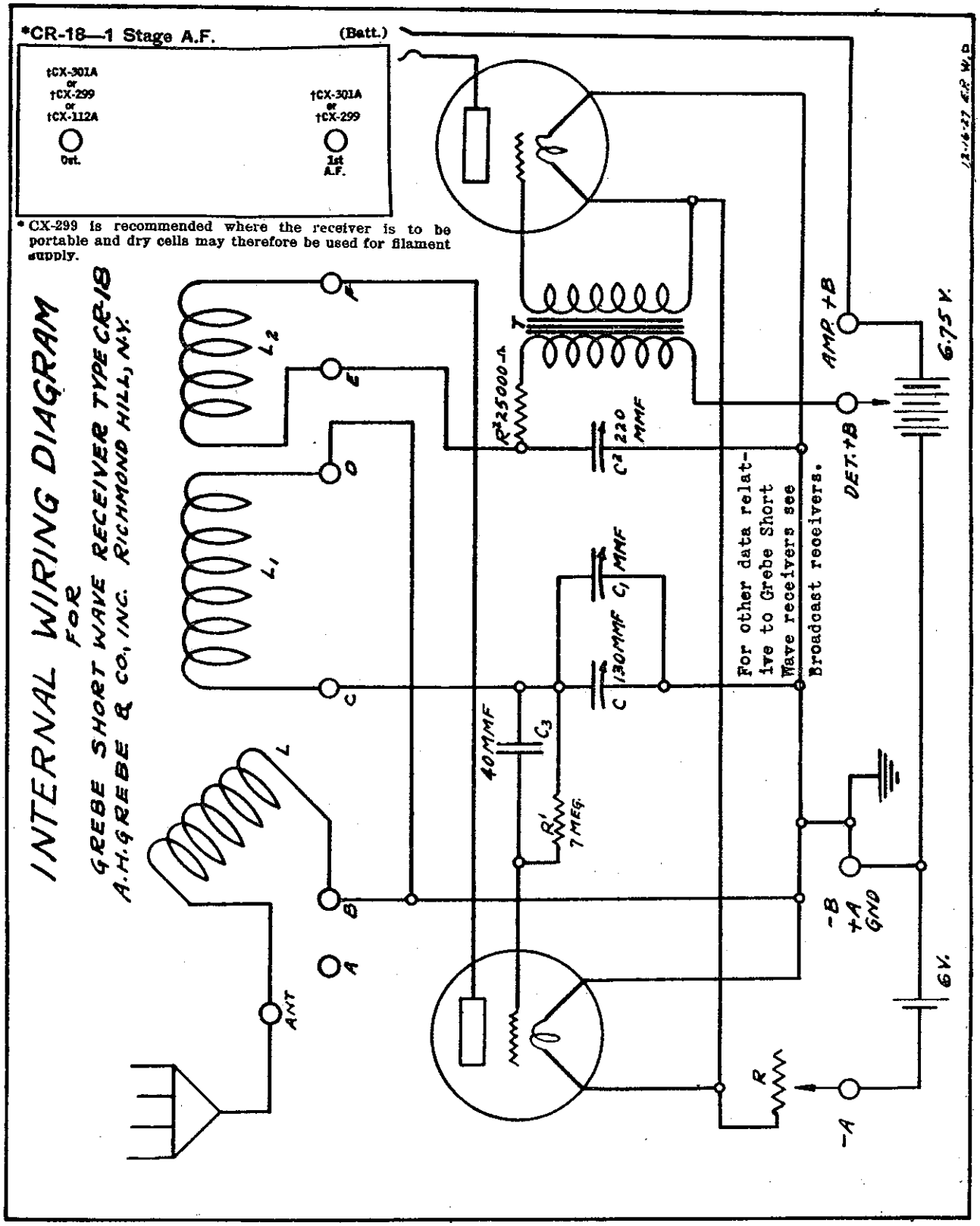
A. H. GREBE & CO.