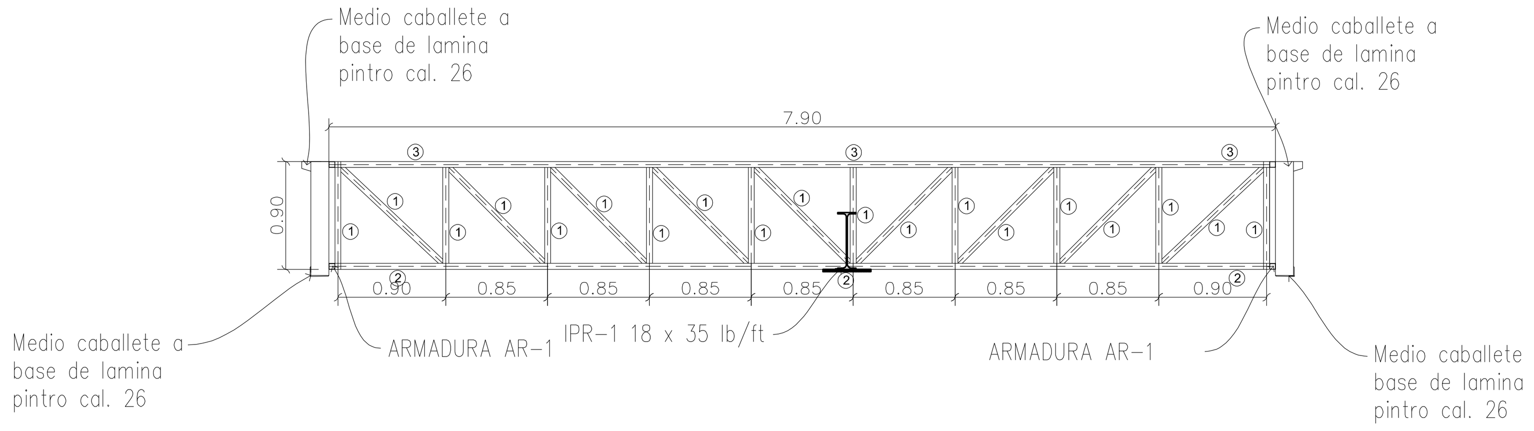

DETALLE DE ARMADURA AR-2

ESCALA 1:50

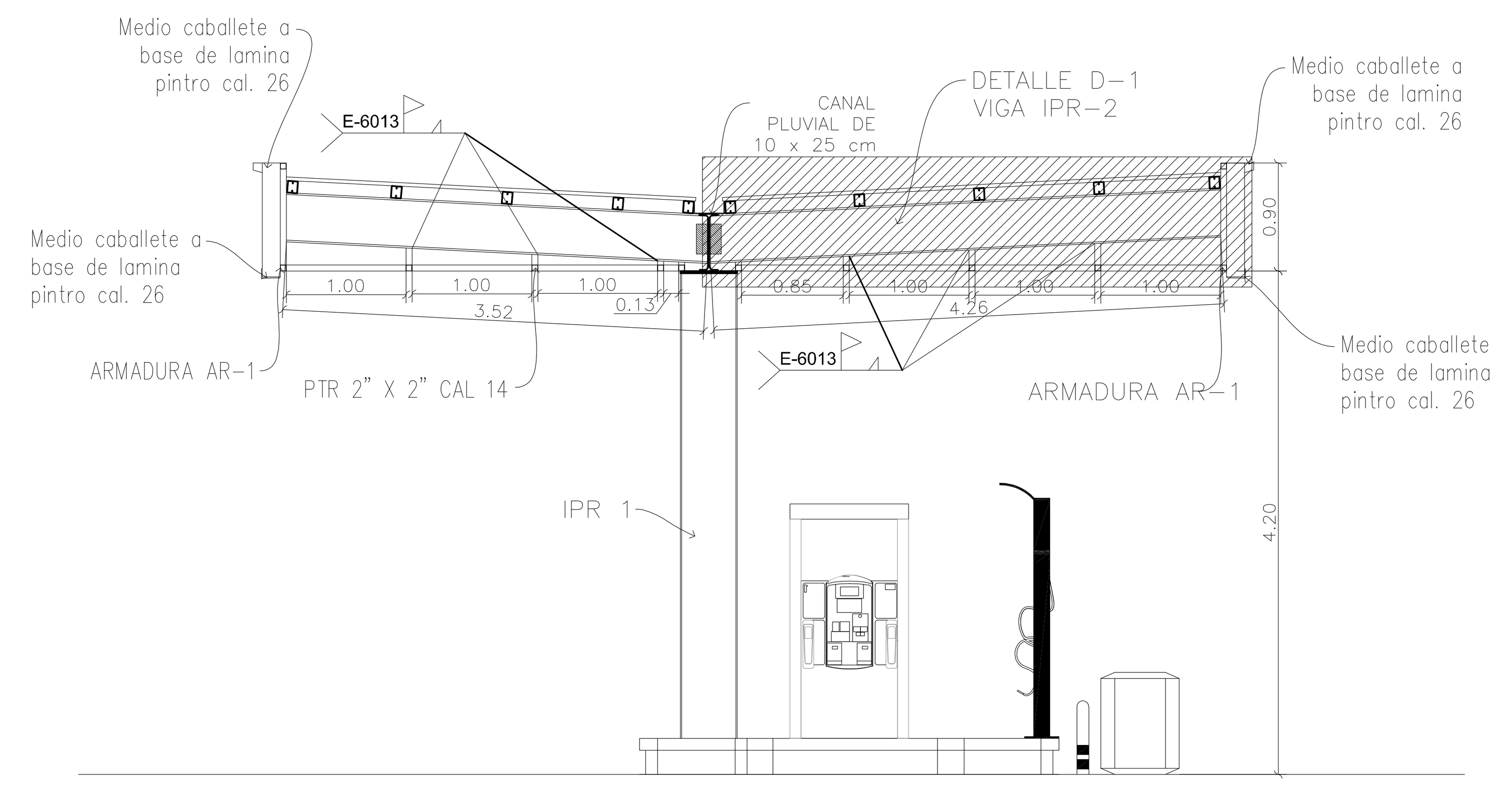

DETALLE DE ARMADURA AR-1

ESCALA 1:50

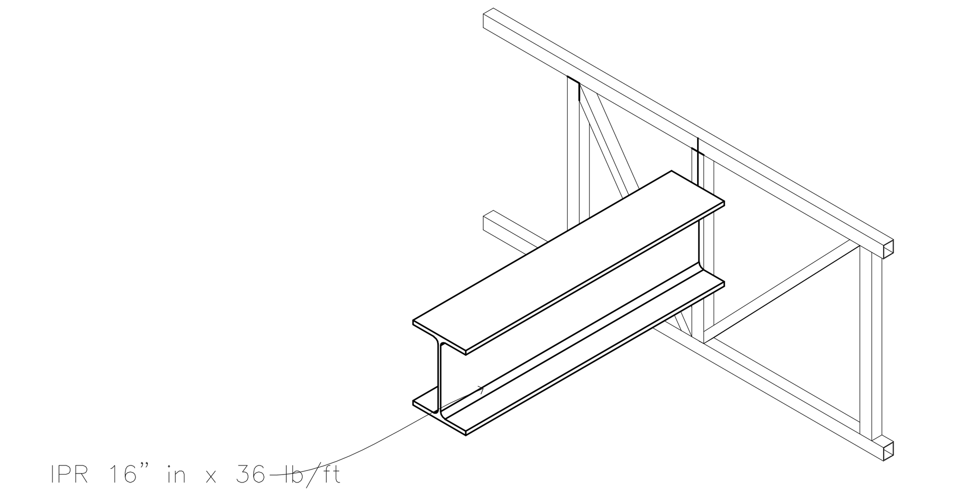

D-5 ISOMETRICO UNION ARMADURA EN VIGA IPR

ESCALA 1:50

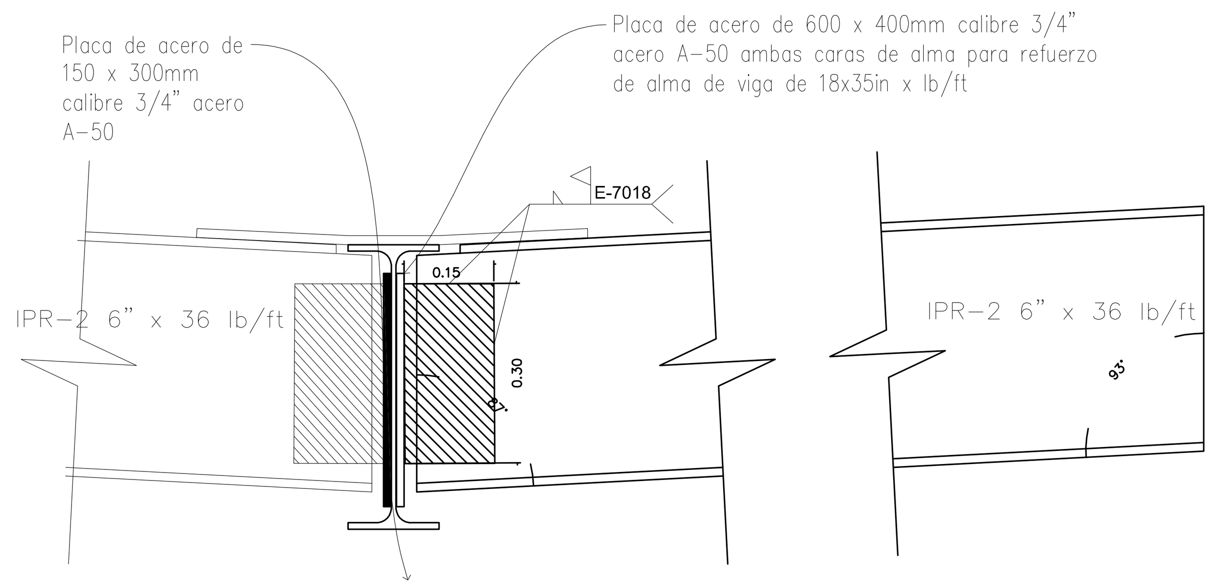

DETALLE D-1 ANGULOS DE CORTE PARA VIGAS IPR2

ESCALA 1:10

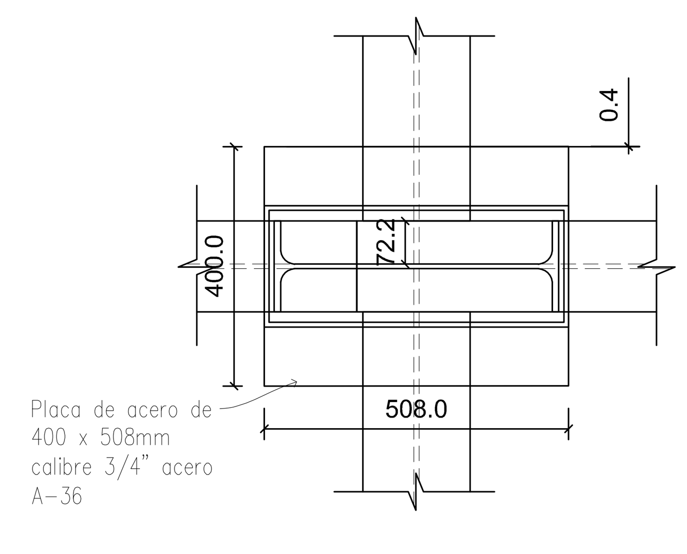

DETALLE D-2 CRUCE DE IPR EN COLUMNA

ESCALA 1:10

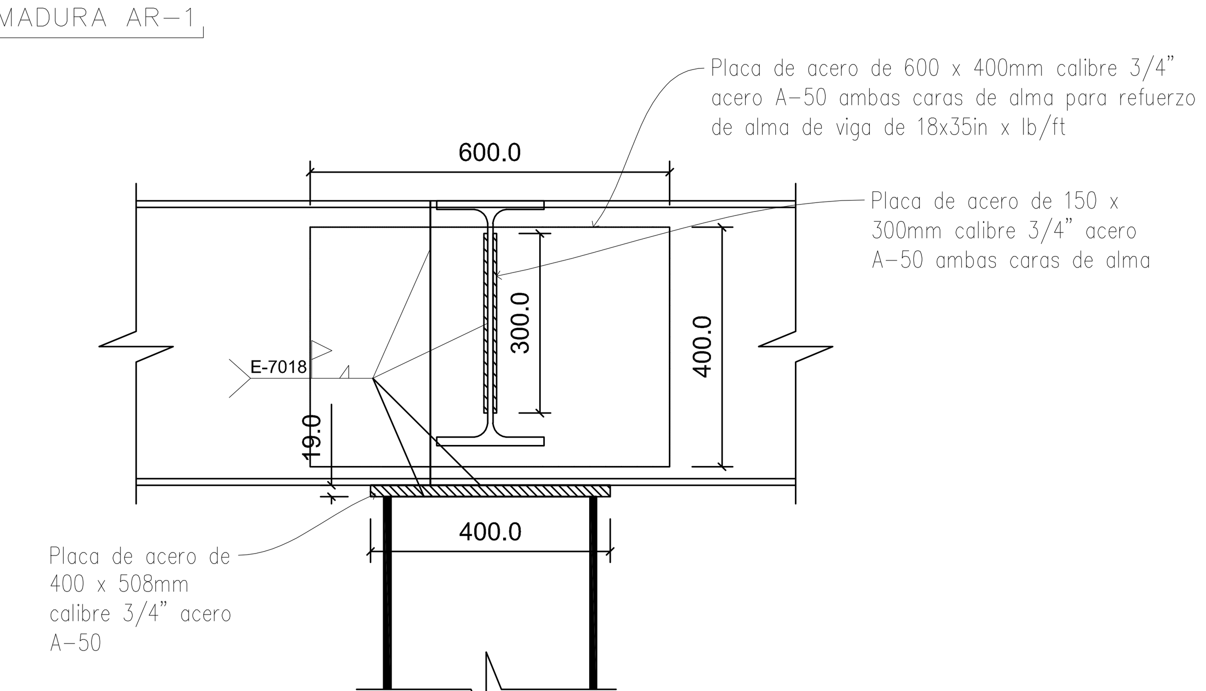

DETALLE D-3 UNION Y SOPORTE DE VIGAS IPR

ESCALA 1:10

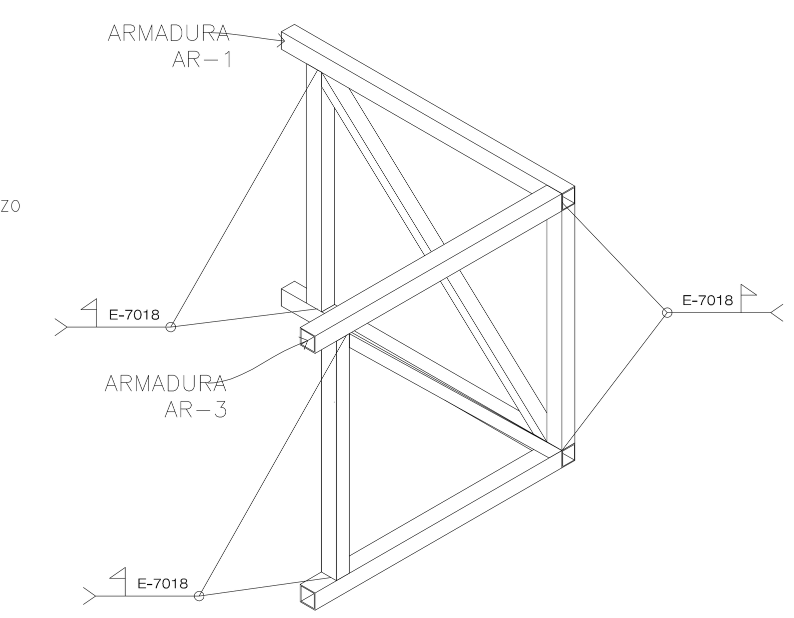

DETALLE D-4 UNION ARMADURAS PERIMETRALES

ESCALA 1:50

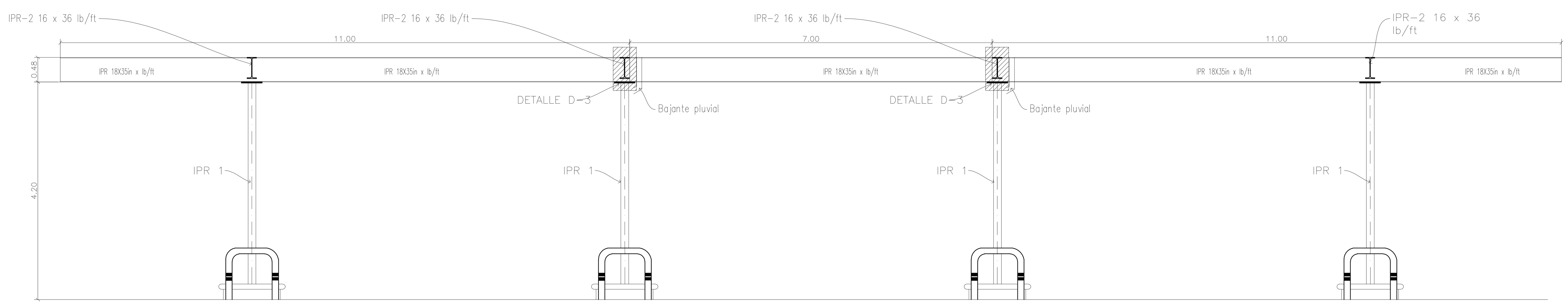

DETALLE DE ARMADURA AR-4

ESCALA 1:50

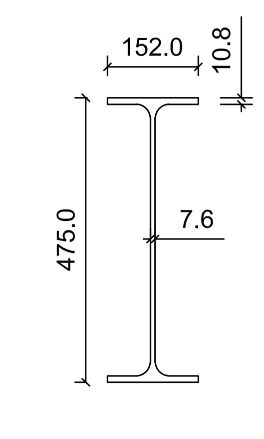

18 in x 35 lb/ft
457 mm x 52.2 kg/m
Area: 66.5 cm2
Ix = 21,228 cm4
Iy = 637 cm4

VIGA IPR-1

ESCALA S/E

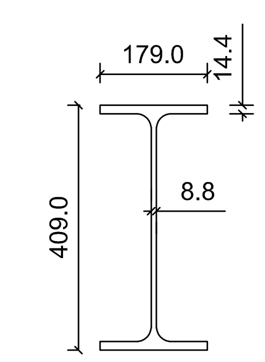

16 in x 36 lb/ft
406 mm x 53.7 kg/m
Area: 68.4 cm2
Ix = 18,647 cm4
Iy = 1,020 cm4

VIGA IPR-2

ESCALA S/E

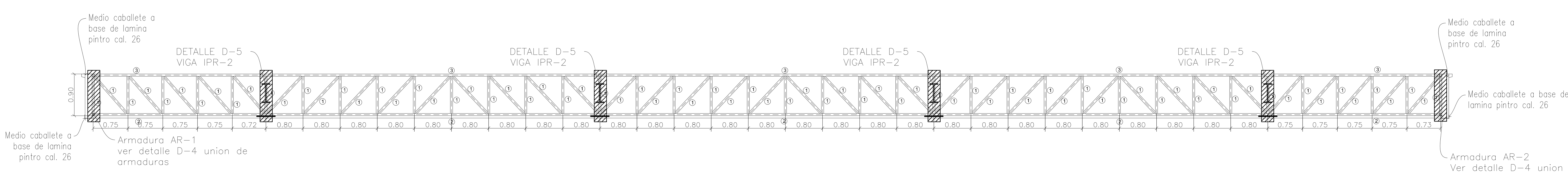

DETALLE DE ARMADURA AR-1

ESCALA 1:50

TABLA DE DESPIECE ARMADURA AR-1

ARMADURA AR-1	CANTIDAD ML	KG/ML	TOTAL /KG
① PTR 2"x 2" cal 14	70,39	2.85	181.60
② PTR 2"x 2" cal 14	29.10	2.85	82.93
③ PTR 2"x 2" cal 14	29.10	2.85	82.93
SUBTOTAL KG			347.47
CANTIDAD DE AR-1			2.00
TOTAL KG			694.94

TABLA DE DESPIECE ARMADURA AR-2

ARMADURA AR-2	CANTIDAD ML	KG/ML	TOTAL /KG
① PTR 2"x 2" cal 14	12.56	2.85	35.79
② PTR 2"x 2" cal 14	7.90	2.85	22.51
③ PTR 2"x 2" cal 14	7.90	2.85	22.51
SUBTOTAL KG			80.81
CANTIDAD DE AR-2			2.00
TOTAL KG			161.62

TABLA DE DESPIECE IPR

IPR	CANTIDAD ML	KG/ML	TOTAL /KG
IPR-1 18 x 35 lb/ft	29.00	52.20	1513.80
IPR-2 16 x 36 lb/ft	7.78	53.70	417.78
TOTAL KG			1931.58