荷米科技Hermis Technology

NVR 8CH 網路型錄放影機

HM-UM8412

智慧安全監控設備-專業設計與規劃

330046 桃園市桃園區復興路205號17樓之4
TEL：03-333-1271 FAX：03-333-1272
https://hermistech.com/

◎支援H.265/H.264影像壓縮格式
◎支援8CH影像輸入
◎支援HDMI和VGA同步輸出
◎支援500 萬像素錄製解析
◎支援雲端更新
◎支援IPC ONVIF（Profile S、Profile G、Profile T）以及RTSP協定

HM-UM8412

影像 / 聲音輸入			
IP 影像輸入	8 CH		
網路			
輸入頻寬	50 Mbps	遠端使用者	128
輸出頻寬	40 Mbps	協定	P2P, UPnP, NTP, DHCP, PPPoE
壓縮			
壓縮格式	H.265+, H.265, H.264	總解碼能力	1 x 5MP@30, 2 x 4MP@25, 2 x 3MP@30, 4 x 1080p@25, 8 x 960p@25, 8 x 720p@30
預覽 / 回放	5MP / 4MP / 3MP / 1080p / 960p / 720p / D1 /		
影像 / 聲音輸出			
HDMI/VGA 輸出	HDMI:1920x1080p/60Hz, 1920x1080p/50Hz, 1600x1200/60Hz, 1280x1024/60Hz, 1280x720/60Hz, 1024x768/60Hz VGA:1920x1080p/60Hz, 1920x1080p/50Hz, 1600x1200/60Hz, 1280x1024/60Hz, 1280x720/60Hz, 1024x768/60Hz		
聲音輸出	1CH, RCA	同步回放	8 CH
長廊模式	3 / 4 / 5 / 7 / 9	錄影解析度	5MP / 4MP / 3MP / 1080p / 960p / 720p / D1 / 2CIF / CIF
介面		**硬碟**	
網路介面	1 RJ45 10M/100M self-adaptive Ethernet Interface	SATA	1 SATA interface
USB 介面	Rear panel: 2 x USB2.0	容量	up to 10TB for each disk
其他			
電源	12V DC	重量	1kg (2.20lb)
操作環境	-10°C ~ + 55°C (+14°F ~ +131°F), Humidity ≤ 90% RH(non-condensing)	消耗功率	≦ 9 W(without HDD)
尺寸	260mm × 240mm × 46mm (10.2"×9.4"×1.8")		

荷米科技Hermis Technology

內容若有異動，則以實品為準，不另行通知

HM-UM8412

Dimension

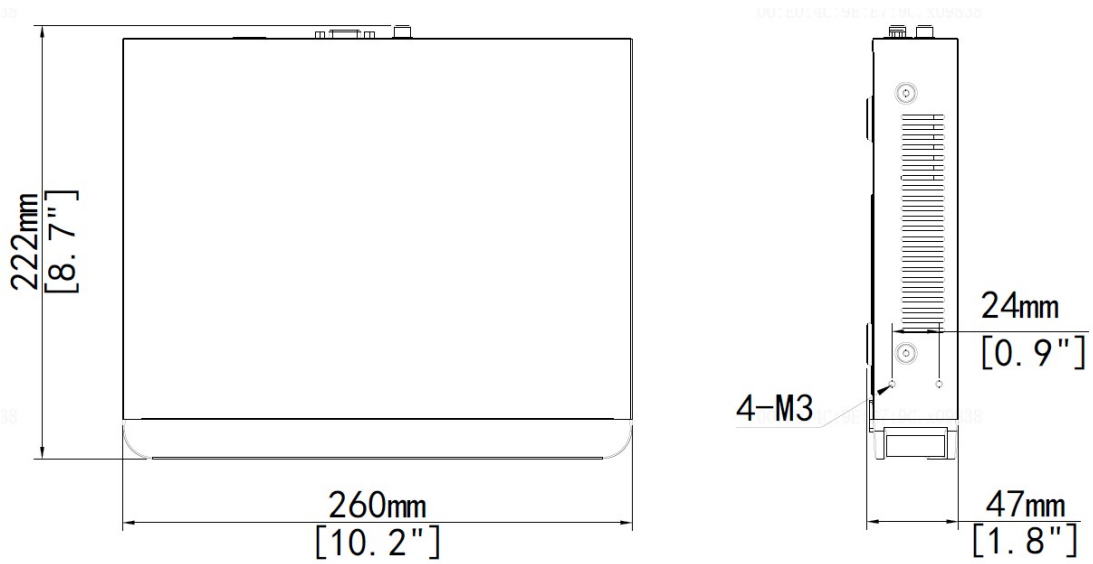
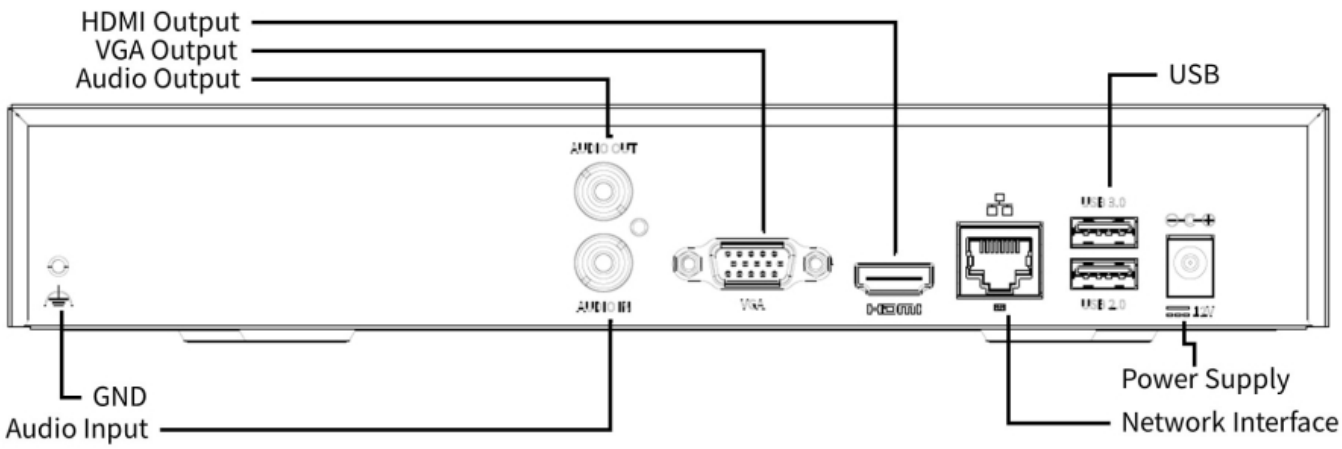
Rear Panel