HNC Electric MÉXICO

HNC ELECTRIC,
your professional electrical partner.

HNC ELECTRIC MÉXICO

INTRODUCCIÓN

AUTOMATIZACION
CNC
ROBOTS
GEAR BOX
MEDIA TENSION

HNC es uno de los principales fabricantes en el campo de la Automatización, CNC y Media Tensión en el mundo, dedicados a la innovación y desarrollo de productos de Automatización y CNC, ha contribuido a la automatización de maquinaria industrial, ofreciendo sistemas de energía eficientes y confiables en aplicaciones y servicios para satisfacer los requisitos del cliente alcanzando una mayor precisión, performance y eficiencia.

- **2017** HNC Electric abre sus oficinas en México.
- **2015** Se establece en America.
- **2014** HNC Automation se renombra HNC Electric con el propósito de tener una mejor cobertura de operaciones en Automatización.
- **2013** HNC Automation invierte en HCFA, cubriendo la oferta de productos PLC/HMI convirtiéndose en proveedor directo de productos de automatización.
- **2012** HNC Automation lanza una serie de productos de calidad, incluyendo HV510 (variador de frecuencia de alto performance) y HSD2 (Sistema de servos de alto performance).
- **2012** HNC Automation fue creada con el lanzamiento de controles de CNC y Sistemas de Servos.
- **2011** HNC Automation invierte en fábrica de variadores.
- **2011** HNC se convierte en empresa cotizada. Convirtiéndose en uno de los líderes industriales en CNC con tecnología e innovación.
- **2010** El prototipo de HNC Automation va creciendo gradualmente, con el concepto de convertirse en una empresa integral y global en mecánica, electrica, neumática e hidráulica.
- **1994** HNC se establece en HUST NC laboratorio

INNOVACIÓN DESARROLLO

HNC tiene un centro de innovación y desarrollo para clases de ingeniería y posdoctorado, contando con más de 400 ingenieros y más de 30 doctores. Siendo fuertes en desarrollo de tecnologías en controles de CNC y Servo Sistemas, así como una alta tecnología en Ingeniería.

HNC Se divide en 5 grandes ramas para la industria:

1. AUTOMATIZACIÓN

Ofrecemos una amplia gama de productos con alta fiabilidad, alto rendimiento y características de alta velocidad y comunicación para cualquier marca que se encuentre en el mercado industrial y alta confiabilidad para el usuario final.

PLC's

HCA8C

HCA2C

HCA1P

HCA2P

HCA8P

HNC ofrece una gama completa de PLC´s de mayor rendimiento y más estables, con una velocidad de procesamiento avanzada, mayor capacidad de memoria, funciones de comunicación y posicionamiento.

Especificaciones:

- ✓ Alimentación: 100-240V AC, 24V DC
- ✓ Tipo de entrada: NPN o PNP (2 máx. a 100 kHz)
- ✓ Tipo de salida: Relé o transistor (4 a 100 kHz, diferencial 200kHz)
- ✓ Memoria de programación: 2,000, 8,000 y 64,000 steps (EEPROM)
- ✓ Puertos de comunicación: RS422/RS232/RS485
- ✓ Módulos de expansión de I/O y de funciones especiales

HMI's

TP25

La línea de HMI's cuenta con una apariencia mas estética, alto rendimiento y estabilidad, así como la integración de funciones mas completas.

Especificaciones:

- ✓ Resolución de la pantalla: 24-bits
- ✓ Comunicación ethernet: modelo-E
- ✓ Comunicación serial: 2 Puertos
- ✓ Almacenamiento y periféricos:1 puerto SD y 1 USB
- ✓ Memoria interna: 128M Flash + 128M DDR3
- ✓ Certificación NEMA IP: IP65
- ✓ Dimensiones: 10.1", 7" y 4.3"
- ✓ Protección aislada contra sobretensión

TL25

TP930

Especificaciones:

- ✓ Comunicación con PLC a alta velocidad
- ✓ Comunicación: COM0:RS232/485/422 COM1:RS232
- ✓ Puerto USB
- ✓ Soporta uso de Encoder
- ✓ Función de Simulación Off-line
- ✓ Diseño Intuitivo

SERVO MOTOR & SERVO DRIVE

HSD3

Especificaciones:

- ✓ Rango de velocidad nominal (Servo Motor): 1500 RPM
- ✓ Rango de potencia: 0.2KW a 5.5Kw 220V AC, 2KW a 15KW 440V AC
- ✓ Modos de control: Velocidad/Posición/Torque/Posición Interna/Velocidad Interna
- ✓ Tipo de encoder: 17 bits Incremental y 17/23 bits Absoluto
- ✓ Protocolos de comunicación: MODBUS, CANopen, EtherCAT, MECHATROLINK

Especificaciones:

- ✓ Rango de velocidad nominal (Servo Motor): 2000-3000 RPM
- ✓ Rango de potencia: 50 W a 2 KW 220V AC
- ✓ Modos de control: Velocidad/Posición/Torque/Posición x Velocidad/Posición x Torque Velocidad x Torque
- ✓ Tipo de Encoder: 17 bits Incremental y absoluto
- ✓ Protocolos de comunicación: MODBUS, CANopen, EtherCAT, MECHATROLINK

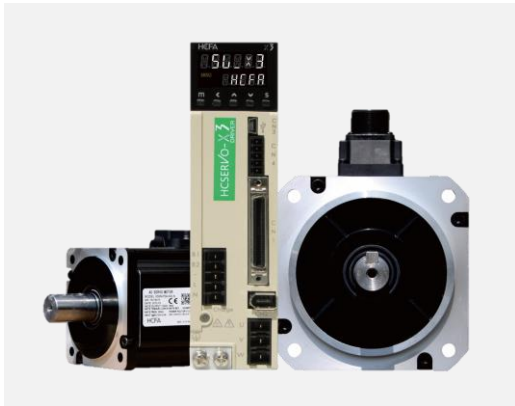

SV-X3E

SERVO MOTOR & SERVO DRIVE

HSV-180 AD
HSV-180 AS

Especificaciones:

- ✓ Rango de velocidad nominal (Servo Motor): 1500 -3000 RPM
- ✓ Rango de potencia: 3.7 KW a 51 KW 440V AC
- ✓ Modos de control: Velocidad/Posición/JOG/Velocidad Interna
- ✓ Tipo de encoders: 2500 ppr Incremental y 17/23 bits absoluto
- ✓ Modelo para control de Servo Motores spindle (HSV-180AS)

Especificaciones:

- ✓ Rango de velocidad nominal (Servo Motor): 1500 -3000 RPM
- ✓ Rango de potencia: 0.2kW a 5.5Kw 220V AC
- ✓ Modos de control: Velocidad/Posición/Torque /Velocidad Interna
- ✓ Tipo de Encoders: 2500 ppr Incremental

HSD2

HV390

VARIADORES DE VELOCIDAD

Los variadores HNC, pueden accionar motores de inducción síncronos, asíncronos, servomotores y spindle.

Modos de control:

- ✓ Pulso
- ✓ Señal analógica
- ✓ Bus de campo
- ✓ Señal de entrada digital
- ✓ Control por Keyboard

HV590 / 590L

Capacidades desde ¼ - 840 HP
Sistemas a lazo abierto y/o lazo cerrado
Control vectorial y control en V/F.

HSD2000

Inversores de Frecuencia en 127/220/460 VCA para aplicaciones de uso General y propósitos definidos como:

- ✓ Bombeo
- ✓ Ventilación
- ✓ Bandas transportadoras
- ✓ Izaje
- ✓ Control de Tensión, etc.

SOLUCIONES INTEGRADAS CON VARIADORES PARA ELEVADOR

HV580L

HEV

HV590L

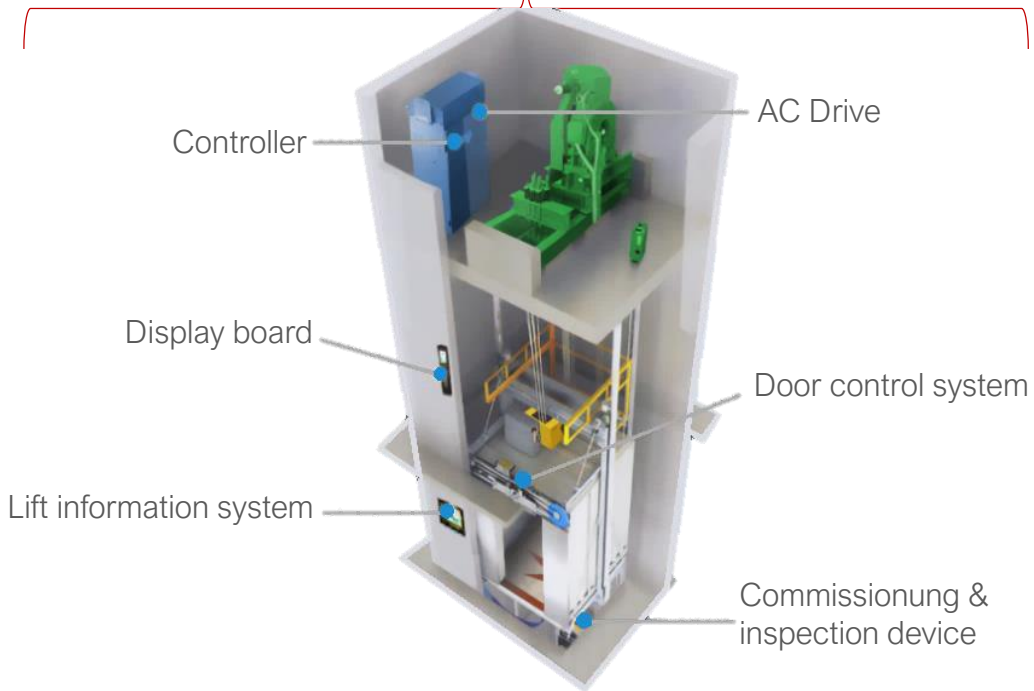

APLICACIONES

HV500P

VARIADORES PARA BOMBEO SOLAR

Características:

- ✓ Libre de Mantenimiento, sin necesidad de Diesel, sin red eléctrica.
- ✓ De acuerdo con los cambios en la intensidad de la luz solar, se ajusta rápidamente la frecuencia de salida.
- ✓ El uso de *MPPT avanzado*, ofrece la máxima eficiencia de la energía solar.
- ✓ Función de sleep automático.
- ✓ Protección contra fallas de carga y fallas de nivel de agua.
- ✓ Capacidades en 220 VCA (0.4 KW hasta 37 KW) y en 440 VCA (0.4 KW hasta 315 KW)

Aplicaciones:

Se utiliza principalmente para la agricultura y el riego forestal, el control del desierto, la ganadería de pastizales, el agua urbana y otros campos.

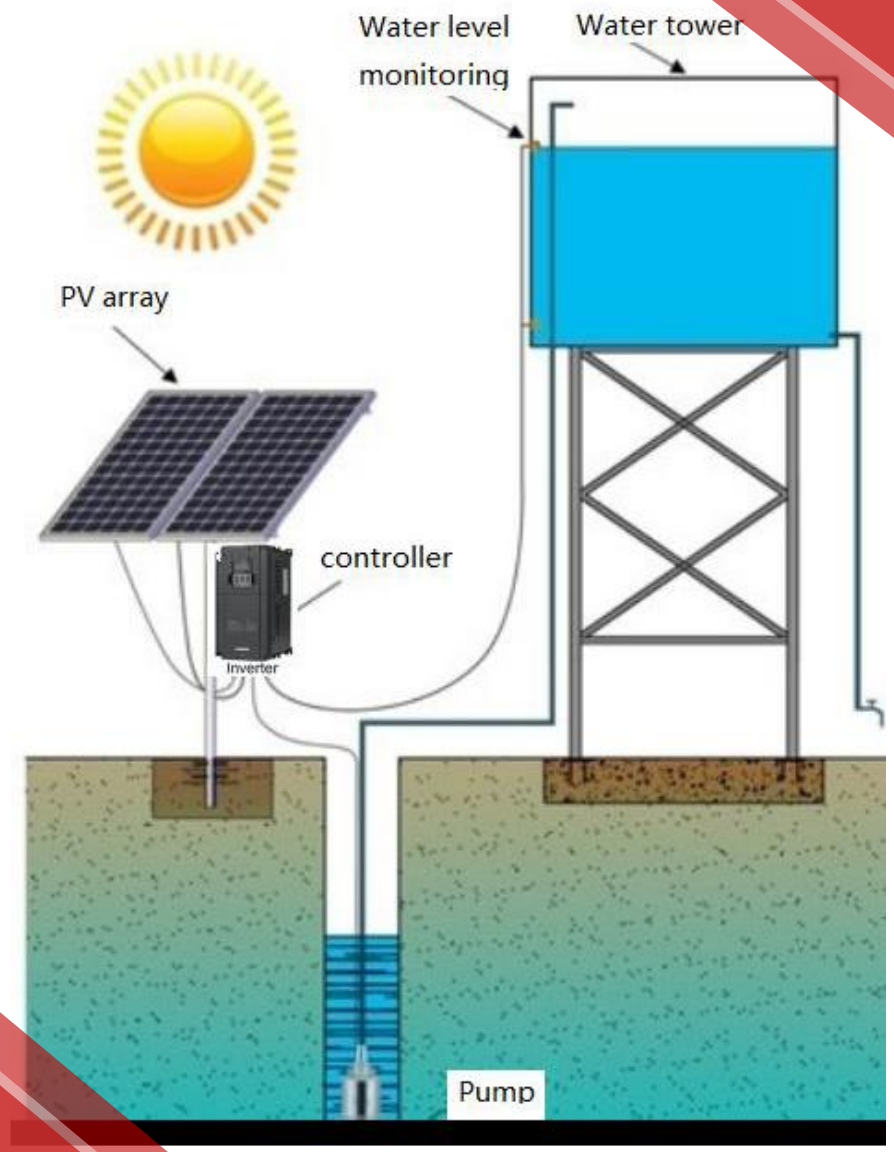

ARRANCADOR SUAVE

HHS

La serie HHS Soft Starter es un equipo de nueva generación que reemplaza al arrancador estrella-delta convencional, y al arrancador de caída de tensión con auto transformador.

Con Capacidades de 11 - 1200 Amperes.

2. CNC's

1. HNC-808, máquinas de torno.
2. HNC-818, fresadoras y centros de maquinados
3. HNC-848, centros de maquinados hasta 5 ejes

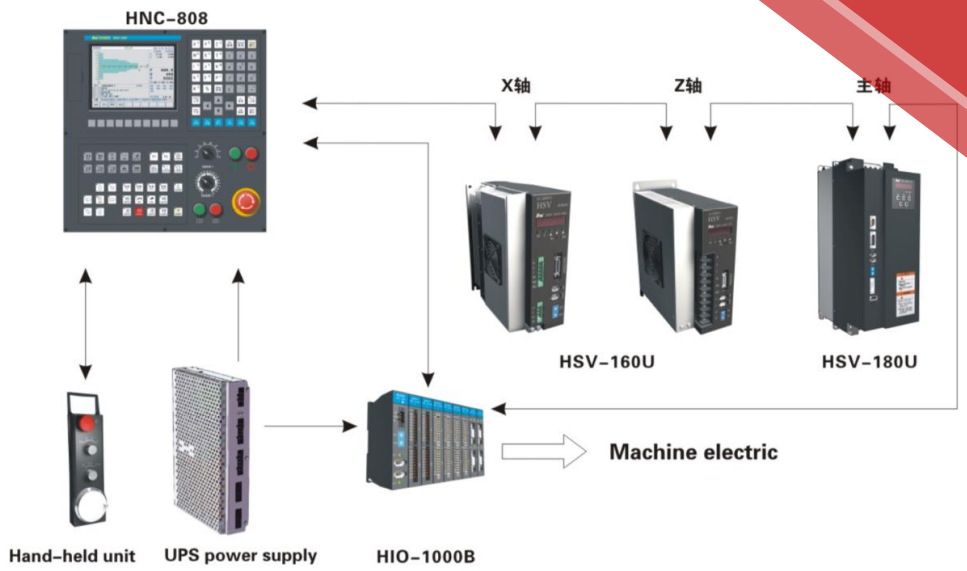

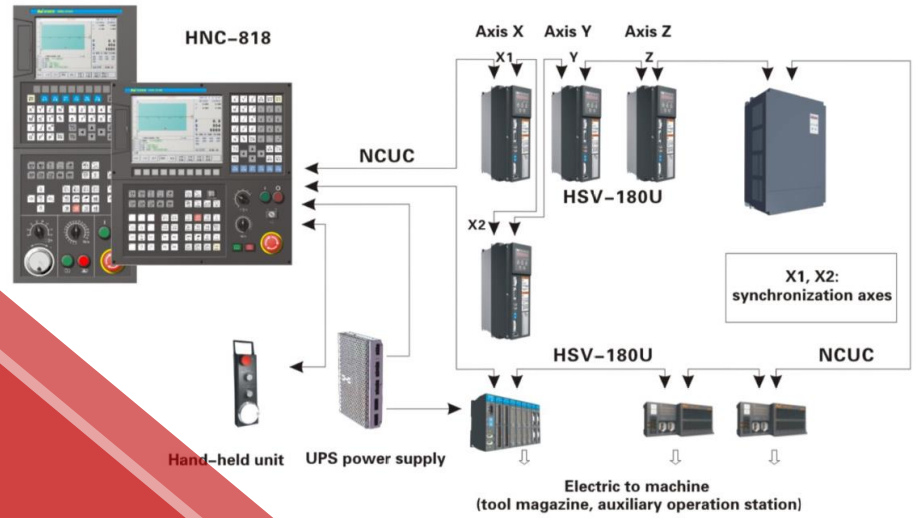

Los controladores CNC adoptan una arquitectura abierta avanzada, una computadora personal industrial (IPC) incorporada.

Integran varias interfaces para eje de alimentación, spindle, unidades de mando y PLC integrado, adoptan almacenamiento en disco de alta capacidad y comunicaciones de USB, DNC y Ethernet.

3. ROBOTS

HNC ofrece una completa gama de robots para ayudar a los fabricantes a mejorar sus líneas de producción.

El robot HNC Electric tiene 5 series con mas de 30 especificaciones, diseñados para otorgar precisión y velocidad a las exigentes aplicaciones de manufactura de hoy en día.

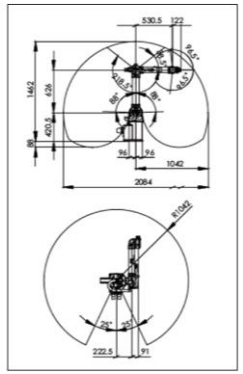

HSR-BR609

SERIE HSR-BR

Los robots HNC de la serie HSR-BR rompen el modo tradicional utilizando un diseño innovador y único en el mundo. Cuenta con seis ejes y tienen la función de rotación interna, lo que hace que sea fácil de instalar en espacios pequeños.

SERIE HSR-JR

Los robots HSR-JR con un concepto nuevo de “escritorio”, desarrollados para el mercado 3C ya que cumple elevados requisitos:

Alta precisión ± 0.02 mm
Alto Rendimiento
Peso ligero, 27 Kg
Velocidad rápida, 2550mm/s

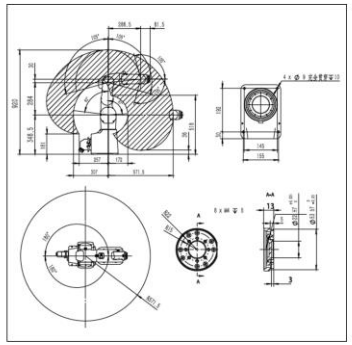

HSR-JR603

HSR-HC420

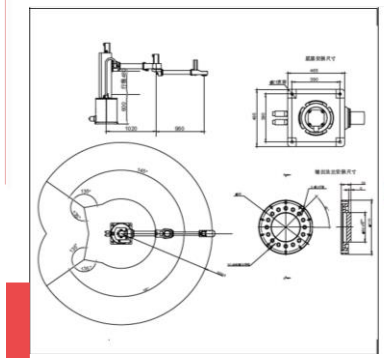

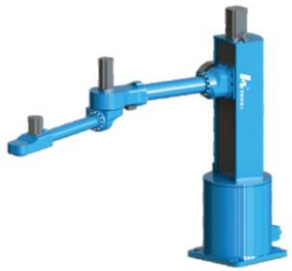

SERIE HSR-HC

La serie HC420 cuenta con elevadas ventajas. Su carga util de 20 Kg, su longitud del brazo de 2 Mts y sus 6 ejes, ayuda a optimizar de manera rápida y de manipulación precisa procesos de producción.

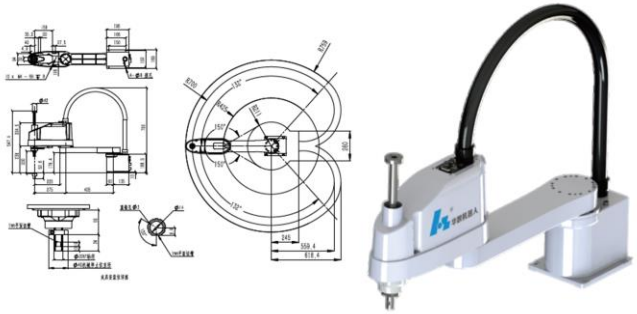

HSR-SR5700

SERIE HSR-SR

El HSR-SR tiene una amplia cobertura, alta precisión, alto rendimiento y una variedad de carga, lo que le permite tener una capacidad de 1 a 5 Kg. Lo que satisface las necesidades en industrias como la farmacéutica y alimenticia.

SERIE HSR-DT

Los robots DT son fabricados especialmente para procesos de clasificación o embalaje.

Cuenta con funciones de reconocimiento visual, este le ayuda a identificar y localizar con precisión una forma.

HSR-DT401E

HSR-DT801B

Su precisión de posicionamiento es de 0.1mm. Su carga útil es de 1Kg, suficiente para productos que requieren una clasificación rápida.

Su longitud de línea es de 5M y el peso de su cuerpo es de hasta 85 Kg

APLICACIONES

4. GEARBOX

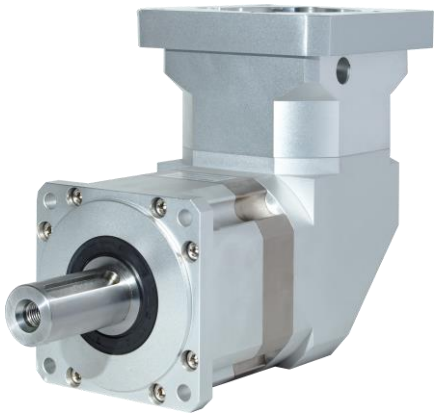

Los GearBox HNC son un componente mecánico estándar para la aplicación en servomotores.

Puede admitir el servomotor HNC y servomotor de cualquier otra marca.

Fabricados en maquinas CNC, bajo un tratamiento térmico; el GearBox puede utilizarse ampliamente en muchas aplicaciones, como máquinas de embalaje, fresadoras CNC, servo transportadoras, alimentadores, etc. con alto par de salida, funcionamiento estable y libre de mantenimiento.

Tenemos colineales y a 90°, con brida, sin brida, y relaciones de reducción de 1-3 hasta 1-1000.

5. MEDIA TENSION

HNC tiene las soluciones inteligentes para el control de motores de media tensión, la familia de variadores y arrancadores de media tensión de HNC, solucionan una variedad de aplicaciones de trabajo pesado.

Si el trabajo requiere de control para motores de inducción, se puede especificar para controlar motores asíncronos o síncronos, ya sea rotor devanado o imán permanente, con voltajes de 3 KV-23 KV y capacidades hasta 33,500 HP.

HMV1000

EXPERIENCIA EN APLICACIONES

- ✓ Bombas
- ✓ Ventiladores y sopladores
- ✓ Trituradoras y llenadoras
- ✓ Transportadores
- ✓ Molinos de bolas, de martillo o laminadores
- ✓ Enfriadores
- ✓ Centrifugas y compresores

HMV3000

HMS

customer.service@hncelectricmexico.com

HNC Electric MÉXICO

www.hncelectricmexico.com

@HNCMexico

HNC ELECTRIC,
your professional electrical partner.