Maßtafeln.

zur

Pistole 08.

FOTOMECHANISCHER NACHDRUCK DER AMTLICHEN ZEICHNUNGEN
AUS DEM KGL. PREUSSISCHEN INFANTERIE-KONSTRUKTIONSBUREAU

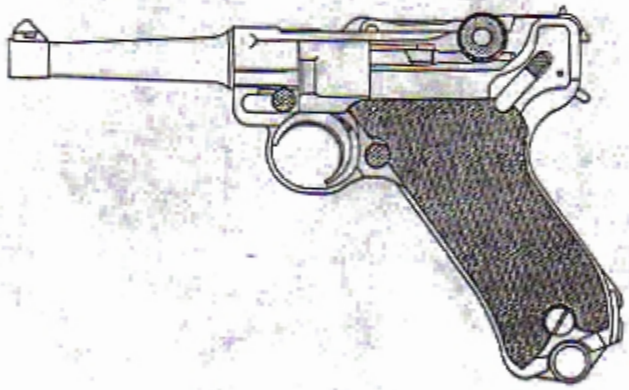

BAYERISCHES HAUPTSTAATSARCHIV, ABT. IV KRIEGSARCHIV
MÜNCHEN

Geheimhaltungsstufe. 4.11.13. Nr. 2069.13. geh. A.2. / 10.11.13. - 1355.13. - J.

Nur für den Dienstgebrauch bestimmt.

Pistole 08.

1

2:1.

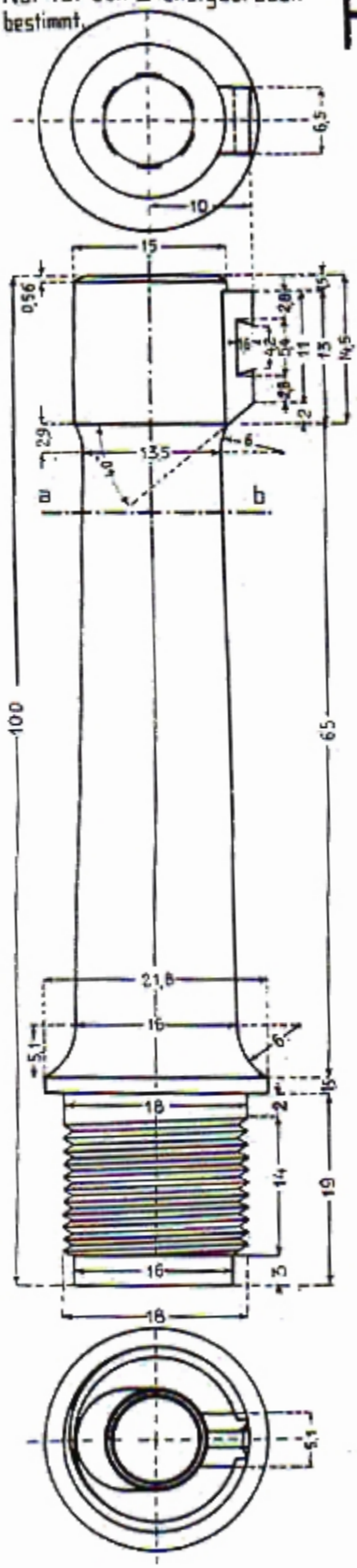

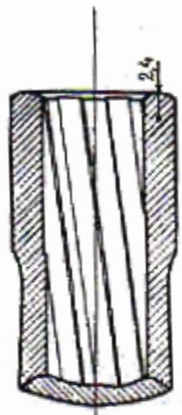

a – b

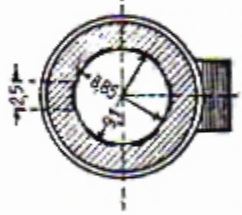

20:1.

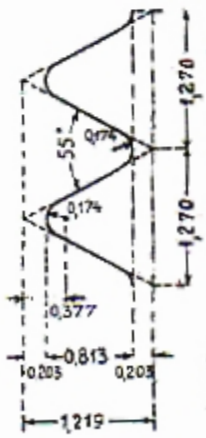

Der Lauf.

Von Tiegelflußstahl und gebräunt.

Blatt I.

mm

Ganze Länge ..... 100 – 0,5

Der zylindrische Teil,

Lang ..... 14,5 ± 0,15
Durchmesser ..... 15 – 0,1

Die Kornwarze,

Lang ..... 13 ± 0,05 / 0,1
breit ..... 6,5 – 0,1
hoch über der Seelenachse 10

Der Einschub für den Fuß des Korns,

tief ..... 1,6 + 0,05
die Abschrägung entspricht der Schablone und ist gerefelt.

Der konische Teil,

Lang ..... 65 ± 0,3
Durchmesser am Auslauf der Abrundung { vorn ..... 13,5 ± 0,1 / hinten ..... 16 – 0,1

Der Bund,

Lang ..... 1,5 – 0,15
Durchmesser ..... 21,8 ± 0,1

Der Gewindeteil,

Lang, im ganzen ..... 19 – 0,1

Das Gewinde ist angeschnitten auf eine Länge von ..... 14 – 0,2
Durchmesser ..... 18 – 0,1
20 Gang auf 1" engl.

Das Mundstück,

Lang ..... 5 + 0,2
Durchmesser ..... 16 – 0,1

Der Einstrich für den Auszieher,

breit ..... 5,1 + 0,2 / 0,06
die Form ergibt die Schablone.

Die Ausmuldung entspricht der Schablone.

Der gezogene Teil,

Kaliber ..... 6,85 ± 0,01 / 0,05

Die sechs Züge,

breit ..... 2,5 + 0,1
Durchmesser von Zug zu Zug ..... 9,1 ± 0,01 / 0,05
ein Umgang auf ..... 250 ± 2

Die Mündung ist nach innen und außen abgerundet mit einem Halbmesser von 2,4

Infanterie-Konstruktionsbureau

Nur für den Dienstgebrauch bestimmt.

Pistole 08.

2

3:1.

Der Lauf.

Von Tiegelflußstahl und gebräunt

Blatt II.

mm

Das Patronenlager.

Der Übergangsteil

entspricht einem Konus, dessen

Länge		8,5	+ 0,5
Durchmesser	vorn	8,85	± 0,01 / 0,05
	hinten	9,08	± 0,02

Der Pulverraum.

ganze Länge		17,1	− 0,05
lang	im vordern Teil	5	+ 0,1
	" hintern "	12,1	− 0,1

Der vordere Teil.

entspricht einem Konus, dessen

Länge		5	
Durchmesser	vorn	9,7	± 0,02 / 0,03
	hinten	9,75	± 0,01 / 0,05

Der hintere Teil.

entspricht einem Konus, dessen

Länge		14	
Durchmesser	vorn	9,85	± 0,02
	hinten	10,06	± 0,02

die hintere Kante des Pulverraums ist abgerundet, Halbmesser . . . 1,5

Stoßboden der Kammer

Kleinstmaß.

Normalmaß.

Größtmaß.

Die übrigen Abmessungen siehe Kleinstmaß.

Gesamtbestellung Bestellung v. 25.10.13 Nr. 726.10.13. II.2. 15.11.13. Nr. 169.11.13.J

Infanterie-Konstruktionsbureau

Nur für den Dienstgebrauch bestimmt.

Pistole 08.

1:1.

Anmerkung: Freischnitt an der vorderen, oberen Kante des Hülsenkopfs siehe Detbl. 2 (Wird bei der Aufstellung der endgültigen Maßtafeln in die einzelnen Darstellungen eingearbeitet)

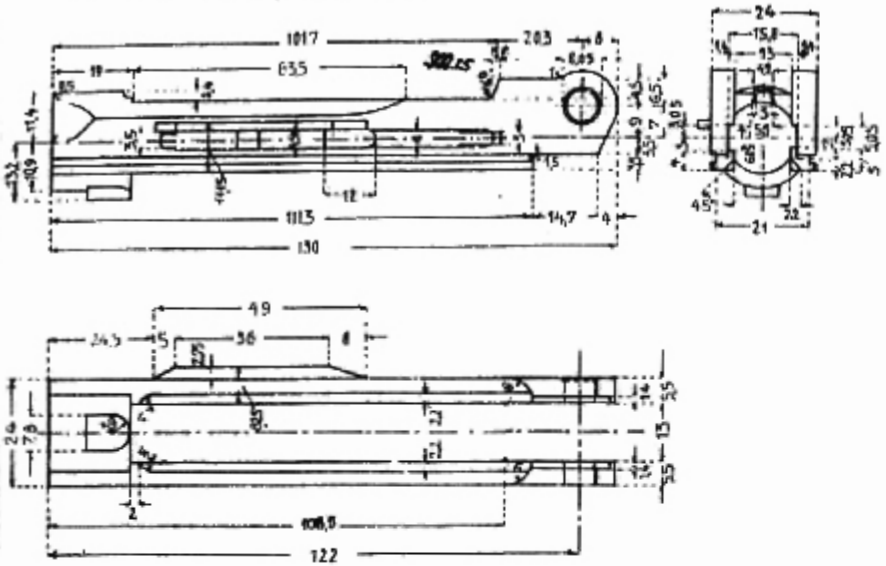

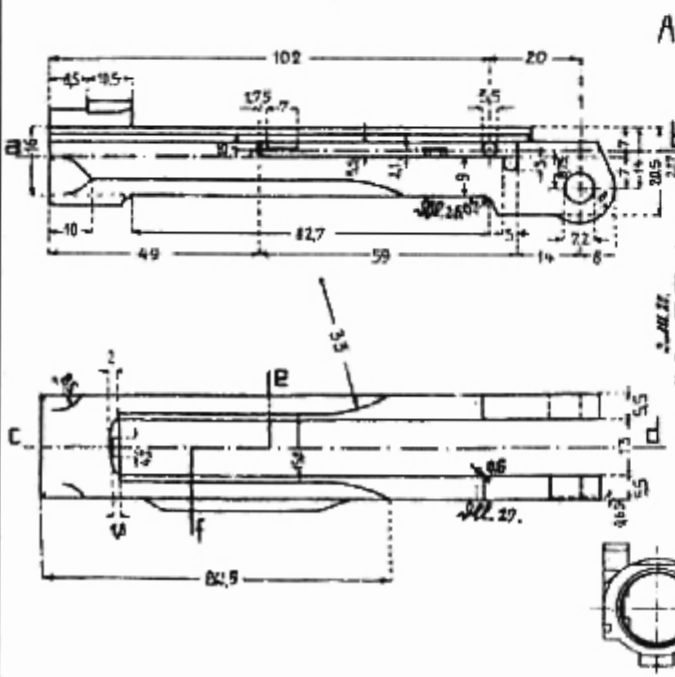

Ansicht von vorn.

Freischnitt für die Visierklappe am Hülsenkopf. (Zum Zwecke der Gleichheit der Hülsen auch bei der kurzen Pistole 08.)

5:1

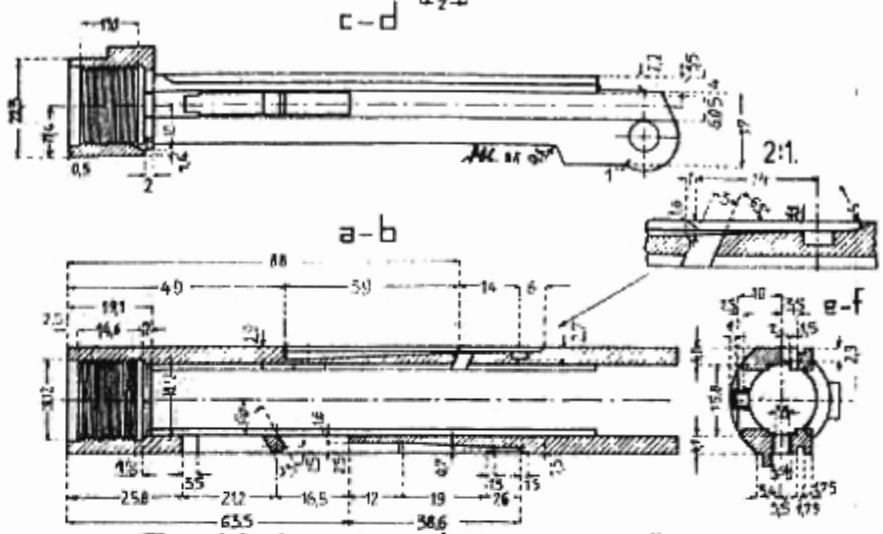

c–d

2:1.

a–b

e–f

Die Hülse. mm

Von Rohstahl ~~hart~~ eingesetzt und gebräunt.

lang von Vorderkante bis Mitte Bohrung für den Verbindungsbolzen ..... 122 ± 0,02

breit, ohne Deckleiste ..... 24 −0,3

Der Kopf,

lang ..... 19 +0,1

hoch ..... 22,5 −0,2

die untere Rundung vergleicht sich mit dem Bund des Laufs.

Das Muttergewinde für den Lauf

entspricht dem Gewinde des Laufs, eingeschnitten auf eine Länge von ..... 13,1 ± 0,05

Die Eindrehung vor dem Gewinde,

lang ..... 2,5 ± 0,05

Durchmesser ..... 18,12 ± 0,05

Die Eindrehung hinter dem Gewinde,

lang ..... 15 ± 0,05

Durchmesser ..... 18,12 ± 0,05

Die Eindrehung für das Mundstück.

lang ..... 2 +0,1

Durchmesser ..... 16 +0,1

Abstand der hintern Kante von der Vorderkante der Hülse ..... 19,1 +0,1

Der Grenzstollen.

lang ..... 10,5 −0,1

breit ..... 7,8 −0,1

hoch, von der Seelenachse aus gemessen ..... 13,8 −0,1

Der Freischnitt für die Visierklappe und der Einstrich für den Auszieher entsprechen der Schablone.

Der mittlere Teil, mm

~~lang~~ ..... ~~[illegible]~~

hoch, von der Oberkante bis zur Seelenachse ..... 9 −0,05

von der Seelenachse bis zur Unterkante ..... 7 −0,05

Die Durchbrüche bezw. Lager für Auswerfer, Abzugestange und Stangenfeder entsprechen den Schablonen.

Die Deckleiste,

~~lang~~ ..... ~~[illegible]~~

breit ~~über dem Stollen~~ ..... 8,25 −0,1 ~~[illegible]~~

hoch ~~vorderhalb Grifs~~ ..... 3,15 −0,1 ~~[illegible]~~

Der hintere Teil,

lang, bis Mitte Bohrung für den Verbindungsbolzen ..... 20,5 ±0,05

hoch, über der Unterkante gemessen ..... 20,5 −0,15

Die Bohrung für den Verbindungsbolzen,

Durchmesser ~~stärker~~ ..... 22 +0,1

~~Abstand über der Seelenachse~~ ..... ~~[illegible]~~

Die Führungsnuten,

~~lang~~ ..... ~~[illegible]~~

breit ..... 1,75 +0,1

Abstand von der Unterkante ..... 1,75 −0,05

der Nuten von einander ..... 2,1 −0,2

Die Verschlußbahn,

weit ..... 3,5 +0,1

Die Nuten für die Führungsleisten der Kammer,

Abstand von einander ..... 15,8 +0,2

breit, rechts ..... 5,05 +0,05 ±0,02

links ..... 6,05 +0,05 ±0,02

die Stellung entspricht der Schablone.

Pistole 08.

2:1.

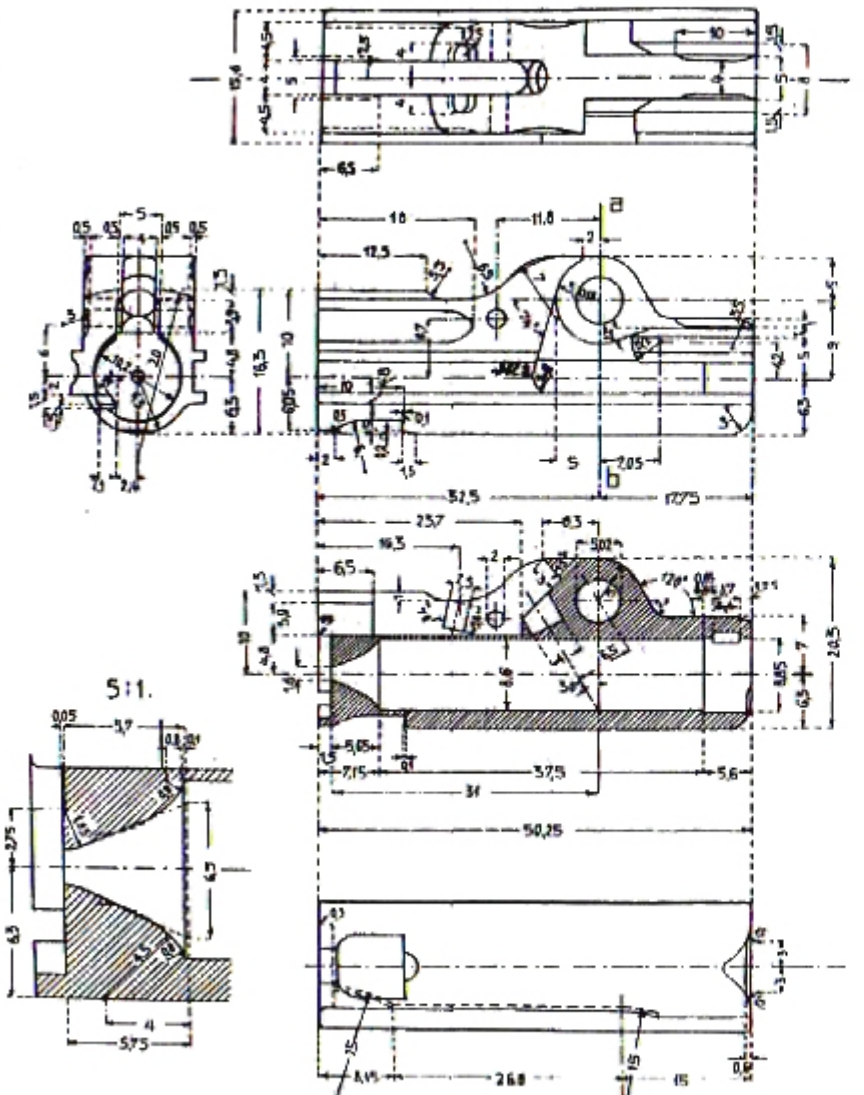

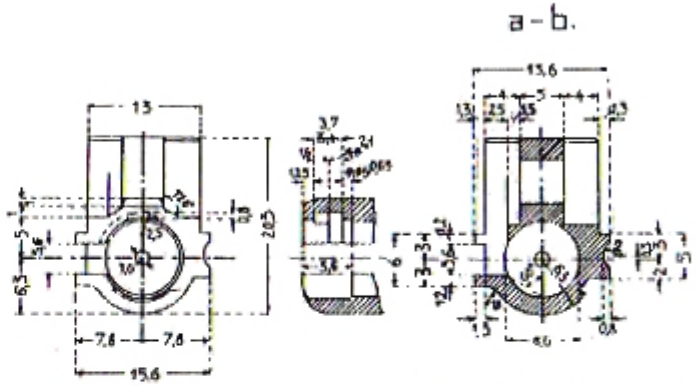

Die Kammer.

Von Flußstahl hart eingesetzt und gebräunt. mm

Ganze Länge ..... 50,25 ± 0,1

breit { über den Leisten ..... 15,6 −0,05 0,1
" " Seitenflächen ..... 15 −0,05 0,1

Das Auge,

breit ..... 5 −0,1

Die Ausfräsung für die Spannase sowie für das Ohr des Vordergelenks entspricht der Schablone.

Die Bohrung für den schwachen Verbindungsbolzen,

weit ..... 5,02 ± 0,05

Abstand { von der Stirnfläche ..... 31 ± 0,01
" Seelenachse ..... —

Das Lager für den Auszieher,

breit ..... 4 +0,05

die Form entspricht der Schablone.

Die Bohrung für den Auszieherstift,

Durchmesser ..... 2 +0,05

Der Einschnitt für den Auswerfer,

breit ..... 15 +0,1

~~Abstand von der Seelenachse~~ ..... —

die Form entspricht der Schablone

Die Rast für die Nase des Kammerfangstücks

entspricht in Form und Stellung der Schablone

Abstand der Auflaufkante der Rast von der Seelenachse ..... 6,05 ± 0,05

Die rechte Führungsleiste, mm

breit ..... 5 −0,1 0,05

Abstand der unteren Fläche von der Seelenachse ..... 2 −0,05

Die linke Führungsleiste,

breit ..... 5 −0,1 0,05

Abstand der unteren Fläche von der Seelenachse ..... 5 −0,05

Die Nute für die Abzugsstange,

breit ..... 5,6 +0,05

tief ..... 1,5 +0,05 0,1

Die Ausdrehung für den Patronenboden,

weit ..... 10,2 +0,05

~~tief~~ ..... —

Die Bohrung für den Schlagbolzen,

lang { im vordern Teil ..... 5,65 ±0,1
" hintern " ..... 5,75 ±0,1

weit { im vordern Teil an der Ausdrehung für den Patronenboden ..... 1,6 +0,05
im hintern Teil ..... 1,6 +0,05

die Form entspricht der Schablone.

Die Aufbohrung für den Kopf des Federkolbens,

lang ..... 5,0 ±0,1

weit ..... 8,85 +0,05

~~Der Ausschnitt für die Nase des Federkolbens, breit~~ ..... ~~5,6 +0,05~~

Pistole 08.

2:1.

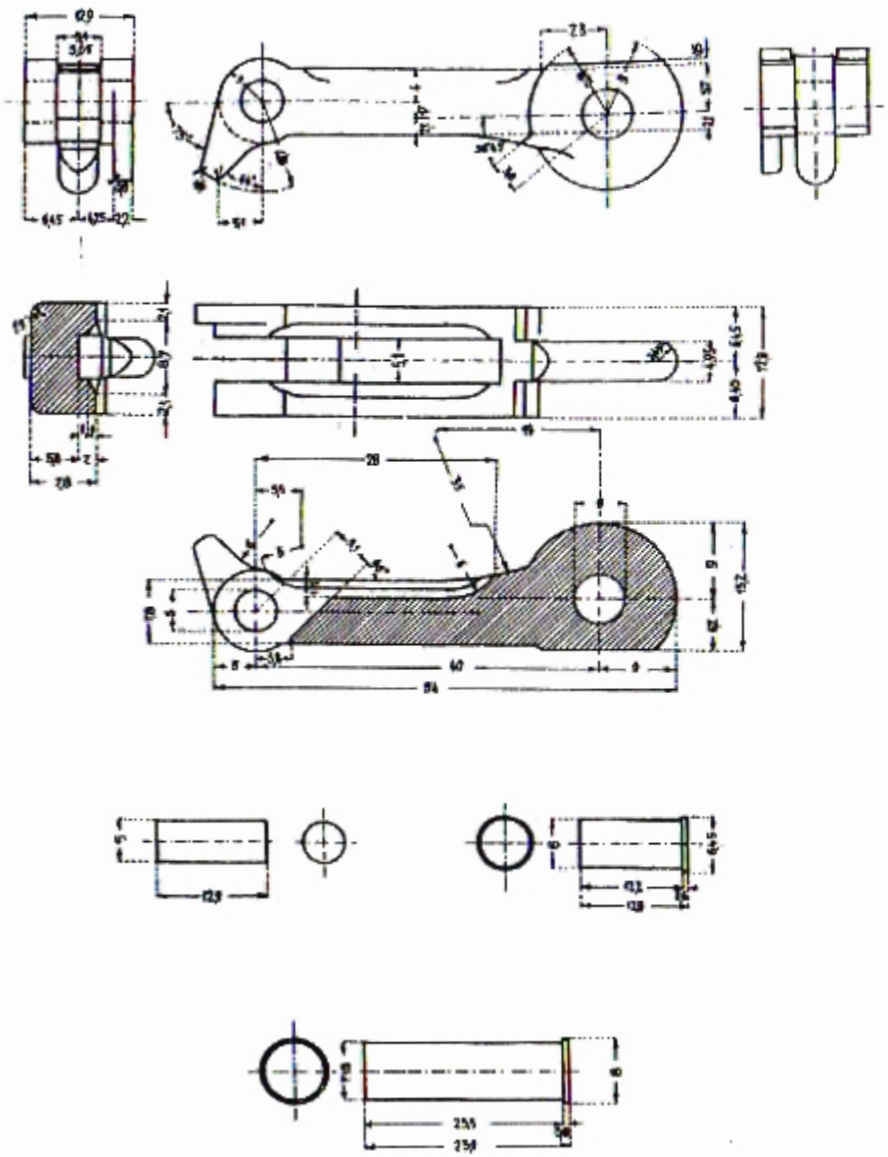

Das Vordergelenk.

Von flußstahl, hart eingesetzt, die Spannase blau angelassen, gebräunt. mm

Breit ..... 12,9 – 0,1

hoch, in der Mitte ..... 7,8 – 0,1

Das Öhr,

weit, im Ausschnitt für das Auge der Kammer ..... 5,05 + 0,1 ~~– 0,05~~

Die Bohrung entspricht dem schwachen Verbindungsbolzen, **die Aussparung** der Schablone Maßes. Aussparung breit ..... 5,1 + 0,1

Die Spannase,

lang, von Mitte Öhr ..... 10,7 – 0,1 ~~0,05~~

stark ..... 2,3 – ~~0,05~~ 0,1

Die Form entspricht der Schablone

Das Auge,

breit ..... 4,95 – 0,05

Die Form entspricht der Schablone.

Die Bohrung für den mittleren Verbindungsbolzen,

weit ..... 6 + ~~0,04~~ 0,03

horizontaler Abstand von der Bohrung für den schwachen Verbindungsbolzen 40

vertikaler Abstand von der durch die Bohrung für den schwachen Verbindungsbolzen gelegten Horizontalebene 17

Der schwache Verbindungsbolzen.

Von Tiegelflußstahl, gehärtet und blau angelassen.

Lang ..... 12,9 – 0,1

Durchmesser ..... 5 – 0,05

Der mittlere Verbindungsbolzen.

Von Tiegelflußstahl, gehärtet und blau angelassen.

Ganze Länge ..... 12,8 – 0,1

Länge des Schafts ..... 12,2 – 0,15

Durchmesser { des Schafts ..... 6 – 0,05
des Kopfs ..... 6,15 – 0,1 ~~0,05~~

Der starke Verbindungsbolzen.

Von Tiegelflußstahl, gehärtet und blau angelassen.

Ganze Länge ..... 23,8 – 0,2

Länge des Schafts ..... 23,3 – 0,15

Durchmesser { des Schafts ..... 7,15 – 0,05
des Kopfs ..... 6 – ~~0,05~~ 0,1

Pistole 08.

2:1.

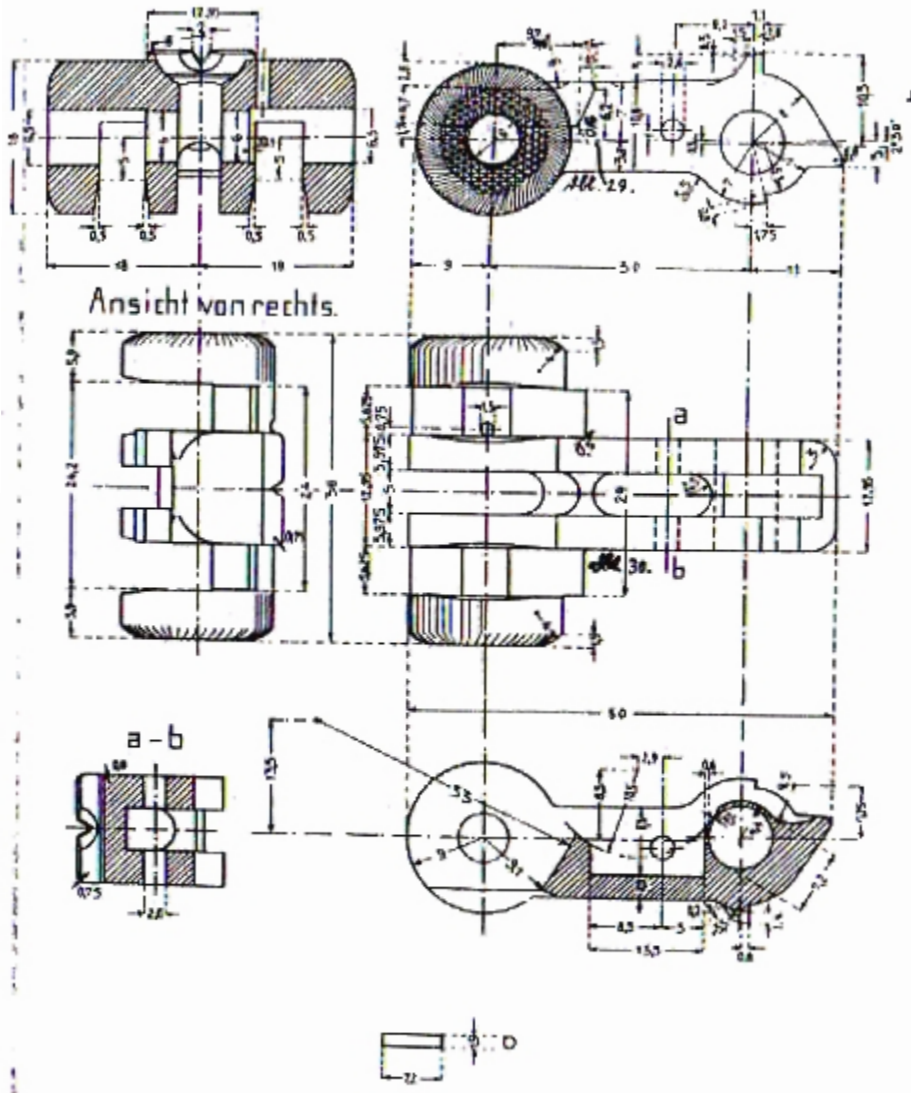

Das Hintergelenk.

mm

Von Flußstahl, hart eingesetzt und gebräunt

breit { über den Handhaben gemessen ..... 26 -0,3
vorn über den Schultern " ..... 24 -0,2
hinten ..... 12,95 -0,1

Abstand der Schulter von Mitte Bohrung für den mittlern Verbindungsbolzen ..... 9,7 -0,1

Das Ohr,

weit im Ausschnitt für das Auge am Vordergelenk ..... 5 +0,05

Die Bohrung entspricht dem Durchmesser des mittlern Verbindungsbolzens

Die Ausschnitte für die Hülse,

weit ..... 5,625 +0,125

Die Bohrung für den Stift zum mittlern Verbindungsbolzen

entspricht dem Durchmesser dieses Stifts

Die Handhabe,

Durchmesser ..... 18 -0,2

Durchmesser der Aufbohrung ..... 4,5 +0,2

Die Bohrung für den Hakenstift

entspricht dem bezgl. Stift.

Die Aussparung für den Haken

entspricht der Schablone.

Das Auge,

die Form entspricht der Schablone

Die Bohrung für den starken Verbindungsbolzen,

weit ..... 7,2 +0,05

horizontaler Abstand von der Bohrung für den mittlern Verbindungsbolzen 50

vertikaler Abstand von der durch die Bohrung für den mittlern Verbindungsbolzen gelegten Horizontalebene 0,5

Das Visier,

hoch über der Mitte der Bohrung für den starken Verbindungsbolzen ..... 14,5 -0,06

Der Kamm, die Kimme und die Ausfräsung vor der Kimme

entsprechen der Schablone.

Der Stift zum mittlern Verbindungsbolzen.

Von Tiegelflußstahl, hart, Federhart

Lang ..... 9,2 +0,1

Durchmesser ..... 1,5 -0,01

~~vertikaler Abstand der Schulter von Mitte Bohrung für den mittlern Verbindungsbolzen ..... 17 -0,04~~

Nur für den Dienstgebrauch bestimmt.

Pistole 08.

2:1.

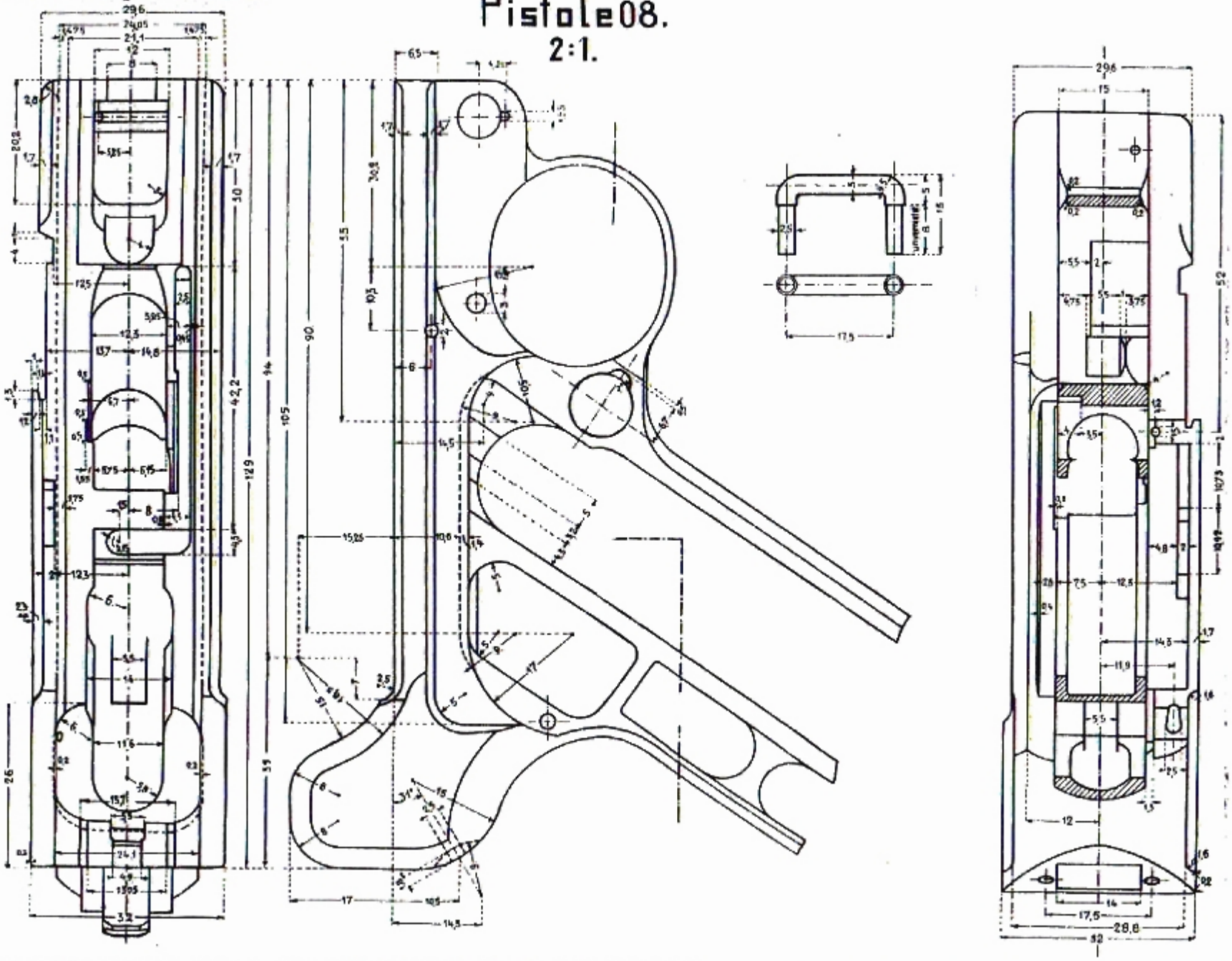

Infanterie-Konstruktionsbureau

Pistole 08.

2:1.

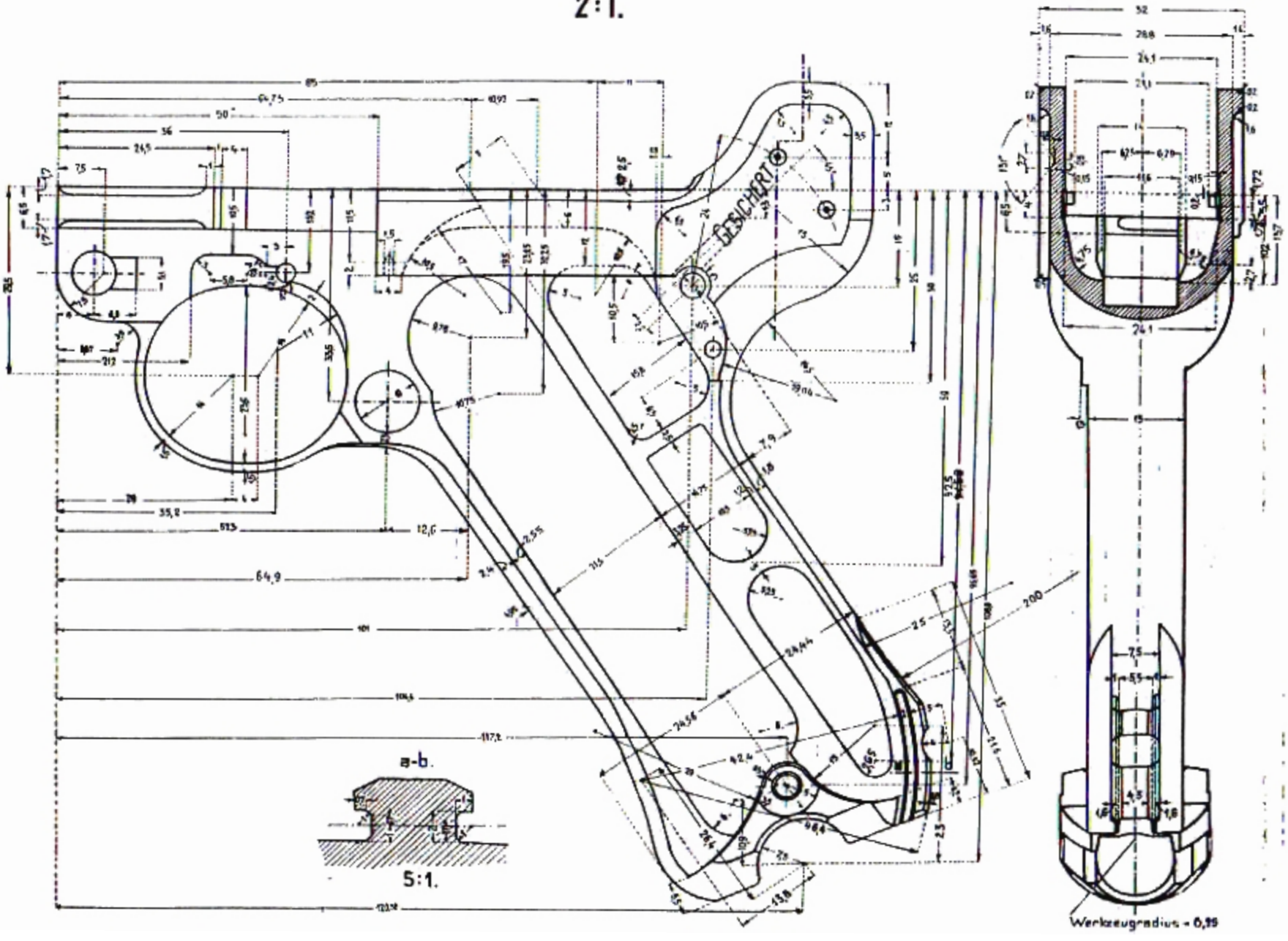

Pistole 08.

2:1.

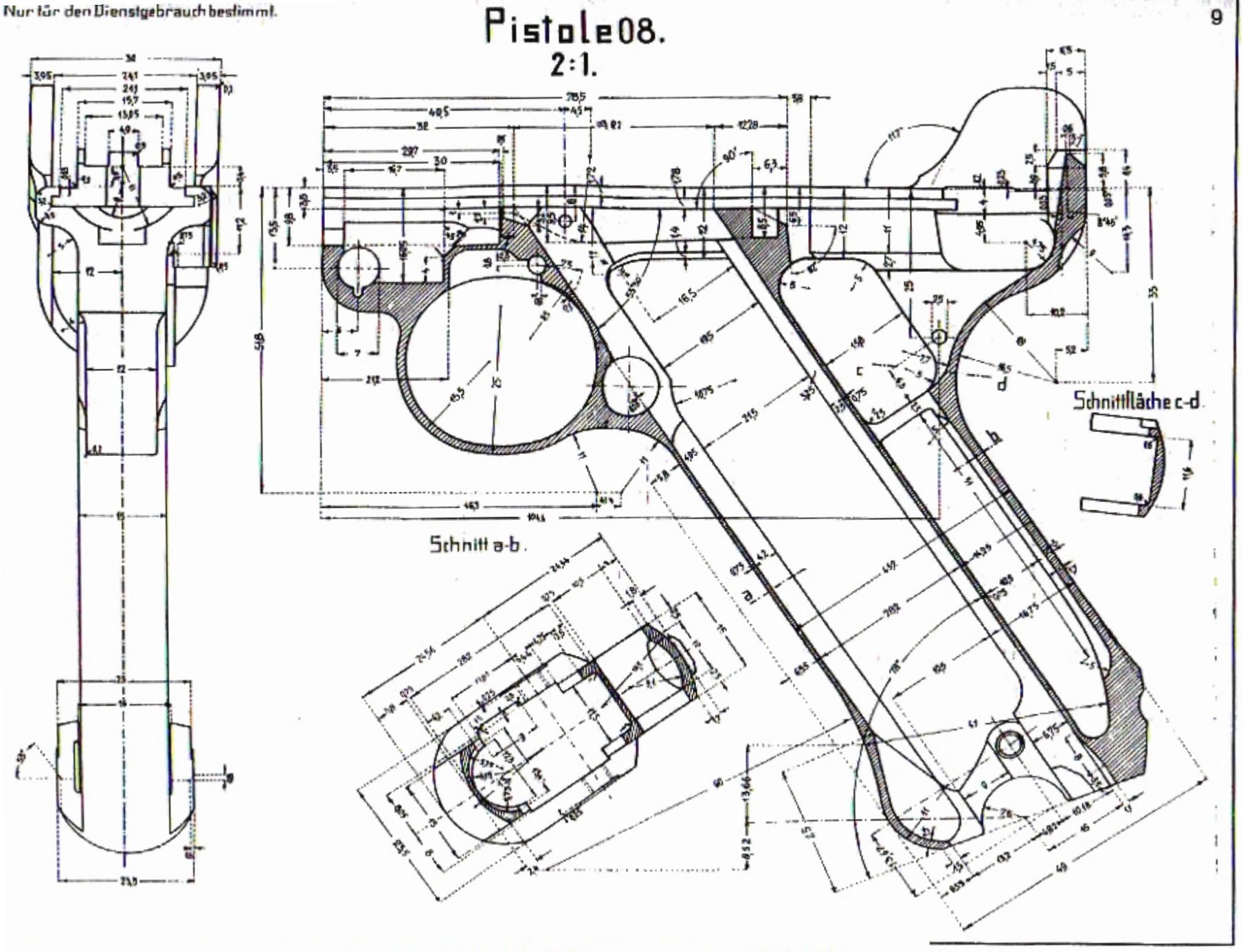

Nur für den Dienstgebrauch bestimmt.

Pistole 08.

10a

2:1.

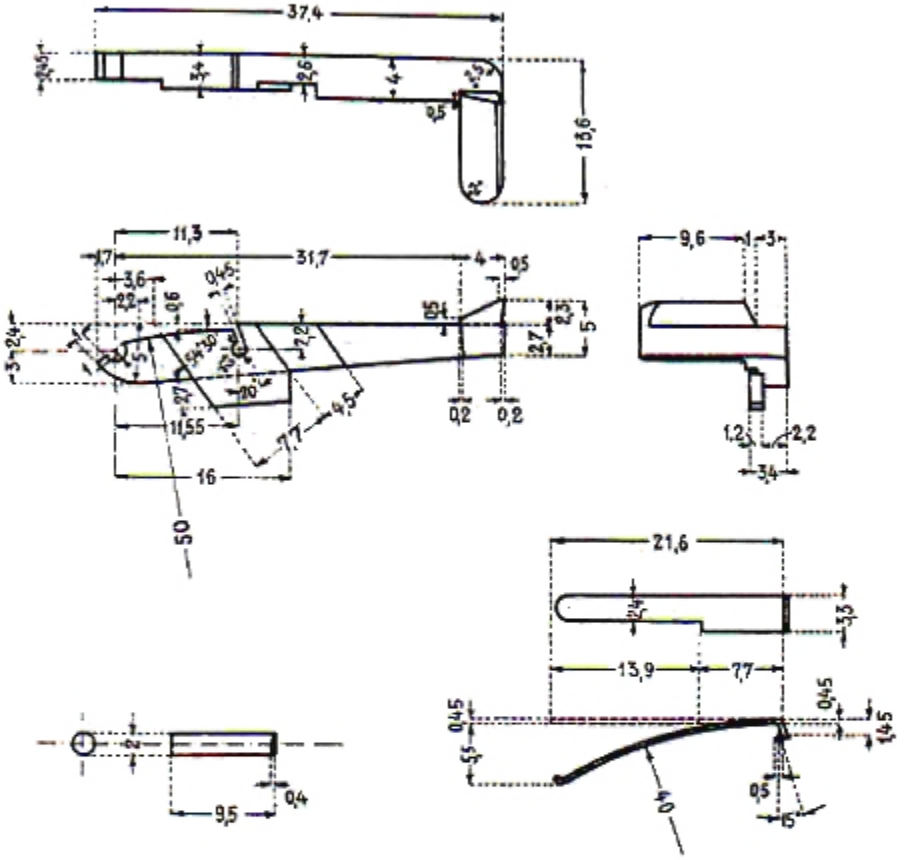

Das Kammerfangstück.

Von Tiegelflußstahl, federhart. mm

~~Ganze Länge 37,4 – 0,1~~

breit:
- vorn 2,45 – 0,1
- am Anschlag für den Zubringerknopf: oben 3,4 – 0,1; unten 1,2 – ~~0,05~~
- an der Ausfräsung 2,6 – 0,1
- vor dem Stollen 4 – 0,1
- über " " 13,6 – 0,15

Der Stollen,

lang 4 – 0,1

hoch, hinten 5 – ~~0,2~~

Die übrigen Formen und Abmessungen entsprechen der Schablone.

Die Feder zum Kammerfangstück.

mm

Von Tiegelflußstahl, federhart.

Lang, ungespreizt 21,6 – 0,1

breit:
- vorn 2,4 – 0,1
- hinten 3,3 – 0,1

stark 0,45 – ~~0,05~~

Die Form und Spreizung entsprechen der Schablone.

Der Stift für das Kammerfangstück.

Von Tiegelflußstahl, federhart.

Lang, vor dem Einpassen 9,5 – 0,2

stark 2 – ~~0,05~~

Geheimhaltungsvfg. 4.11.13 Nr. 2069.13 geh. A.2
28.11.13 . 1355.13 . J.

Nur für den Dienstgebrauch bestimmt.

Pistole 08.

2:1.

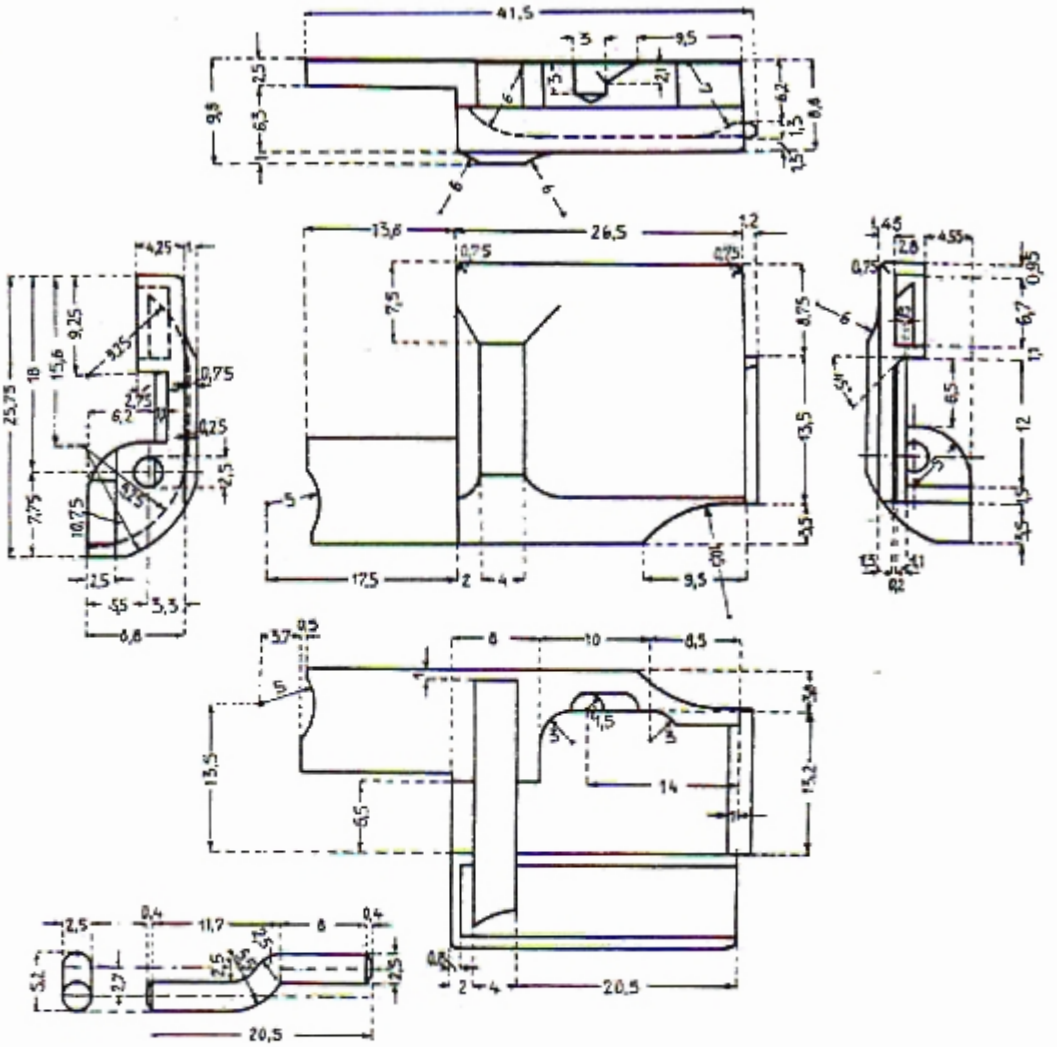

Die Deckplatte. mm

Von flußstahl und gebräunt.

Ganze Länge ..... 41,5 −0,1 +0,2

hoch ..... 26,75 −0,1

Der abgesetzte Teil.

lang ..... 13,6 −0,05 +0,2

stark ..... 2,5 −0,05

die Form entspricht der Schablone.

Die Halteleiste

~~lang ..... 12 ±0,05~~

~~hoch ..... +3,5 −0,1~~

~~die Form~~ entspricht der Schablone.

Das Lager für den Zapfen des Abzugs.

entspricht in Form und Stellung der Schablone

Das Ohr für den Abzugshebelstift,

weit, im Ausschnitt für den Abzugshebel ..... 4 +0,05

Die Bohrung entspricht dem Durchmesser des Abzugshebelstifts. mm

Die innere und äußere Form der Deckplatte, der Ausschnitt für die Abzugsstange und den Abzugshebel entsprechen den bezgl. Schablonen.

Der Abzugshebelstift.

Von Tiegelflußstahldraht, federhart.

lang ..... 20,5 −0,2

Durchmesser ..... 2,5 −0,05

die Kröpfung entspricht der Schablone.

~~Länge, etwa~~ ..... 26,5 −0,2

Pistole 08.

2:1.

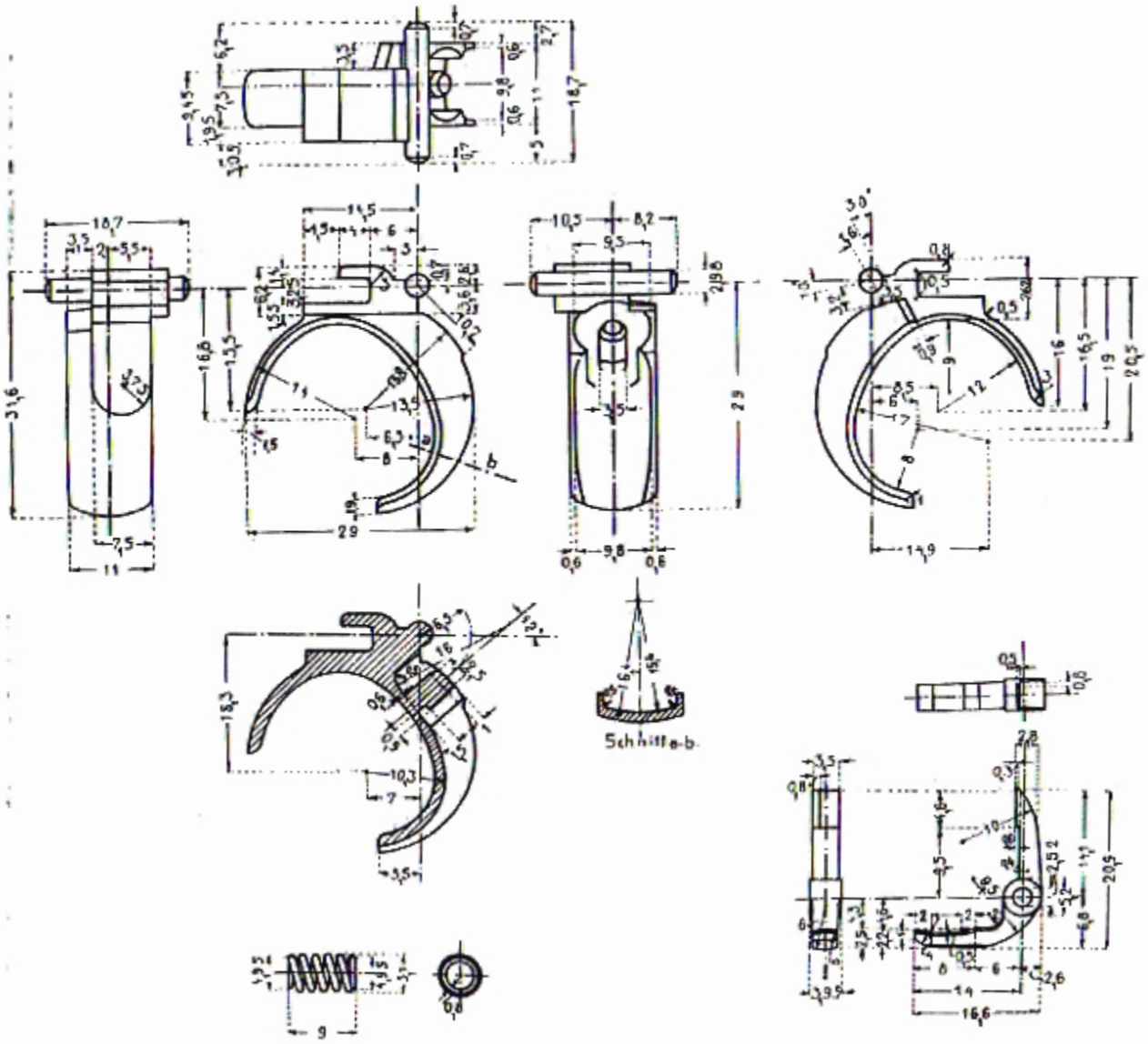

oder naturhartem Tiegelflußstahldraht,

Der Abzug.

Von flußstahl, hartgeschmiedet und gelb angelassen

Die Zunge,

breit ..... 11 — 0,1 0,2

Der Anschlag,

breit ..... 7,5 — 0,1 0,2

Die Kralle,

breit ..... 9,45 — 0,1 0,05

Der Ausschnitt für den untern Arm des Abzugshebels,

hoch ..... 3,25 + 0,1

~~tief ..... + 0,1~~

Der Zapfen,

lang ..... 18,7 — 0,1 0,2

Durchmesser ..... 2,98 — 0,05

Der Bolzen für die Abzugsfeder,

Durchmesser ..... 3,5 — 0,1 ~~0,05~~

Die Abzugsfeder.

Von Tiegelflußstahldraht, federhart, die Enden angebogen, 4:1 Umgänge

lang ..... 9 — 0,2

Durchmesser, äußerer ..... 5,1 — 0,1

" der ersten und letzten Windung ..... 4,35 — 0,1

Drahtstärke ..... 0,8 — 0,04

Der Abzugshebel.

Von Tiegelflußstahl, federhart und gut ~~gebeizt~~

Länge von Mitte Bohrung aus gemessen { ~~des oberen Arms~~ ..... 14,1 — 0,08

~~" unteren " ..... 14 — 0,05~~

breit ..... 3,5 — 0,1 ~~0,05~~

die übrigen Abmessungen und die Form der Arme entsprechen den Schablonen.

Das Ohr,

breit ..... 3,95 — 0,05

~~Durchmesser ..... 5,0 — 0,05~~

Die Bohrung,

weit ..... 2,52 + 0,05

~~An dem ausspringenden Ohrbolzen~~

Pistole 08.

2:1.

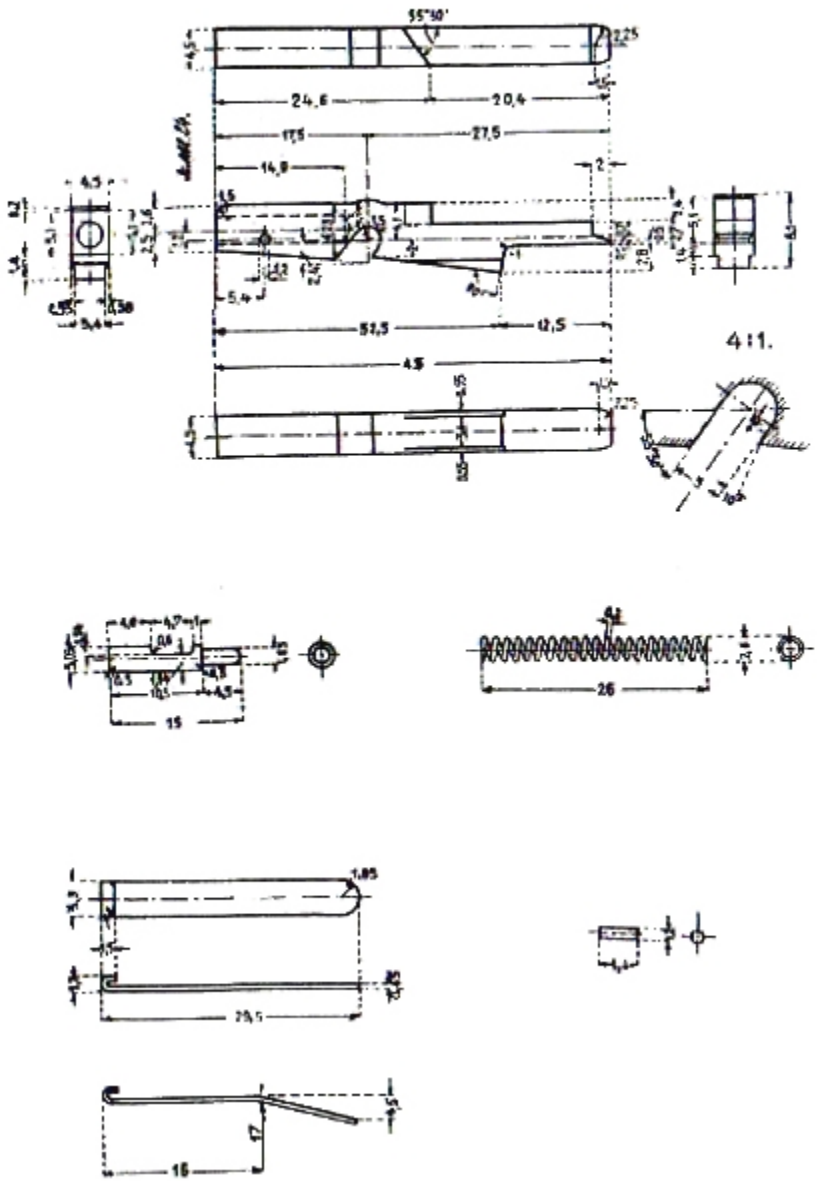

Die Abzugsstange.

mm

Von Tiegelflußstahl, ~~gehärtet, Stollen gelb, im Übrigen~~ blau angelassen, gebräunt

Ganze Länge ..... 48 −0,1

breit ..... 4,5 −0,05 0,1

Die Bohrung für die Stangenbolzenfeder,

lang ..... 10,8 −0,1

Durchmesser ..... 3,1 + 0,05

Die Bohrung für den Stangenbolzenstift entspricht dem Durchmesser der bezgl. Stifte, die Stellung entspricht der Schablone.

Die Lagerstelle entspricht in Form und Stellung der Schablone

Der Stollen,

breit ..... 3,4 −0,15

die Abschrägung entspricht der Schablone

Der abgesetzte Teil,

stark ..... 2,7 −0,05 0,1

der Ansatz für die Stangenfeder entspricht in seiner Form der Schablone.

Der Stangenbolzen.

Von Tiegelflußstahl, federhart und poliert

Ganze Länge ..... 15 −0,1

Durchmesser { des starken Teils ..... 3,05 −0,05 0,05
" schwachen " ..... 1,85 −0,05 0,1

Länge { des starken Teils ..... 10,5 −0,05
" schwachen " ..... 4,5 −0,05 0,1

Der Ausschnitt für den Stangenbolzenstift,

Länge, ~~Form~~ ..... ~~4,8 −0,1~~

~~breit~~ ..... ~~3,1 −0,05~~

~~Lage~~ die Stellung entspricht der Schablone ..... 1,99 −0,05

Die Stangenbolzenfeder.

Von Tiegelflußstahldraht, federhart, 20-1 Umgänge, die Enden angebogen.

Lang ..... 26 −1

Durchmesser ..... 2,8 −0,05

Drahtstärke ..... 0,2 −0,05

Der Stangenbolzenstift.

Von Tiegelflußstahldraht, federhart

Lang ..... 4,4 −0,1

Durchmesser ..... 1,2 −0,05 0,02

Die Stangenfeder.

Von Tiegelflußstahl, federhart, blau angelassen

lang, gestreckt ..... 29,5 −0,2

breit ..... 3,9 −0,1

stark ..... 0,45 −0,05

Spreizung 4,5

Federn naturhartem Tiegelflußstahldraht

Geheimhaltungsvorschrift. 4.11.13. Nr. 2069/13. geh. A.Z. 10.11.13. - 1355.13. - 9.

Nur für den Dienstgebrauch

14

Fischbolzen.

2:1.

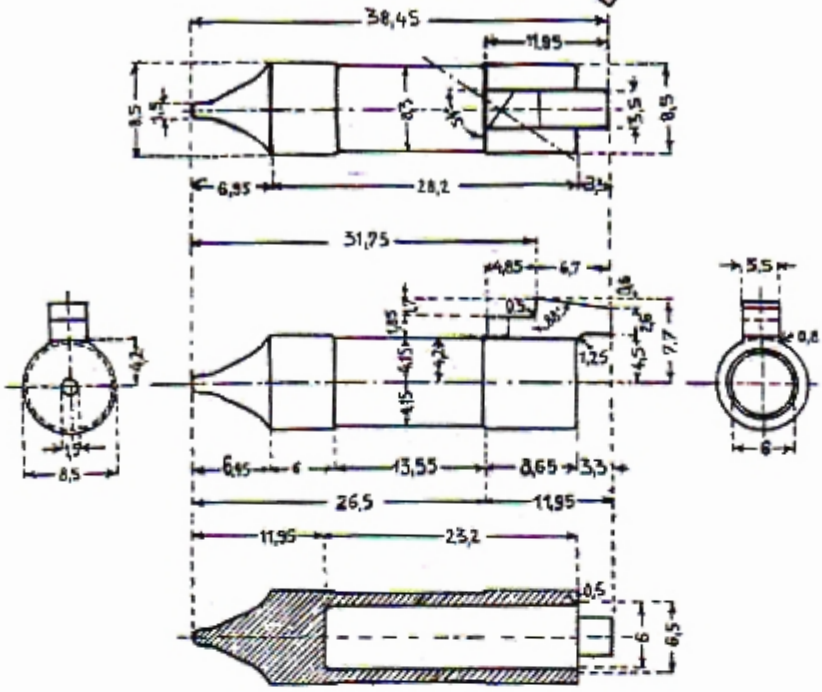

5:1.

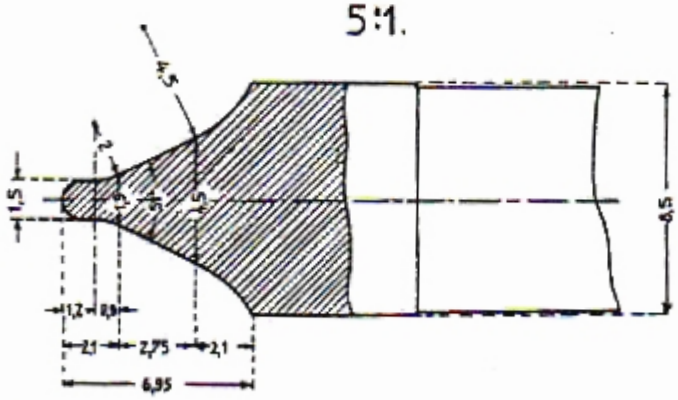

Der Schlagbolzen.

Von ~~Tiegl.~~ Flußstahl, ~~[illegible]~~ hart eingesetzt, ~~[illegible]~~ mm

Ganze Länge ..... 38,45 −0,2

Die Spitze,

~~lang~~ ..... ~~4,85~~

Durchmesser im vordern Teil ..... 1,5 −0,05

die Form ergibt die Schablone.

Der Schaft,

lang ..... 28,2 −0,2

Durchmesser { im stärkeren Teil ..... 6,5 −0,1
" schwächeren " ..... 6,3 −0,15

Die Bohrung für die Schlagbolzenfeder, mm

lang ..... 23,2 +0,5

Durchmesser ..... 6 +0,1

Die hintere Kante der Bohrung ist abgerundet.

Halbmesser 0,5

Der Ansatz,

breit ..... 3,5 −0,05

~~lang~~ ..... ~~11,95 −0,1~~

Die Rast,

Höhe über Mitte Bohrung ~~[illegible]~~

~~Abstand von der Schlagbolzenspitze~~ ..... ~~31,75~~

Die Kanten des Schafts nach Muster gebrochen.

Schreibgeschäftsz. 4.11.13. Nr. 2069.13. geh. A.2
18.11.13. - 1355.13. - J.

Nur für den Dienstgebrauch bestimmt.

Pistole 08.

3:1.

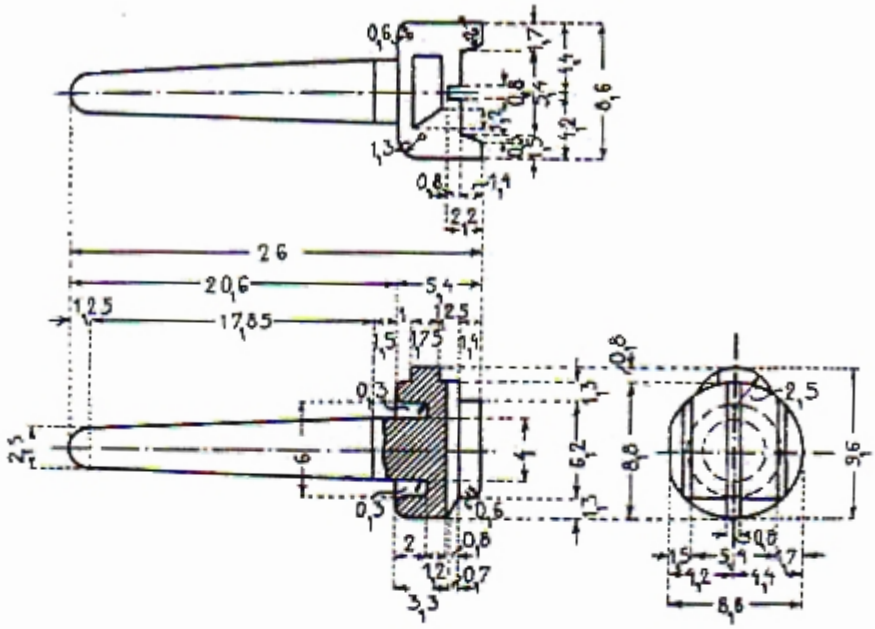

2:1.

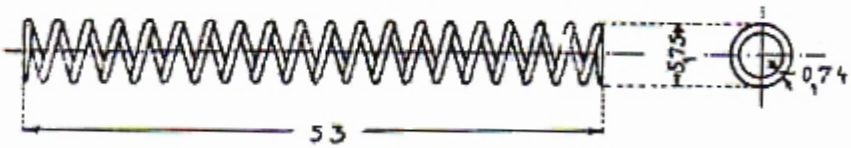

Der Federkolben.

Von flußstahl, hart eingesetzt. mm

Ganze länge ..... 26 − 0,5

Der Kopf,

lang ..... 5,4 − 0,1

Durchmesser ..... 8,8 − 0,1

Die Aussparung für den Haken, entspricht der Schablone.

~~breit~~ ..... ~~5,6 + 0,1~~

Der Einstrich, entspricht der Schablone.

~~breit~~ ..... ~~0,8 + 0,05~~

~~tief~~ ..... ~~0,8 + 0,05~~

Die Nase,

lang ..... 1,75 − 0,05

form und Stellung entspricht der Schablone

Die Eindrehung für die Schlagbolzenfeder, entspricht der Schablone.

~~Durchmesser (äußerer~~ ..... ~~6 + 0,1~~

~~innerer~~ ..... ~~4 − 0,1~~

mm

~~tief~~ ..... ~~2 ± 0,1~~

Der Stengel, entspricht der Schablone.

~~lang~~ ..... ~~20,6 − 0,2~~

~~Durchmesser (vorn~~ ..... ~~2,5 − 0,1~~

~~hinten~~ ..... ~~4 − 0,1~~

Die Schlagbolzenfeder.

Von Tiegelflußstahldraht, federhart oder naturhartem Tiegelflußstahldraht.

19½ Umgänge, die Enden angebogen.

lang ..... 53 ± 1

lang bei einer Belastung von 4,5 kg ..... 20 − 3

Durchmesser, äußerer ..... 5,75 ± 0,05

Drahtstärke ..... 0,74 $^{+0,01}_{-0,02}$

Infanterie-Konstruktionsbureau

Nur für den Dienstgebrauch bestimmt.

Pistole 08.

2:1.

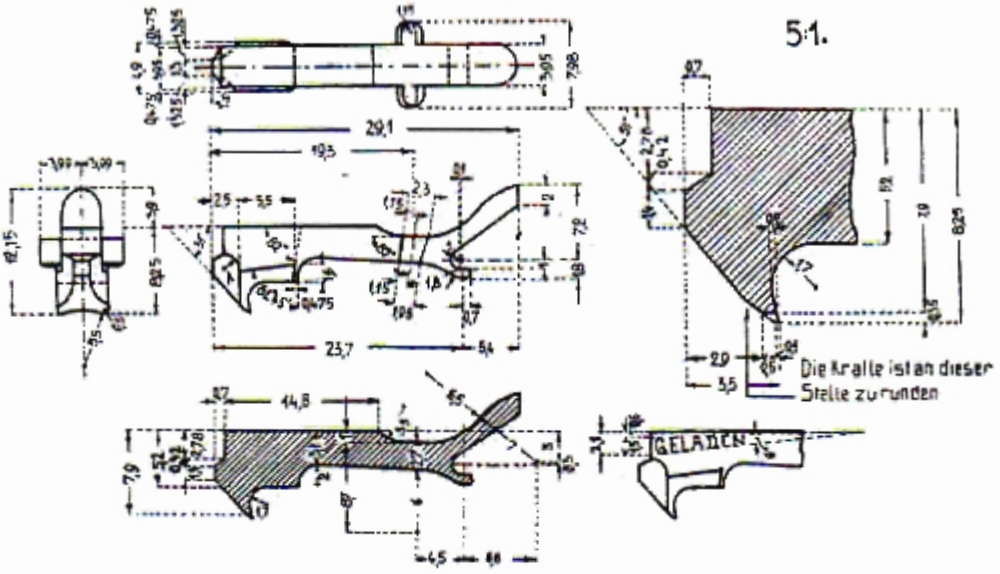

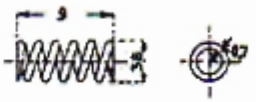

Der Auszieher.

Von Tiegelflußstahl, federhart, die Seitenflächen des Hauptteils bis zu den Krapfen und die Stirnfläche der Kralle blank.

		mm
~~lang~~		~~29,1 ± 0,1~~
breit	über dem Hauptteil	3,85 ± 0,1
	- der Kralle	4,9 ± 0,1
	- den Krapfen	7,98 ± 0,1

Die Nase, die Kralle, die beiden Krapfen, das Lager für den Auszieherstift } entsprechen den Schablonen

Die obere Form des Auszieh ers entspricht derjenigen der Kammer.

Die linke Seitenfläche trägt den Vermerk „Geladen"

Der Auszieherstift.

Von Tiegelflußstahldraht, federhart

	mm
lang	12 ± 0,1
Durchmesser	1,98 ± 0,05

Die Auszieherfeder.

Von Tiegelflußstahldraht, federhart f

6 Umgänge, die Enden angebogen.

lang	9 ± 1
Durchmesser, äußerer	3,8 ± 0,3
Drahtstärke	0,7 ± 0,05

f oder naturhartem Tiegelflußstahldraht.

Nur für den Dienstgebrauch bestimmt.

Pistole 08.

3:1.

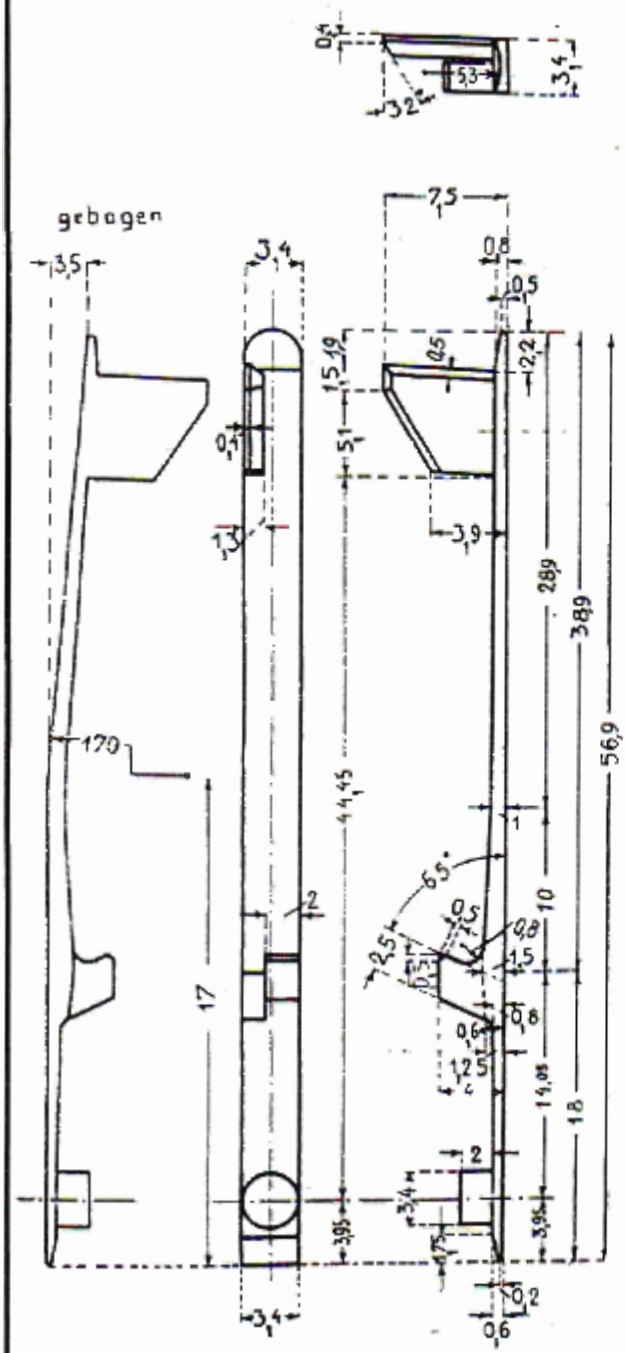

Der Auswerfer.

Von Tiegelflußstahl, federhart, F mm

~~lang~~ ---------- ~~56,9 — 0,1~~

breit ---------- 3,4 — 0,05 0,1

Die Nase,

stark ---------- 1,3 — ~~0,05~~ 0,1

Form und Stellung entspricht der Schablone

Die Kralle,

stark ---------- 2 — ~~0,05~~ 0,1

Form und Stellung entspricht der Schablone.

Der Zapfen,

lang ---------- 2 + ~~0,05~~ 0,1

Durchmesser ---------- 3,4 — ~~0,05~~ 0,1

die Stellung entspricht der Schablone.

Die Spreizung ... 3,5

Anmerkung:
Die übrigen Abmessungen des Auswerfers entsprechen den Schablonen.

F gelb angelassen.

Nur für den Dienstgebrauch bestimmt.

Pistole 08.

2:1.

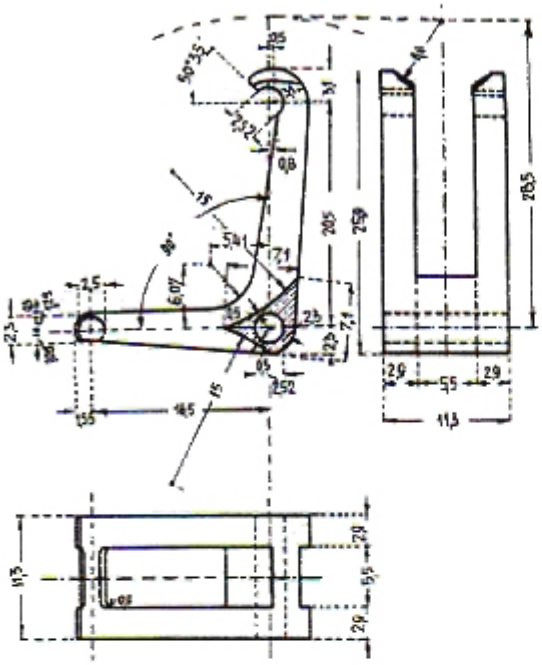

Der Kuppelungshebel.

Von Tiegelflußstahl, federhart mm

Länge { des obern Arms von Mitte Bohrung für den Kuppelungshebelstift bis Mitte Lager für den Zapfen des Hakens ..... 20,5 - 0,2

Länge { des untern Arms von Mitte Bohrung für den Kuppelungshebelstift bis Mitte Lagerzapfen ..... 16,5 - 0,2

Breit ..... 11,3 - 0,2

Die Ausschnitte in den Armen,

weit ..... 5,5 + 0,3

Die Bohrung für den Kuppelungshebelstift,

Durchmesser ..... 2,52 + 0,05

Das Lager für den Zapfen des Hakens

entspricht der Schablone

Der Lagerzapfen des untern Arms,

Durchmesser ..... 2,5 - 0,1

Die Form und Stellung der Arme entspricht der Schablone.

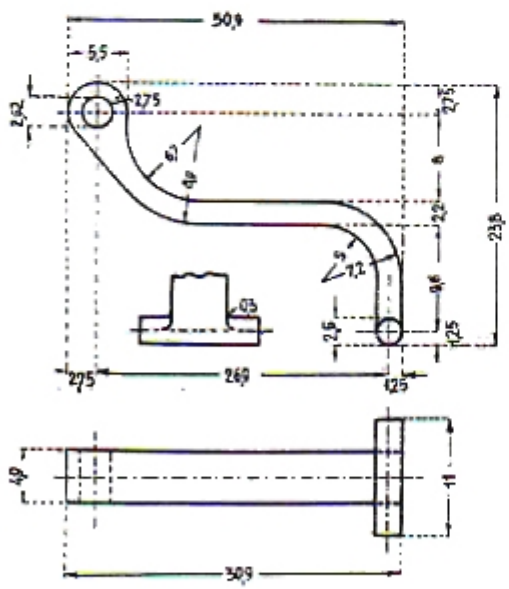

Der Haken.

Von Tiegelflußstahl, federhart

Breit ..... 4,9 - 0,2

stark, in der Mitte ..... 2,2 ± 0,1

Das Öhr,

Durchmesser ..... 5,5 ± 0,1

Die Bohrung für den Hakenstift,

Durchmesser ..... 2,52 + 0,08

Der Zapfen,

Durchmesser ..... 2,5 - 0,1

Lang ..... 11 + 0,2

Die Form des Hakens entspricht der Schablone

Der Kuppelungshebelstift.

Von Tiegelflußstahldraht, federhart.

Lang ..... 16,2 - 0,2

Durchmesser ..... 2,5 - 0,05

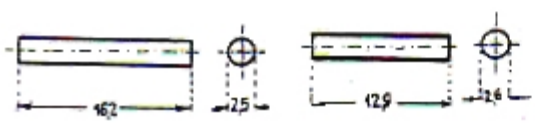

Der Hakenstift.

Von Tiegelflußstahldraht, federhart.

Lang ..... 12,9 - 0,4

Durchmesser ..... 2,6 - 0,05

Abschriftlich gültig. 4.11.13. Nr. 2069.13. geh. A.2.
10.11.13. " 1355.13. " 9.

Nur für den Dienstgebrauch bestimmt.

Pistole 08.

2:1

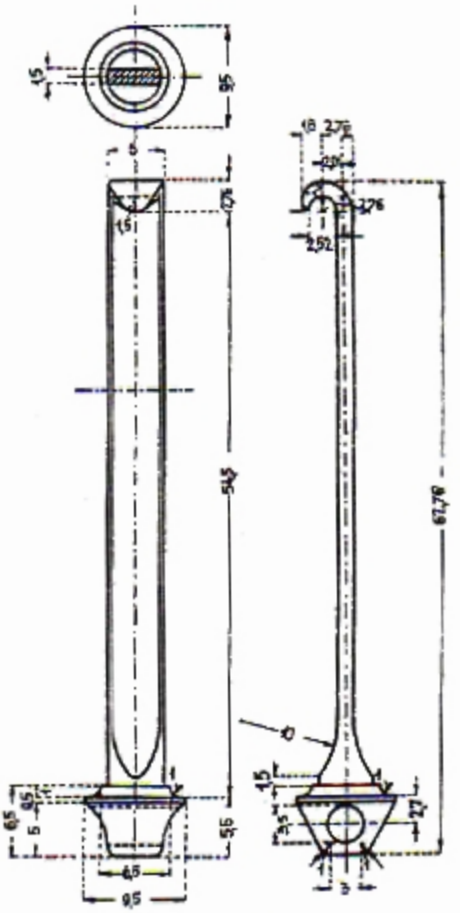

Die Kuppelungsstange

Von Tiegelflußstahl, federhart. mm

Ganze Länge ..... 62,76 −0,46

Der Kopf,

lang ..... 6,5 −0,2

Der flache Teil.

breit ..... 5 −0,2

stark ..... 1,5 ±0,1

Die Form entspricht der Schablone

Die Schließfeder.

Von Tiegelflußstahldraht, federhart/

22 Windungen, die Enden angebogen.

lang ..... 96 +2,5

lang, bei einer Belastung von $12\frac{1}{2}$ kg ..... 50 −1

Durchmesser, äußerer ..... 10 −0,1

Drahtstärke ..... 1,4 −0,05

/ oder naturhartem Tiegelflußstahldraht,

1:1.

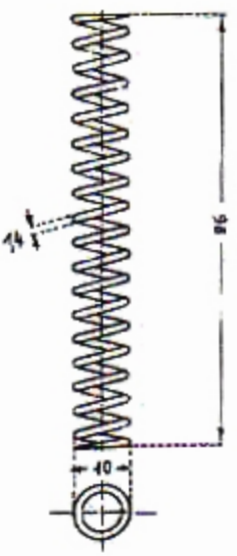

Geheimhaltungsg. 4.11.13. Nr. 2069 13. geh. A.2 17.11.13. · 1355.13. · 7.

Nur für den Dienstgebrauch bestimmt.

Pistole 08.

2:1.

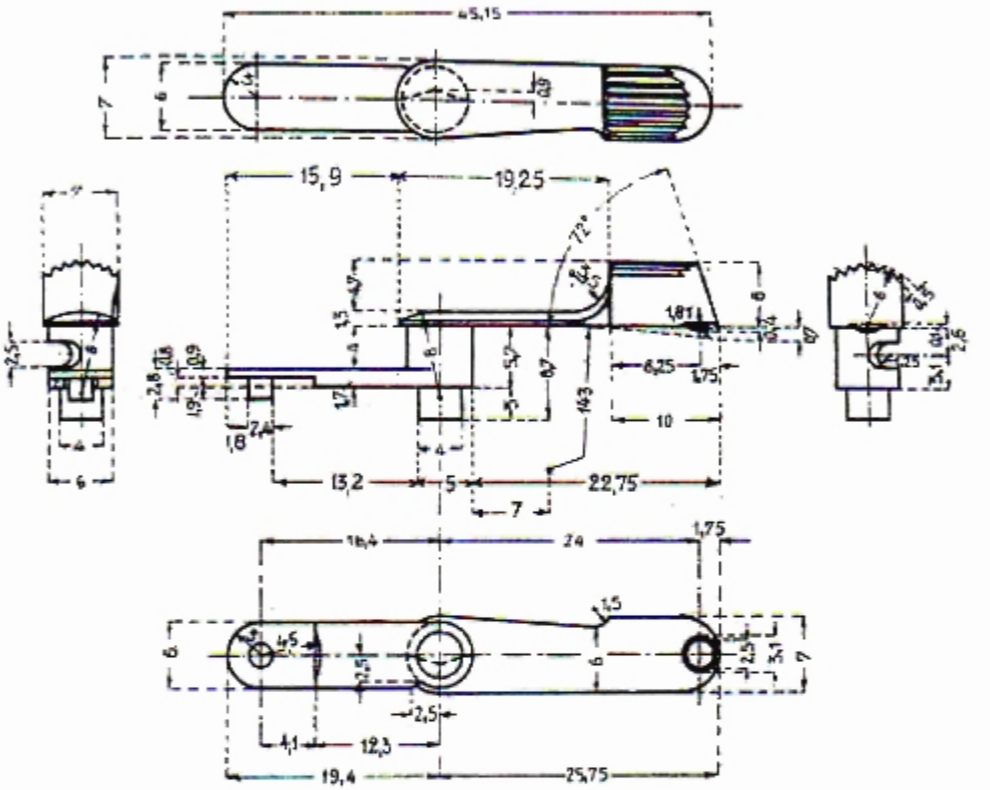

Der Sicherungshebel.

Von Tiegelflußstahl, federhart, der Flügel gelb angelassen. mm

~~Ganze Länge~~ ~~45,15 ±0,2~~

Der Flügel,

~~lang, gestreckt, bis Mitte Welle~~ ~~25,75 −0,1~~

Der federnde Teil,

stark 1,5 $^{+0,1}_{-0,05}$

Der Knopf,

oben gerefelt;

~~lang~~ ~~10 −0,1~~

~~hoch~~ ~~6 −0,1~~

breit 7 −0,10

Die Warze,

Entfernung von Mitte Warze bis Mitte Welle 24 ±0,05

~~hoch~~ ~~0,4 +0,05~~

~~Durchmesser~~ ~~2,5 −0,1~~

Die Welle,

lang 5,7 ± 0,1

Durchmesser 6 −0,05

der Ausschnitt für den Sicherungshebelstift entspricht in Form und Stellung der Schablone.

Der Arm,

~~lang bis Mitte Welle~~ ~~19,4 −0,1~~

breit 6 −0,1 +0,2

stark { am schwachen Teil 0,9 −0,05
" starken " 1,7 −0,05

Der starke Zapfen,

lang 5 $^{+0,2}_{-0,05}$

Durchmesser 4 −0,05

Der schwache Zapfen,

Entfernung von Mitte Zapfen bis Mitte Welle 16,4 ±0,05

lang 1,9 −0,1

Durchmesser 2,4 −0,05

Spreizung 0,7

Gründlich gültig 4.11.13. Nr. 2069.13. geh. A.2
17.11.13. · 1355.13. · F.

Nur für den Dienst=
gebrauch bestimmt.

Pistole 08.

2:1.

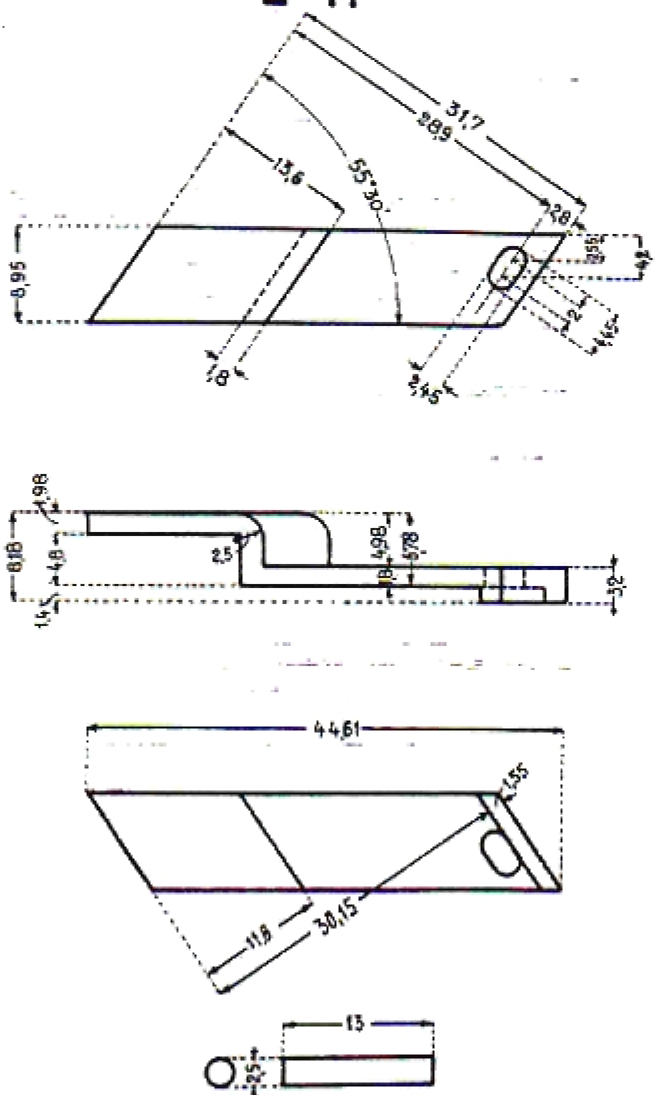

Der Sicherungsrie= gel.

mm

Von Flußstahl, hart eingesetzt, die Seitenflächen sowie die äußere Seite des Blattes blank geschmirgelt.

Breit _ _ _ _ _ _ _ _ _ _ _ 8,95 ± 0,03/0,05

stark { im Blatt _ _ _ _ _ _ _ 1,98 ± 0,02
" Führungsstück _ _ _ 1,8 − 0,1
über der ~~Führungsleiste~~ Abflachung . . . ~~3,2 − 0,1~~ 6,78 + 0,02/− 0,03 }

Der Ausschnitt für den schwachen Zapfen des Sicherungshebels,

~~lang~~ _ _ _ _ _ _ _ _ _ _ ~~4,45~~

breit _ _ _ _ _ _ _ _ _ _ 2,45 + 0,05

Die Stellung (eins. Länge) des Ausschnitts sowie die Form des Sicherungsriegels entspricht der Schablone.

Der Sicherungs= hebelstift.

Von Tiegelflußstahldraht, federhart.

Lang _ _ _ _ _ _ _ _ _ _ _ 15 + 0,2

Durchmesser _ _ _ _ _ _ _ _ 2,5 − 0,05

Geschäftszeichen. 4.11.13. Nr. 2069.13. geh. A.2.
10.11.13. 1355.13. 3.

Nur für den Dienstgebrauch bestimmt.

Pistole 08.

2:1.

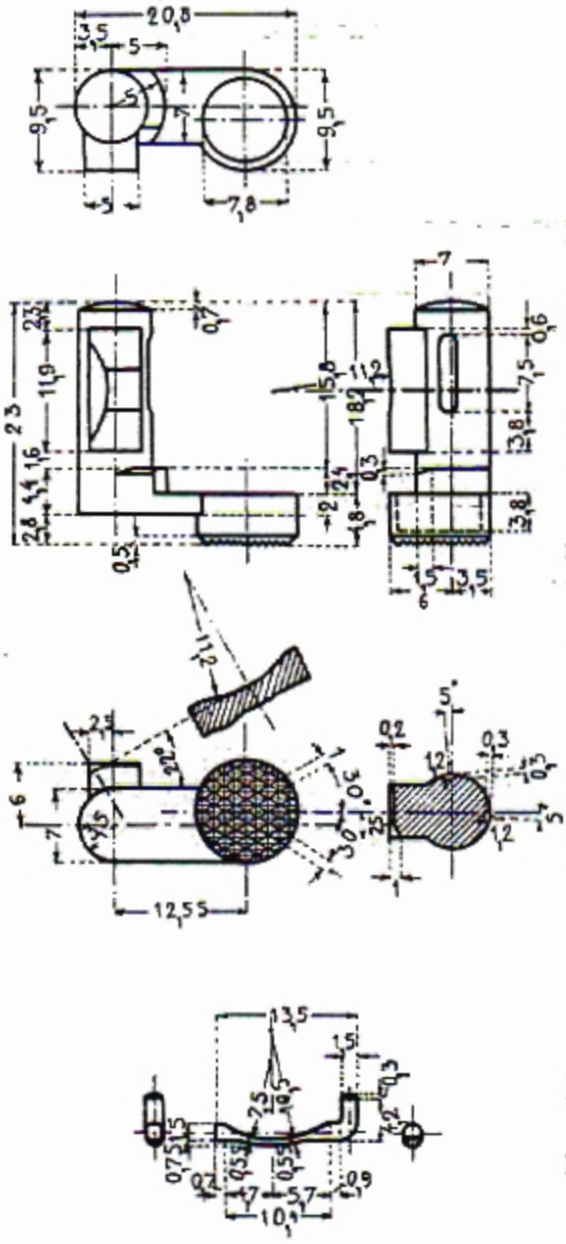

Das Sperrstück.

Von flußstahl, hart eingesetzt und gelb angelassen

Der Flügel,

	mm
~~lang von Mitte Welle bis Mitte Knopf~~	~~18,55 — 0,2~~
stark	4,4 — 0,2
stark im abgesetzten Teil	2 — 0,2
breit	7 — 0,2

Der Knopf,

~~Durchmesser~~	~~9,5 — 0,2~~
hoch	4,8 — 0,2

die linke, äußere Fläche ist mit Fischhaut versehen.

Die Welle,

lang	15,8 — 0,2
Durchmesser	7 — 0,05

Die Ausmuldungen für die Sperrstückfeder entsprechen in Form und Stellung der Schablone.

Das Widerlager,

lang	11,9 — 0,1
breit	5 — 0,1
Radius der Ausmuldung ~~in~~	~~11,2 — 0,2~~
die Stellung entspricht der Schablone.	
~~Höhe über dem Widerlager~~	~~9,5 — 0,2~~

Die Sperrstückfeder.

Von Tiegelflußstahldraht, federhart.

lang, gebogen	13,5 — 0,2
Durchmesser	1,5 — 0,05

Anmerkung:

Die übrigen Abmessungen und die Form entsprechen den Schablonen.

Gleichzeitig. 4.11.13 Nr. 2069.13. geh. A.2.
10.11.13 . 1355.13 . 3.

Nur für den Dienstgebrauch bestimmt.

Pistole 08.

2:1.

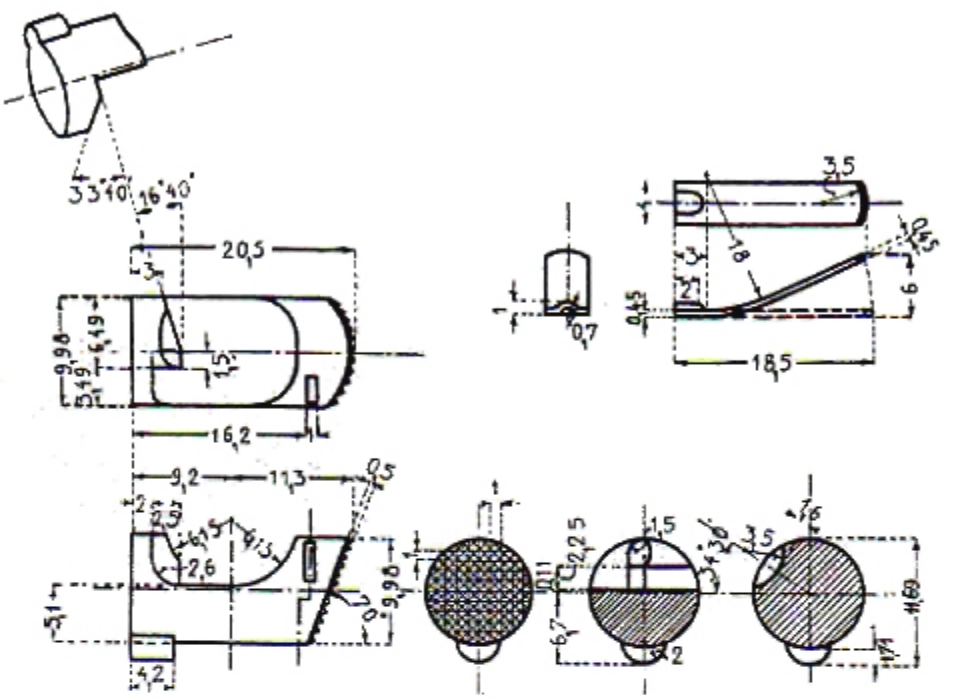

Der Magazinhalter.

Von flußstahl, hart eingesetzt und gelb angelassen.

	mm
Durchmesser	9,98 — 0,05 ~~0,02~~

Die abgeschrägte Seite ist mit Fischhaut versehen

Die Ausmuldung mit der Rast, der Einschnitt für die Magazinhalterfeder } entsprechen in form und Stellung den Schablonen.

Die Nase,

lang	4,2 — 0,2
die Höhe ~~von Mitte Magazinhalter bis zur aufsprengbaren Fläche~~	~~6,7 — 0,1~~
~~Radius der Rundung~~	~~2 — 0,1~~

Die Magazinhalterfeder.

Von Tiegelflußstahl, federhart und blau angelassen.

lang, gestreckt	18,5 — 0,2
breit	4 — 0,2
stark	0,45 — 0,05

die Spreizung entspricht der Schablone.

Die Nase entspricht in form und Stellung der Schablone

Nur für den Dienstgebrauch bestimmt.

Pistole 08.

1:1.

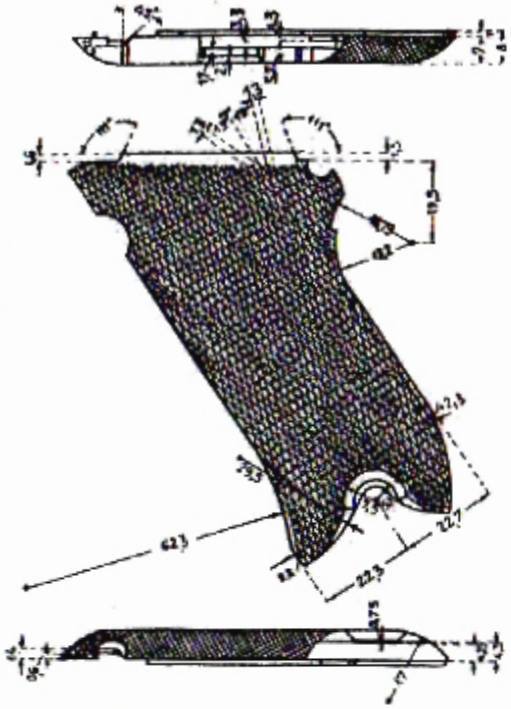

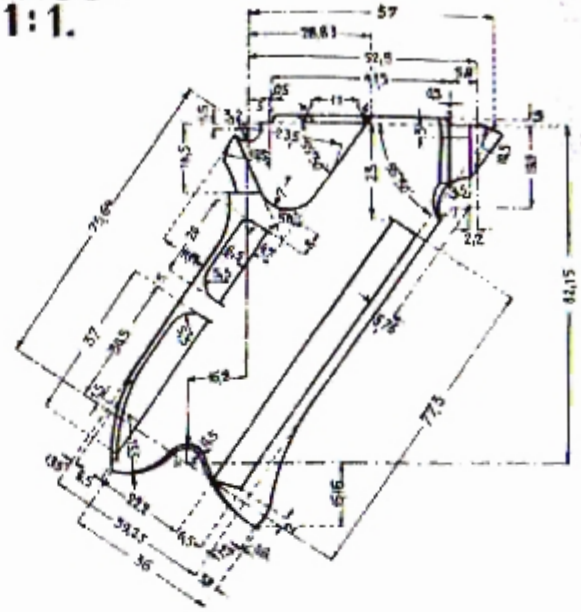

2:1.

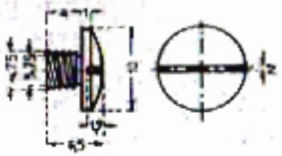

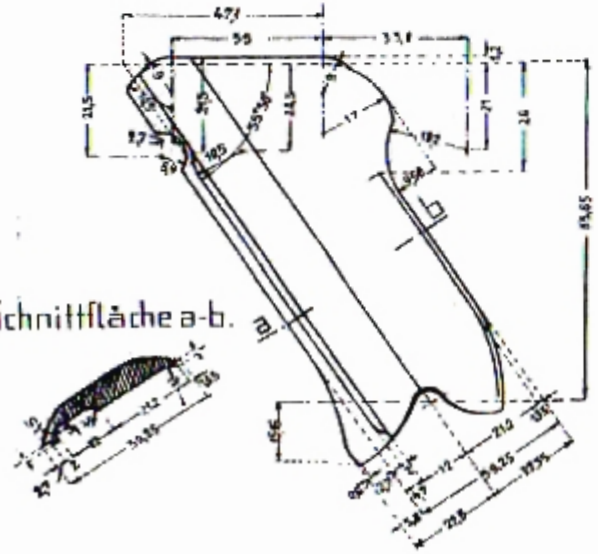

Schnittfläche a-b.

Die rechte Griffschale.

Von Nußbaumholz, geölt. mm

Die äußere Form entspricht dem Musterstück und der Schablone.

Stark ..... 7 −0,1 0,2

Der innere Vorstand des Holzes,

hoch ..... 1 −0,1

Die Einlassung für den Knopf,

breit ..... 12 +0,2

tief ..... 1,8 −0,1

Die Einlassung für den Kopf der Griffschalenschraube, der Ausschnitt für den Magazinhalter } entsprechen den Schablonen

Die Fischhaut auf der äußern Seite entspricht derjenigen des Musterstücks

Die linke Griffschale.

Von Nußbaumholz, geölt.

Die äußere Form entspricht dem Musterstück und der Schablone.

Stark ..... 7 −0,1 0,2

Der innere Vorstand des Holzes,

hoch ..... 1 −0,1

Die Einlassung für den Sicherungshebel. mm

tief ..... 3,5 +0,1

Die Einlassung für den Kopf der Griffschalenschraube, die Einlassung für die Magazinhalterfeder, der Ausschnitt für den Magazinhalter, der Ausschnitt für die Sicherungshebelwelle } entsprechen den Schablonen.

Die Fischhaut auf der äußern Seite entspricht derjenigen des Musterstücks

Die Griffschalenschraube.

2 Stück.

Von Flußeisen gezogen, hart eingesetzt und blau angelassen

lang ..... 6,5 −0,1

Durchmesser des Kopfs ..... 10 −0,1

der Gewindestelle { lang ..... 4 +0,1
Weite 3,46 engl. Nr 50

Nur für den Dienstgebrauch bestimmt.

Pistole 08.

1:1.

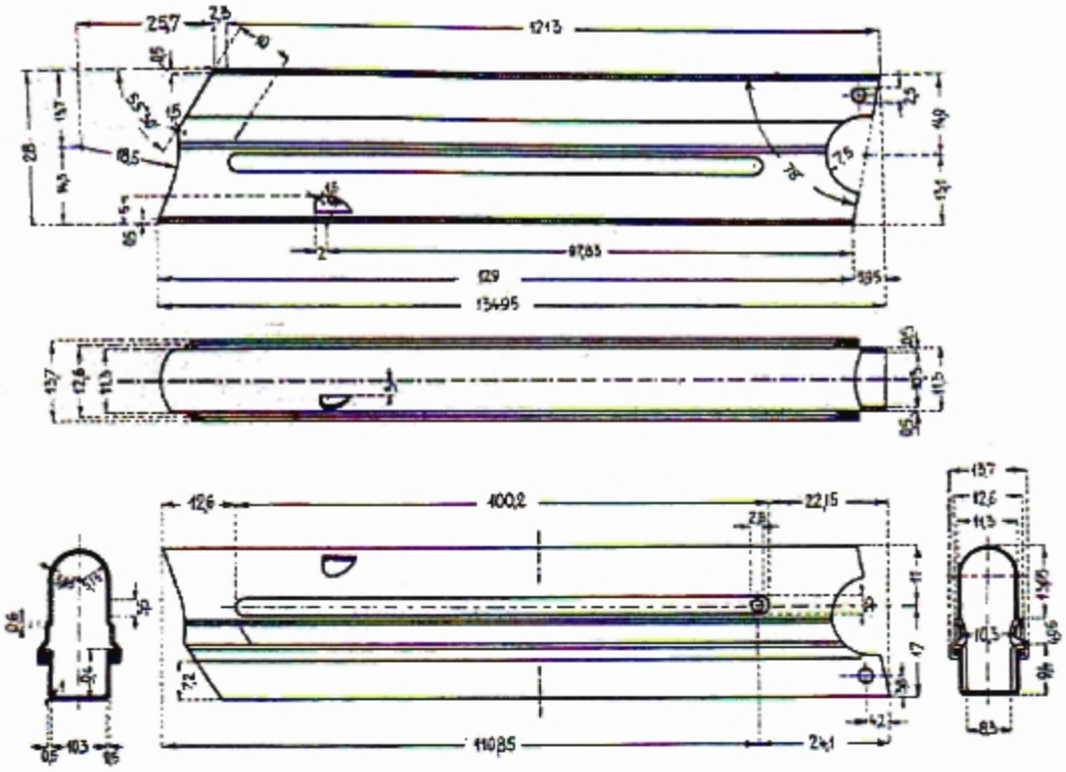

Magazin.

Das Gehäuse.

Von Flußstahlblech, vernickelt, die beiden Teile mittels Falzen an einander befestigt — mm

Ganze Länge	+34,05 −0,1
breit über den Falzen	13,7 ±0,05
breit vorn	11,5 −0,1
breit hinten	11,3 −0,1
hoch	28 −0,1

Der Schlitz für den Knopf,

lang	100,2 +0,5 −0,5
breit	3,5 +0,1 −0,2

Die Bohrung für den Bodenstückstift entspricht dem Durchmesser des Stifts, die Stellung entspricht der Schablone.

Der Einschnitt für die Rast des Magazinhalters entspricht in Form und Stellung der Schablone.

Der Ausschnitt für die Handhabe des Bodenstücks, — mm

Radius	7,5+0,1

Die Stellung entspricht der Schablone.

Anmerkung:

Die übrigen Abmessungen und die Form entsprechen den Schablonen.

Nur für den Dienstgebrauch bestimmt.

Pistole 08.

2:1.

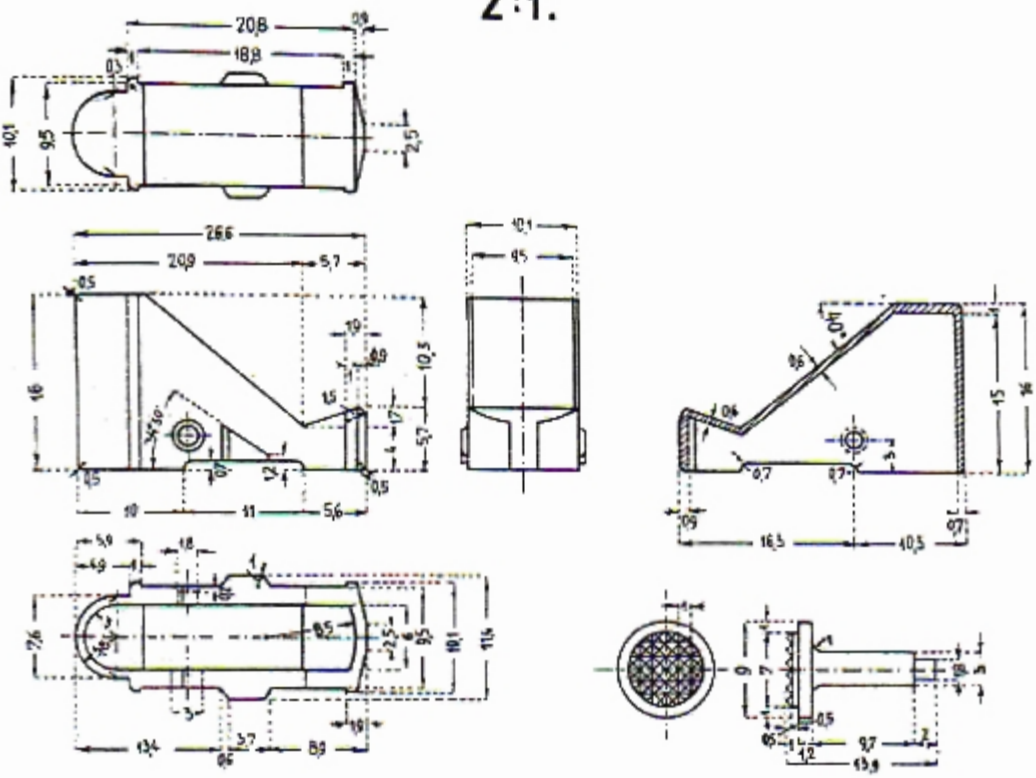

Das Magazin.

Der Zubringer.

Von flußstahl, hart eingesetzt, die Oberflächen poliert, die scharfen Kanten gebrochen

	mm
lang	26,4 - 0,2
hoch	16 - 0,2
breit { zwischen den Führungsleisten	10,1 - 0,1
breit { - - Nasen	11,4 - 0,1

Der Einschnitt für den Federkopf

~~lang entspricht der Schablone~~	~~11 - 0,1~~
~~hoch~~	~~0,5 - 0,1~~

die Stellung entspricht der Schablone.

Die Bohrungen für den Schaft und **den Nietzapfen des Knopfs** entsprechen in ihrer Weite den bezgl. Abmessungen dieses Teils.

Die Auflage für die Patrone, die beiden Nasen und die übrigen Abmessungen des Zubringers } entsprechen den Schablonen

Der Knopf.

Von flußstahl, vernickelt, mit dem Zubringer nach dem Einstellen in das Gehäuse vernietet

	mm
Ganze länge, unvernietet	13,9 ± 0,2
länge { des **Schafts**	8,7 ± 0,1
länge { " **Nietzapfens**	2 ± 0,2
Durchmesser { des **Kopfs**	9 - 0,2
Durchmesser { " **Schafts**	5 - 0,1
Durchmesser { " **Nietzapfens**	1,8 - 0,1

Die Fischhaut auf dem abgesetzten Teil des Kopfs entspricht der des Musterstücks.

Nur für den Dienstgebrauch bestimmt.

Pistole 08.

1:1.

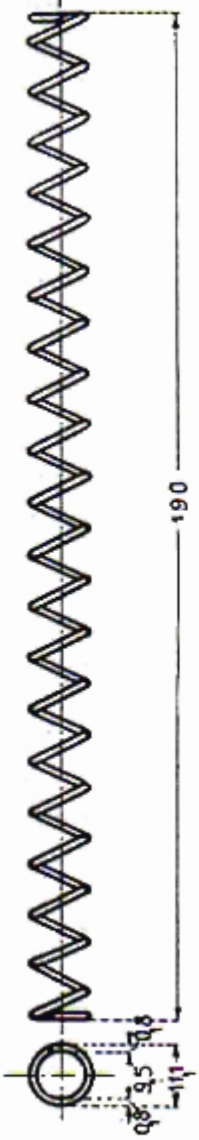

Magazin.

Die Zubringerfeder.

Von naturhartem Tiegelflußstahldraht.
20 ± ½ Umgänge.
Das eine Ende in die Rille des Federkopfs eingebogen, das andere Ende angebogen.

		mm
lang	ohne Belastung	190 − 5
	bei einer Belastung von 2,85 – 0,55 kg	25
äußerer Durchmesser		11,1 + 0,1
Drahtstärke		0,8 − 0,03

Der Federkopf.

Von Aluminium.

lang		16,5 − 0,2
Wandstärke		0,5 ± 0,1
Durchmesser	des Bunds	11,4 − 0,1
	„ Schafts	9,6 − 0,1

die Form entspricht der Schablone.

2:1.

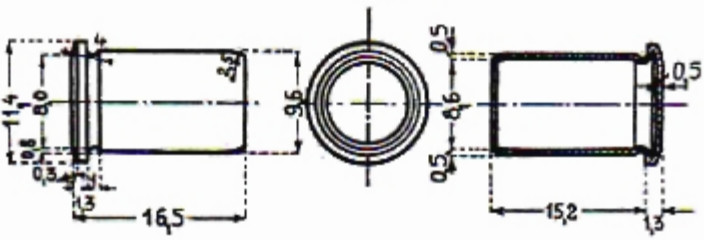

Geheimhaltungsstufe. 4.11.13. No 2069/13. geh. A.2. 27.11.13. 1355.13. 7.

Nur für den Dienstgebrauch bestimmt.

Pistole 08.

2:1.

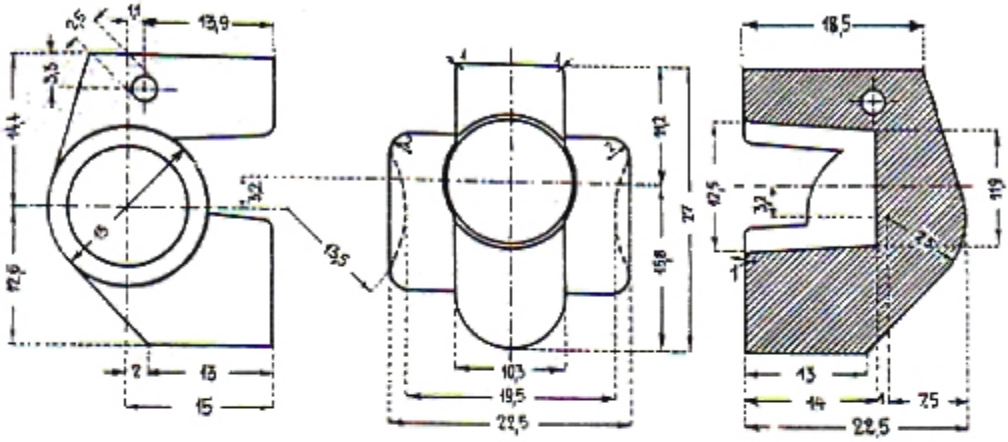

Ansicht von unten.

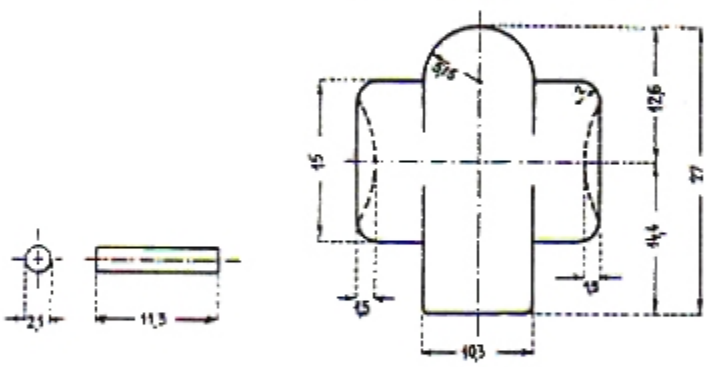

Magazin.

Das Bodenstück. mm

Von Nußbaumholz, geölt

lang ..... 27 −0,2

hoch ..... 22,5 −0,2

breit { über dem Lagerteil ..... 10,5 −0,1
" der Handhabe ..... 22,5 −0,2 ±0,3

Das Lager für die Zubringerfeder,

Durchmesser { ~~oben~~ ..... ~~10,5 +0,1~~
~~unten entspricht der Schablone~~ ..... ~~11,0 −0,1~~

tief ..... 14 ~~±0,1~~ +0,2

Die Stellung entspricht der Schablone

Die Handhabe,

Durchmesser ..... 15 −0,2

Die Stellung entspricht der Schablone.

Die Bohrung für den Bodenstückstift entspricht dem Durchmesser des Stifts. mm

Anmerkung:

Die übrigen Abmessungen entsprechen den Schablonen.

Der Bodenstückstift.

Von Tiegelflußstahldraht, federhart

lang ..... 11,3 +0,15

Durchmesser ..... 2,5 −0,05

Pistole 08.

Zusammenstellung.

2:1.

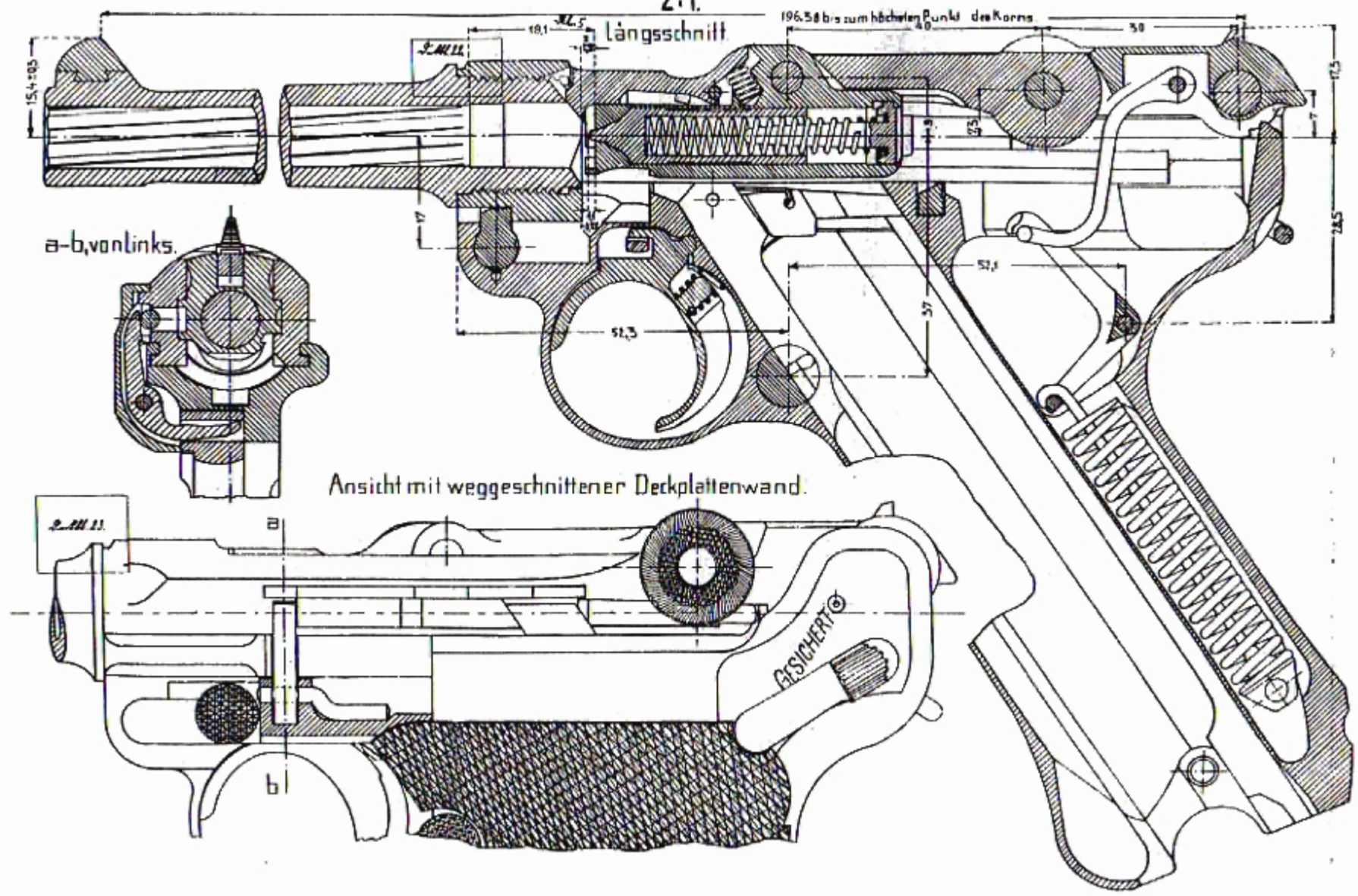

Nur für den Dienstgebrauch bestimmt.

Pistole 08.

1:1.

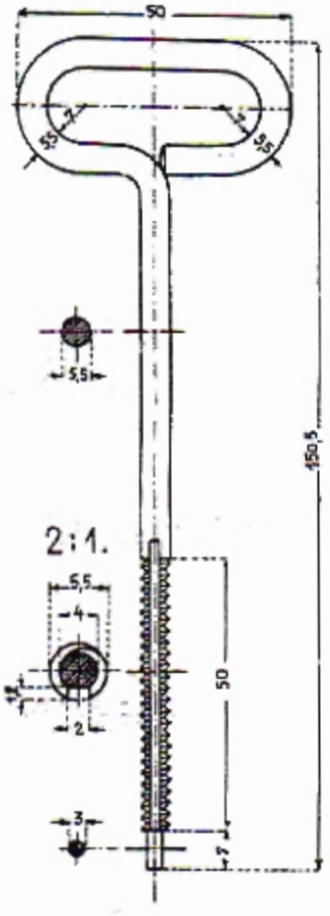

Gewindeprofil.
20:1.

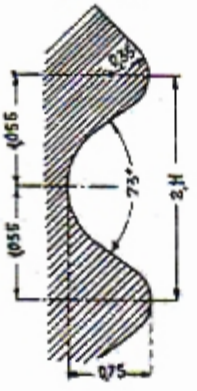

2:1.

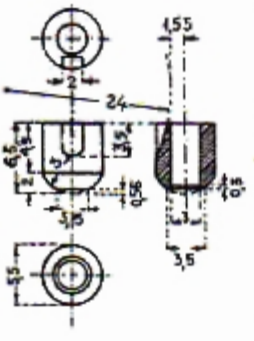

Der Wischstock.

Der Stock.

mm

Von Flußstahldraht, blank gezogen und mit der Kappe vernietet, entspricht in seiner Form dem Musterstück. Abb. 10.

Ganze Länge { aufgebogen ..... 232 – 1
gebogen, unvernietet 150,5 – 1

Durchmesser ..... 5,5 – 0,1

Der Gewindeteil.

Lang ..... 50 $^{+1}_{-0,5}$

Durchmesser { äußerer 5,5
innerer 4
12 Gang auf 25,4 mm.

Die Nute.

breit ..... 2 ± 0,1

Nach dem Vernieten mit der Kappe einzufräsen.

Der Nietzapfen.

Lang ..... 7 – 0,2

Durchmesser ..... 3 – 0,1

Die Kappe.

Von Messing, gezogen, mit dem Stock vernietet, ~~entspricht in ihrer Form dem Musterstück.~~

Lang, ungebohrt ..... 6,5 – 0,2

Durchmesser, äußerer ..... 5,5 – 0,1

Die Bohrung entspricht in ihrer Weite dem Durchmesser des Nietzapfens am Stock.

1:1.

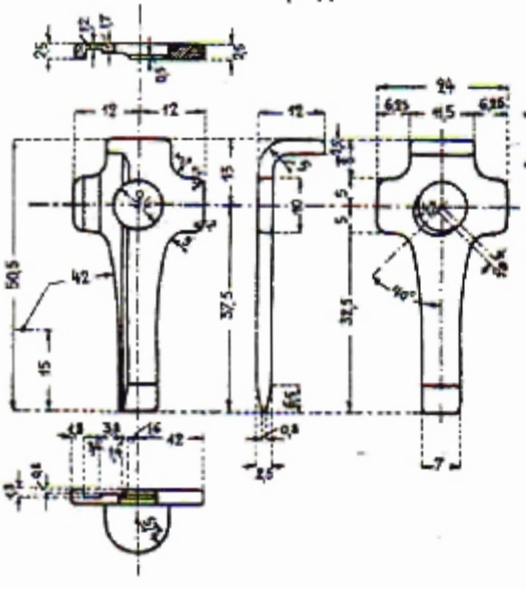

Der Schraubenzieher.

Von Tiegelflußstahl, federhart; die Kanten nach dem Muster gebrochen. mm

Lang ..... 50,5 $^{+1}_{-0,5}$

breit ..... 24 $^{+0,2}_{-0,5}$

Die übrigen Abmessungen und die Form entsprechen den Schablonen und dem Muster.