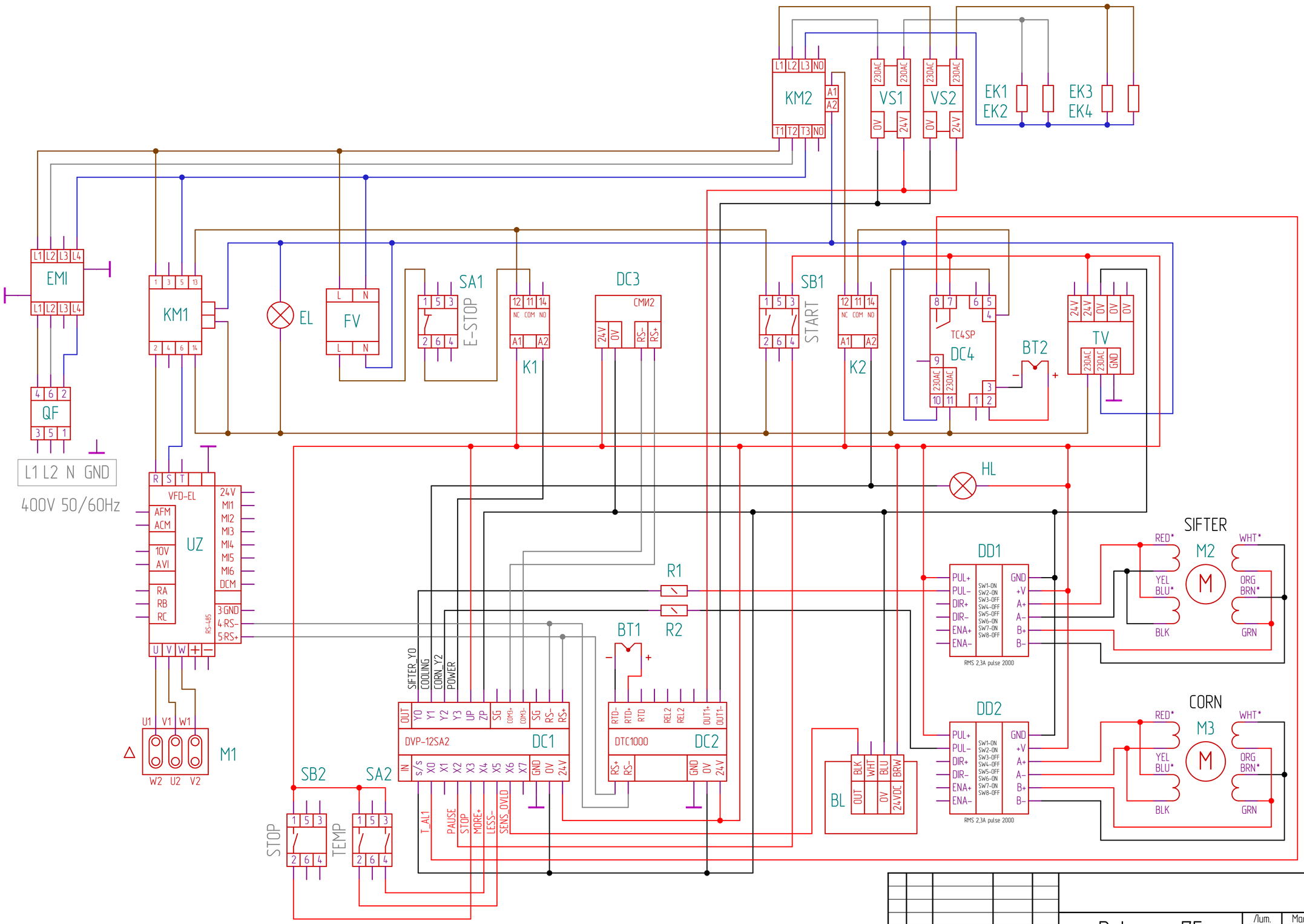

Изм.	Лист	№ докум.	Подп.	Дата
Разраб.		Polynovkin		
Пров.				
Т.контр.				
Н.контр.				
Утв.				

Robopop 75
400V 50/60Hz

Лит.	Масса	Масштаб
Лист	Листов	1

RoboLabs.pro

Перв. примен.

Справ. №

Подп. и дата

Инв. № дубл.

Взам. инв. №

Подп. и дата

Инв. № подл.

Копировал:

Формат А2