# SPANDICONCIME
# FERTILIZER SPREADER
# EPANDEUR D'ENGRAIS

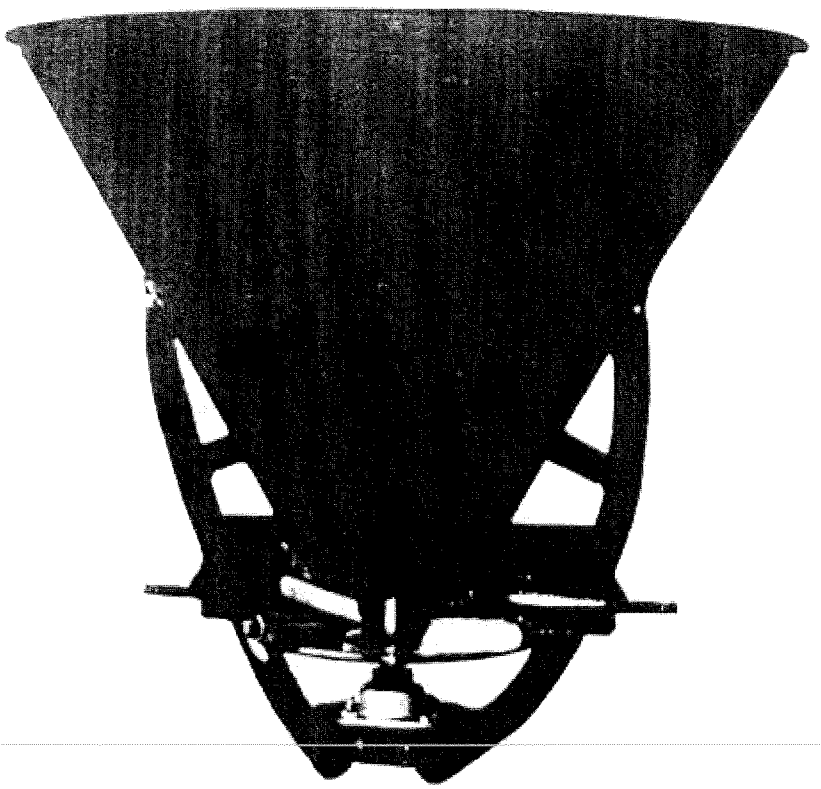

CE

MANUALE PER L'USO E LA MANUTENZIONE - CATALOGO RICAMBI

*OPERATOR'S MANUAL - SPARE PARTS LIST*

NOTICE D'UTILISATION ET ENTRETIEN - *LISTE DES PIECES DE RECHANGE*

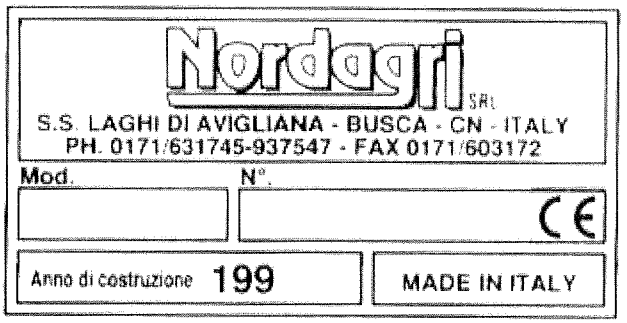


Questa etichetta apposta sulla macchina indica i dati della ditta costrutrice, l'anno di immissione in commercio, il tipo e il numero di serie progressivo.

*This identification plate placed on the machine, shows the details of manufacturers, the year of manufacture, type and serial number of machine.*

Cette étiquette collée sur la machine indique les données de la société productrice, l'année de mise en vente, le modèle et le numéro de série.

## NORME DI SICUREZZA

Leggere attentamente questo manuale. Imparare ad usare la macchine in sicurezza.

## *SAFETY ADVICE*

*Carefully read this manual. Learn how to operate this machine safely.*

## NORMES DE SECURITE

Lire attentivement ce manuel afin d'apprendre à utiliser la machine en toute sécurité.

Questo simbolo è usato nel manuale e negli adesivi apposti sulla macchina per evidenziare tutti i consigli relativi alla sicurezza personale.

*This simbol is used through this operator manual and on the machine to help the operator to recognize dangers and to prevent accidents.*

Ce symbole sera utilisé dans le manuel et sur les étiquettes collées sur l'épandeur afin d'attirer l'attention sur les conseils relatifs à la sécurité personelle.

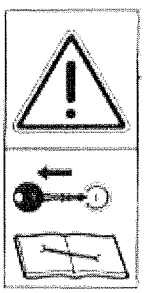

Non permettete di usare questa macchina senza aver informato di detti consigli eventuali altri utilizzatori.

*Do not let anyone operate this machine without proper instructions.*

Ne pas utiliser la machine sans avoir au préalable informer l'utilisateur des consignes de sécurité.

La ditta produttrice declina ogni responsabilità per danni derivanti dall'uso improprio della macchina, da lavori eseguiti senza la precisa osservanza delle norme e dei consigli indicati nelle decalcomanie o contenuti in questo manuale. Le macchine riparate con particolari non di nostra produzione o modificate perdono i requisiti di sicurezza da noi garantiti.

*The manufacturer is non liable for damages due to an improper use of the machine, due to works performed without taking care of the advices and warnings showed on the warning labels on the machine and in this manual. The use of spares not originally manufactured or modified may have adverse effect on the safety characteristics guaranteed.*

La société productrice décline toute responsabilité pour des dommages dus à une mauvaise utilisation de la machine, à des travaux effectués sans avoir respecté les normes et les conseils donnés sur les étiquettes et dans ce manuel. Les machines qui seront réparées avec des piéces qui ne sont pas de notre production ou modifiées, ne répondent plus aux norme de sécurité que nous garantissons.

**NON TOCCARE GLI ORGANI IN MOVIMENTO**

Agganciamenti alla presa di forza possono causare seri danni alla persona. Disinserire l'albero cardano, inserire il freno a mano, fermare il motore e togliere la chiave dei contatti prima di:

- Inserire o disinserire la presa di forza.
- Effettuare regolazioni o manutenzione della macchina.
- Pulire la macchina.

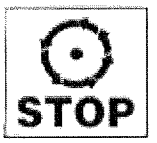


***STAY CLER OF ROTATING DRIVELINE***

*Entanglement in rotating driveline can cause serios injury or death. Disengage PTO, engage parking brake or place trasmission in "park", shut off the tractor and remove the key before:*

- *Attaching or detaching driveline.*
- *Making adjustaments or servicing the machine.*
- *Cleaning the machine.*

**NE PAS TOUCHER AUX MECANISMES DE LA MACHINE EN MARCHE!**

Les attelages à la prise de force peuvent provoquer des accidents dangereux pour l'homme, Débrancher le cardan mettre le frein à main, arreter le moteur et enlever la clef de contact avant de:

- Mettre ou débrancher la prise de force
- D'effectuer des réglages ou entretiens de la machine
- Nettoyer la machine.

## PROTEGGERE BAMBINI ED ESTRANEI

- Non adoperare la macchina in vicinanza di persone o animali domestici.
- Non permettere a nessuno di stare vicino alla macchina mentre il disco spargitore è in movimento.
- Non permettere ai bambini di usare il trattore e la macchina.
- Non portare passeggeri. I passeggeri possono farsi male e ostacolano la visuale dell'operatore.

## *PROTECT CHILDREN AND BYSTANDERS*

*- Never operate the machine near people or pets.*
*- Do not let anybody stand near the machine while the spreading disc is spinning.*
*- Do not allow children to operate tractor or machine.*
*- Keep riders off. Riders are subject to injury and obstruct operator's view.*

## PROTEGER LES ENFANTS ET PERSONNES NON AUTORISES

- Ne pas faire fonctionner la machine prés des personnes et animaux domestiques.
- Ne permettre à personne de rester prés de la machine, pendant que le disque épandeur est en fonctionnement.
- Interdire aux enfants d'utiliser le tracteur et la machine.
- Ne pas trasporter de passagers. Le passagers peuvent se blesser ou gener la vue de l'opérateur.

## USARE IL TRATTORE E LA MACCHINA IN SICUREZZA

- Mantenere tutti i dispositivi di protezione al loro posto.
- Tenere mani, piedi ed abiti lontano dalla macchina in funzione.
- Disinserire la macchina e osservare attentamente prima di effettuare la retromarcia.
- Durante il trasporto disinserire la presa di forza e assicurarsi che la leva di controllo sia bloccata per evitare l'abbassamento accidentale della macchina, fare attenzione al trasporto su strade pubbliche.

**ATTENZIONE: NON USARE IL TRATTORE E LA MACCHINA QUANDO SIETE STANCHI O ASSUMETE MEDICINALI. POSSONO ACCADERE GRAVI INCIDENTI ANCHE MORTALI.**

## *OPERATE TRACTOR AND MACHINE SAFELY*

*- Keep all guards and shields in place.*
*- Keep hands, feet and clothing away from the machine when the disc is turning.*
*- Disengage the machine and carefully look behind before backing up.*
*- During transport: disengage PTO, fully raise the machine and lock rockshaft control lever, beware of traffic on pubblic roads.*

***CAUTION: DO NOT OPERATE THE TRACTOR AND MACHINE WHEN YOU ARE TIRED OR WHEN USING MEDICATION, PERSONAL INJURY OR DEATH CAN OCCUR.***

**UTILISER LE TRACTEUR ET LA MACHINE EN TOUTE SECURITE.**
Laisser tous les dispositifs de protection à leur place.
Tenir hors de portée de la machine en marche les mains, les pieds et les habits.
Débrancher la machine et regarder attentivement avant d'effectuer la marche arriére.
Pendant le transport, débrancher la prise de force et s'assurer que le lévier de controle est bloqué afin d'éviter l'abaissement accidentel de la machine. Faire attention au trasport sur voies publiques.

**ATTENTION: NE PAS UTILISER LE TRACTEUR ET LA MACHINE EN CAS DE FATIGUES OU D'ABSORPTION DE MEDICAMENTS. DE GRAVES ACCIDENTS MEMES MORTELS PEUVENT ARRIVER.**

**ISTRUZIONI PER IL MONTAGGIO**
- COMPONENTI DELLA MACCHINA

1) TRAMOGGIA
2) TELAIO
3) RIDUTTORE
4) DISCO SPARGIMENTO (con palette)
5) BULLONERIA
6) INSIEME LEVE
7) AGITATORE INFERIORE
8) AGITATORE SUPERIORE (a richiesta)

- **MONTAGGIO**

a) montare il riduttore (3) al telaio (2) e fissare con viti e dadi.
b) Posizionare il disco spargitore (4) sull'albero di uscita e fissare con le spine elastiche interne ed esterne.
c) Montare la tramoggia (1) al telaio (2) con le speciali viti a testa tonda e dadi.
d) Inserire i chiusini negli appositi binari posti sul fondo della tramoggia. Fissare le leve al telaio con le apposite viti e bulloni e il pomello di bloccaggio.
Quando le leve (6) sono in posizione "zero", regolare i dadi dei tiranti fino a che i fori di uscita siano completamente chiusi.
e) Montare l'agitatore inferiore girando in senso antiorario.
f) Inserire l'albero cardano.

***ASSEMBLY INSTRUCTIONS***
*- COMPONENTS OF MACHINE:*

*1) HOPPER*
*2) FRAME*
*3) GEAR BOX*
*4) SPREADING DISC (WITH VANES)*
*5) HARDWARE BAG*
*6) LEVERS ASSEMBLY*
*7) LOWER AGITATOR*
*8) UPPER AGITATOR (OPTIONAL)*

- ***ASSEMBLY INSTRUCTION:***

*a) Mount the gear box (3) to the frame (2) and fix with bolts and nuts.*
*b) Position the spreading disc (4) on the output shaft and secure with inner and outer roll pins.*
*c) Assemble the hopper (1) to the frame with the three round cap bolts and nuts.*
*d) Slide the lever's shutters into the rails positioned at the hopper's botton. Fix the levers to the frame with proper bolt, nut and lock knob. When the levers (6) are in position "zero", regulate the nuts of the tie rods until the flowing holes are completely closed.*
*e) Mount the lower agitator (7) twisting anticlockwise.*
*f) Attach the PTO shaft.*

## INSTRUCTIONS POUR LE MONTAGE
## LES COMPOSANTS DE LA MACHINE:

1) TREMIS
2) CHASSIS
3) REDUCTEUR
4) DISQUE EPANDEUR
5) BOULONNERIE
6) GROUPE DE LEVIERS
7) AGITATEUR INFERIEUR
8) AGITATEUR SUPERIEUR (sur commande)

## MONTAGE

a) Monter le réducteur (3) sur le chassis (2) et le fixer avec vis et écrous.
b) Positionner le disque épandeur (4) sur l'arbre de sortie et le fixer avec des goupilles élasticques internes et externes.
c) Monter le trémis (1) sur le chassis (2) avec les vis spéciales à tête ronde et écrous.
d) Insérer les grilles dans les rails appropriés installés au fond du trémis. Fixer les leviers au chassis avec les vis, écrous et pommeau de blocage.
Quand les leviers (6) sont dans la position "zéro", régler les écrous des tirants jusqu'à ce que les trous de sortie soient complètement fermés.
e) Monter l'agitateur inférieur en le tournant dans le sens contraire à celui des aiguilles d'une montre.
f) Placer le cardan.

## ALBERO CARDANO

Per l'uso connettere l'albero cardano alla presa di forza del trattore.

**Prima di mettere in funzione il cardano assicurarsi che sia correttameante collegato.**
**Adattamento dell'albero cardano:**

Prima del primo utilizzo controllare la lunghezza del cardano con la macchina **sollevata** ed **abbassata**.
Nella posizione di lavoro più corta possibile la sovrapposizione fra il tubo esterno e il tubo interno deve avere uno scorrimento di almeno 5 cm.
Dall'altra parte deve esserci una sovrapposizione di almeno 10 cm.

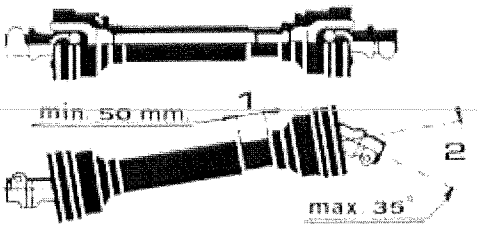


Se necessario accorciare l'albero cardano come segue:
Accorciare sia i tubi esterni che interni della lunghezza desiderata, rimuovere accuratamente bave e truccioli, smussare, pulire e ingrassare con cura i profili.

**ATTENZIONE: l'angolo massimo del lavoro non deve superare i 35 °**

**Non rimuovere mai le protezioni dell'albero cardano.**

***PTO SHAFT***
*Couple to PTO shaft to the tractor PTO.*

***Before operating the PTO shaft, make sure the locks are properly engaged.***

***Modifying the PTO shaft to suit the tractor:***
*before the first use check the lenght of the PTO shaft with the machine* ***raised*** *and* ***lowered****.*
*In the shortest possible operating position the minimum axial play must be 2 ins. (50 mm.) for free movement.*
*On the other hand there must be an overlap of at least 4 ins. (100 mm.).*
*If necessary shorten the PTO shaft as follows:*
*Cut the sections to the correct lenght, remove any burrs from the end of the tubes and grease the sliding surfaces.*
*WARNING: angle fo the shaft joints must never exceed 35º*

***Never remove the guards from PTO shaft.***

**LE CARDAN**
Pour l'utilisation, joindre le cardan à la prise de force.
Avant de mettre en marche le cardan s'assurer qu'il soit correctement branché.

**Adaptation du cardan**
Avant la premiére utilisation, controler la longueur du cardan avec la machine en position **soulevée** et **abaissée**.
Dans la position de travail la plus courte possible, la superposition entre le tube externe et celui interne doit avoir un glissement d'au moins de 5 cm.
De l'autre coté, la superposition doit etre d'au moins de 10 cm.

S'il est nécessaire, raccourcir le cardan comme suit:
raccourcir les tubes externes et internes à la longueur désirée, enlever avec soins bavures et copeaux, arrondir, nettoyer et graisser avec soins les profils.

**ATTENTION: L'ANGLE MAXIMUM DE TRAVAIL NE DOIT PAS DEPASSER 35º**
**NE JAMAIS ENLEVER LES PROTECTIONS DU CARDAN**

## MESSA IN SERVIZIO

Prima di utilizzare lo spandiconcime assicurarsi che il disco spargitore sia in posizione orizzontale utilizzando il terzo punto del trattore, a circa 70 cm. dal suolo.

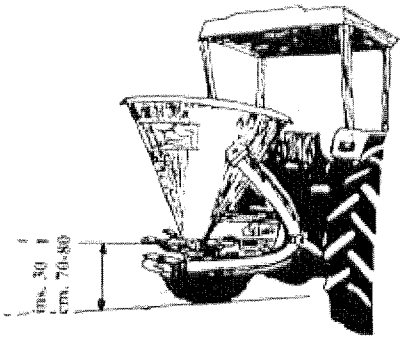


**FERMARE IL MOTORE DEL TRATTORE E RIMUOVERE LA CHIAVE DI ACCENSIONE PRIMA DI REGOLARE IL TERZO PUNTO**

***OPERATIONS***

*Before using the fertilizer spreader make sure that the spreading disc is in hori zontal position, by lenghtening or shortening the tractor top link, at about 30 ins from the ground.*

***STOP THE TRACTOR ENGINE AND REVOME THE KEY BEFORE ADJUSTING THE TRACTOR TOP LINK.***

## MISE EN SERVICE

Avant d'utilisser l'épandeur, s'assurer que le disque épandeur soit en position horizontale en utilisant le troisième point du tracteur, environ à 70 cm. du sol.

**ARRETER LE MOTEUR DU TRACTEUR ET ENLEVER LA CLEF DE CONTACT AVANT DE REGLER LE TROISIEME POINT.**

## REGOLAZIONE DELLO SPARGIMENTO

La quantità di fertilizzante può essere regolata semplicemente aprendo i due fori posti sul fondo della tramoggia per mezzo delle due leve (A-B) fino al raggiungimento dell'apertura desiderata.

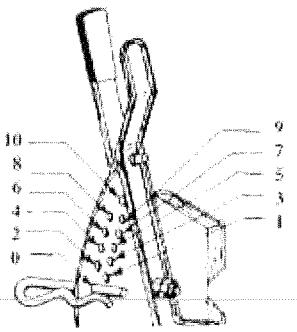


**Posizione "0" = TUTTO CHIUSO**

**Posizione "10" = TUTTO APERTO**

**Spargimento normale** (su entrambi i lati)
Muovere le due leve (A-B) unite dal pomello C.

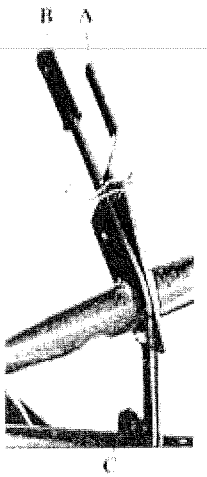


**Spargimento verso sinistra:**
Muovere la leva destra (B) nella posizione desiderata e muovere la leva (A) nella posizione "0".

**Spargimento verso destra:**
Muovere la leva sinistra (A) nella posizione desiderata e muovere la leva destra (B) nella posizione "0".

**NOTA:** a causa del diverso peso specifico dei fertilizzanti può essere necessario orientare le palette distributrici: muovendo le palette verso sinistra otterrete un maggiore spargimento verso destra. Muovendo le palette verso destra otterrete un maggiore spargimento verso sinistra.

La seguente **TABELLA DI SPARGIMENTO** fornisce solo una indicazione generale delle possibilità di spargimento e può variare considerevolmente in presenza di fattori esterni quali vento, umidità, etc. L'esperienza dell'operatore con la macchina e il tipo di fertilizzante usato determineranno i fattori di regolazione.

| TABELLA DI SPARGIMENTO | VELOCITA' TRATTORE (KM/H) | AMPIEZZA DI SPARGIMENTO (in metri) | QUANTITA' SPARGIMENTO KGS./ETTARO SECONDO I VARI FORI DI APERTURA | | | | | | | |
|---|---|---|---|---|---|---|---|---|---|---|
| | | | 2 | 3 | 4 | 5 | 6 | 7 | 8 | 9 |
| CONCIME | 4,0 | | 148 | 275 | 451 | 712 | 1042 | 1137 | 1278 | 1400 |
| GRANULARE | 8,0 | 18 | 74 | 138 | 225 | 357 | 521 | 568 | 639 | 700 |
| GRANDE | 12,0 | | 49 | 92 | 150 | 238 | 348 | 379 | 426 | 467 |
| CONCIME | 4,0 | | | 348 | 502 | 795 | 1037 | 1149 | 1254 | 1325 |
| GRANULARE | 8,0 | 16 | | 175 | 251 | 398 | 519 | 575 | 627 | 663 |
| MEDIO | 12,0 | | | 117 | 167 | 266 | 347 | 384 | 418 | 442 |
| CONCIME | 4,0 | | 126 | 212 | 361 | 593 | 838 | 944 | 1080 | 1179 |
| GRANULARE | 8,0 | 12 | 63 | 107 | 186 | 297 | 419 | 472 | 541 | 590 |
| MEDIO | 12,0 | | 41 | 71 | 124 | 199 | 279 | 314 | 360 | 394 |
| CRISTALLI | 4,0 | | 253 | 413 | 628 | 998 | 1386 | 1518 | 1707 | 1830 |
| (AMMONIO | 8,0 | 7 | 127 | 206 | 314 | 499 | 693 | 759 | 853 | 915 |
| SOLFATI) | 12,0 | | 84 | 138 | 210 | 333 | 462 | 506 | 569 | 610 |
| POLVERE | 6,5 | 6 | | | 640 | | 1422 | | 1887 | |
| (MISTURE | 13,0 | | | | 320 | | 711 | | 944 | |
| DI BASE) | | | | | | | | | | |

**Nel caso di fertilizzanti pulvurulenti è consigliabile usare lo speciale agitatore che può essere fornito su richiesta.**

Nella scelta del concime deve essere prestata massima attenzione alle indicazione del produttore per evitare danni alle persone, agli animali alle culture, al terreno e alle falde acquifere.

## REGLAGE DE L'EPANDEUR

La quantité d'engrais peut ˆetre réglée simplement en ouvrant les deux trous qui sont sur le fond du trémis par le biais des deux leviers (A / B).

**Position "0" = complètement fermé**

**Position "0" = complètement ouvert**

**Epandage normal:** (sur les deux cotés)

Déplacer les deux leviers (A / B) unis par le pommeau C.

**Epandage à gauche:**

Déplacer le levier droit (B) dans la position désirée et déplacer le levier (A) dans la position "0".

**Epandage à droite:**

Déplacer le levier gauche (A) dans la position désirée et déplacer le levier droit (B) dans la position "0".

**NOTE:** En raison du poids spécifique different des engrais, orient. si nécessaire les aubages de distribution comme suit:

en déplacant les aubage vers la gauche, vous obtiendrez un épandage plus grand vers la droite. En déplacant les aubages vers la droite, vour obtiendrez un épandage plus grand vers la gauche.

| TABLE D'EPANDAGE | VITESSE DE TRACTEUR (KM/H) | AMPLEUR DE VERSEMENT (en metres) | QUANTITE' DE VERSEMENT EN KGS./HECTARES SELON LES DIFFERENTS TROUS DE OUVERTURE | | | | | | | |
|---|---|---|---|---|---|---|---|---|---|---|
| | | | 2 | 3 | 4 | 5 | 6 | 7 | 8 | 9 |
| ENGRAISE GRANULAIRE GRAND | 4,0 | | 148 | 275 | 451 | 712 | 1042 | 1137 | 1278 | 1400 |
| | 8,0 | 18 | 74 | 138 | 225 | 357 | 521 | 568 | 639 | 700 |
| | 12,0 | | 49 | 92 | 150 | 238 | 348 | 379 | 426 | 467 |
| ENGRAIS GRANULAIRE MOYEN | 4,0 | | | 348 | 502 | 795 | 1037 | 1149 | 1254 | 1325 |
| | 8,0 | 16 | | 175 | 251 | 398 | 519 | 575 | 627 | 663 |
| | 12,0 | | | 117 | 167 | 266 | 347 | 384 | 418 | 442 |
| ENGRAIS GRANULAIRE MOYEN | 4,0 | | 126 | 212 | 361 | 593 | 838 | 944 | 1080 | 1179 |
| | 8,0 | 12 | 63 | 107 | 186 | 297 | 419 | 472 | 541 | 590 |
| | 12,0 | | 41 | 71 | 124 | 199 | 279 | 314 | 360 | 394 |
| CRISTALS (AMMONIUM SULFATE) | 4,0 | | 253 | 413 | 628 | 998 | 1386 | 1518 | 1707 | 1830 |
| | 8,0 | 7 | 127 | 206 | 314 | 499 | 693 | 759 | 853 | 915 |
| | 12,0 | | 84 | 138 | 210 | 333 | 462 | 506 | 569 | 610 |
| POUDRE (MIXTURE DE BASE) | 6,5 | 6 | | | 640 | | 1422 | | 1887 | |
| | 13,0 | | | | 320 | | 711 | | 944 | |

Dans le cas d'engrais poussérieux, il est conseillé d'utilizer l'agitateur spécial qui peut ˆetre fourni sur demande.

Tenir compte des indications du producteur lors du choix de l'engrais afin d'éviter tous préjudice à l'homme, aux animaux, aux cultures, au terrain et aux nappes phréatiques.

***DELIVERY ADJUSTMENT***

*The quantity of fertilizer for spreading can be adjusted simply opening the two holes placed in the bottom of the hopper by the two levers (A-B) until the correct opening is reached.*

***Position "0" = CLOSED***

***Position "10" = OPEN***

***Normal spreading*** *(both sides):*

*Move the two lever (A-B) joined by the knob (C).*

***Spreading towards the left:***

*Move the right lever (B) to the position needed and move the left lever (A) to the position "0".*

***Spreading toward the right:***

*Move the left lever (A) to the position needed and move the right lever (B) to the position "0".*

***NOTE:*** *because of the various specific gravities of fertilizers it may be needed to adjust the spreading vanes: moving the spreading vanes towards the left you will obtain more spreading to the right. Moving the spreading vanes towards the right you will obtain more spreading to the left.*

*This following* ***SPREADING TABLE*** *will give you only general indications of spreading possibility because it may change considerably in presence of external factors such wind, moisture of fertilizer, etc. The experience of the operator with the machine and fertilizer's type will determin the adjustement factors.*

| SPREADING TABLE | TRACTOR SPEED (MPH) | SPREAD WIDTH (FEET) | QUANTITY SPREAD IN LBS./ACRE AT VARIOUS GATE SETTINGS | | | | | | | |
|---|---|---|---|---|---|---|---|---|---|---|
| | | | 2 | 3 | 4 | 5 | 6 | 7 | 8 | 9 |
| LARGE | 2,5 | | 132 | 245 | 402 | 635 | 929 | 1014 | 1140 | 1248 |
| GRANULAR | 5,0 | 60 | 66 | 123 | 201 | 318 | 465 | 507 | 570 | 624 |
| FERTILIZER | 7,5 | | 44 | 82 | 134 | 212 | 310 | 338 | 380 | 416 |
| MEDIUM | 2,5 | | | 311 | 448 | 709 | 925 | 1025 | 1118 | 1182 |
| GRANULAR | 5,0 | 53 | | 156 | 224 | 355 | 463 | 513 | 559 | 591 |
| FERTILIZER | 7,5 | | | 104 | 149 | 237 | 309 | 342 | 373 | 394 |
| FINE | 2,5 | | 112 | 189 | 322 | 529 | 747 | 842 | 963 | 1051 |
| GRANULAR | 5,0 | 40 | 56 | 95 | 166 | 265 | 374 | 421 | 482 | 526 |
| FERTILIZER | 7,5 | | 37 | 63 | 111 | 177 | 249 | 280 | 321 | 351 |
| CRYSTAL. | 2,5 | | 226 | 368 | 560 | 890 | 1236 | 1354 | 1522 | 1632 |
| (AMMON. | 5,0 | 23 | 113 | 184 | 280 | 445 | 618 | 677 | 761 | 816 |
| SULPHATE) | 7,5 | | 75 | 123 | 187 | 297 | 412 | 451 | 507 | 544 |
| THOMAS | | | | | | | | | | |
| MEAL | 4,0 | 20 | | | 571 | | 1270 | | 1685 | |
| (BASIC | 8,0 | | | | 286 | | 635 | | 843 | |
| SLAG) | | | | | | | | | | |

*In case of powdered fertilizers is advisable to use the powder agitator: it can be supplied on request.*

*The cose of fertilizer must be effected following the indications of manufacturer in order to avoid injury to people and animals, damage to crops and water springs.*

## MANUTENZIONE

**Consiglio importante: dopo ogni utilizzo della macchina lavare ed asciugare l'interno della tramoggia e rimuovere gli scarti di fertilizzante dalle parti in movimento.**

Questa macchina richiede una lubrificazione minima. Tuttavia una costante lubrificazione evita perdite di tempo in riparazioni ed aumenta la vita del vostro spandiconcime e del cardano.

**Lubrificare ogni 8 ore lavorative** tutti gli snodi e gli ingrassatori della macchina e dell'albero cardano.

Periodicamente **verificare il livello dell'olio nel riduttore** (SAE 90) la capacità del riduttore è di ca. 0.250 kg.

## *MAINTENANCE*

***Important advice: after every use of the machine wash and dry the hopper inside and remove all the fertilizer wastes from the operating parts.***

*This machine is designed to require minimun lubrification: Howerver, lubrification is the insurance against unnecessary downtime and repairs and greatly increases the life of the machine as well as the PTO shaft.*

***Oil every 8 operating hours*** *all hinge points, linkages, nipples of the machine and PTO shaft.*

*Periodically* ***check the oil in the gear box*** *(SAE 90) capacity of gear box is 9 oz.*

## ENTRETIEN

**Conseil important: Aprés chaque utilisation de la machine, il faut laver et sécher l'intérieur du trémis et enlever les restes d'engrais des parties en mouvement.**

Cette machine à été projetée pour ˆetre lubrifiée d'une façon minime. Mais une lubrification costante est une assurance pour éviter des pertes de temps dans les réparation et ceci augmentera la durée de vie de votre épandeur et du cardan.

**Lubrifier chaque huit heures de travail** toutes les rotules et les points de graissage de la machine ainsi que le cardan.

**Vérifier** périodiquement **le niveau d'huile dans le réducteur** (SAE 90). La capacité du réducteur est d'environ 0.250 Kg.

## STOCCAGGIO

Prima dello stoccaggio della macchina lavare accuratamente con acqua calda e detergente per rimuovere ogni traccia di fertilizzante quindi asciugare con un getto d'aria (se possibile) e successivamente proteggere tutte le parti metalliche con grasso o olio di buona qualità. Infine si raccomanda di stoccare la macchina in luogo chiuso.

## *STORING*

*Before machine's storage wash the machine with hot water and soda and remove any trace of fertilizer, then dry with air jet and protect every metal part with good quality oil. Store the machine indoors.*

## STOCKAGE

Avant de stocker la machine, il faut la laver avec soins avec de l'eau chaude et détergent pour enlever toute trace d'engrais et sécher avec un jet d'air( si possible) et puis protéger toutes les parties métaliques avec de la graisse ou de l'huile de bonne qualité.

Il est recommandé de stocker la machine dans un lieu fermé.

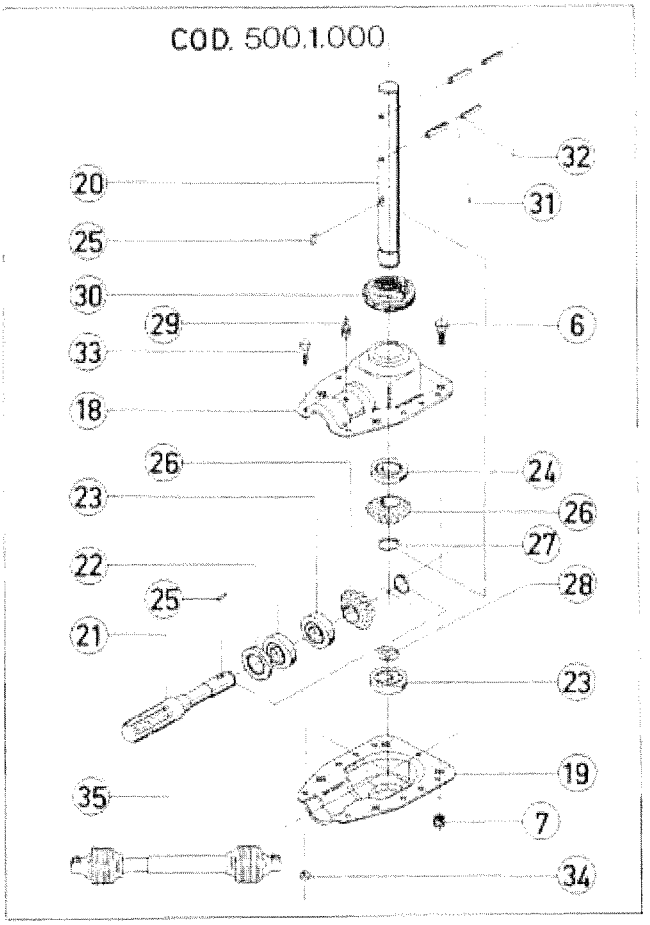


## LISTA RICAMBI *SPARE PARTS LIST* PIECES DE RECHANGE

| ITEM n.o. | PART n.o | DESCRIZIONE | DESCRIPTION | DESCRIPTION | QTY |
|---|---|---|---|---|---|
| 6 | 500.0.006 | VITE TE 10X25 | BOLT 10X25 | VIS TE 10X25 | 5 |
| 7 | 500.0.007 | DADO AUTOB. M10 | SELF LOCK NUT M10 | ECROU AUTOB. M10 | 10 |
| 18 | 500.0.018 | SEMISCATOLA SUPERIORE | UPPER SEMI-HOUSING | DEMI BOITE SUPERIEURE | 1 |
| 19 | 500.0.019 | SEMISCATOLA INFERIORE | LOWER SEMI-HOUSING | DEMI BOITE INFERIEURE | 1 |
| 20 | 500.0.020 | ALBERO USCITA | OUTPUT SHAFT | ARBRE DE SORTIE | 1 |
| 21 | 500.0.021 | ALBERO ENTRATA | INPUT SHAFT | ARBRE D'ENTREE | 1 |
| 22 | 500.0.022 | PARAOLIO 52X35X10 | OIL SEAL 52X35X10 | PROTEGE HUILE 52X35X10 | 1 |
| 23 | 500.0.023 | CUSCINETTO 6205 | BEARING 6205 | COUSSINET 6205 | 3 |
| 24 | 500.0.024 | CUSCINETTO 6205 2RS | BEARING 6205 2RS | COUSSINET 6205 2RS | 1 |
| 25 | 500.0.025 | CHIAVETTA 8X7X20 | KEY 8X7X20 | PETITE CLEF 8X7X20 | 2 |
| 26 | 500.0.026 | PIGNONE Z17 | PINION GEAR Z17 | PIGNON Z17 | 2 |
| 27 | 500.0.027 | ANELLO SEEGER 25X1.2 | SNAP RING 25X1.2 | BAGUE SEEGER 25X1.2 | 2 |
| 28 | 500.0.028 | ANELLO SEEGER 19X1.75 | SNAP RING 19X1.75 | BAGUE SEEGER 19X1.75 | 1 |
| 29 | 500.0.029 | INGRASSATORE | GREASE NIPPLE | ENGRAISSEUR | 1 |
| 30 | 500.0.030 | PARAPOLVERE | DUST COVER | PROTEGE POUSSIERE | 1 |
| 31 | 500.0.031 | SPINA ELASTICA 8X40 | ROLL PIN 8X40 | GOUPILLE ELASTIQUE 8X40 | 2 |
| 32 | 500.0.032 | SPINA ELASTICA 5X40 | ROLL PIN 5X40 | GOUPILLE ELASTIQUE 5X40 | 2 |
| 33 | 500.0.033 | VITE TE 8X16 | BOLT 8X16 | VIS TE 8X16 | 7 |
| 34 | 500.0.034 | DADO AUTOB. M8 | SELF LOCK NUT M8 | ECROU AUTOB. M8 | 7 |
| 35 | 500.0.035 | ALBERO CARDANO | PTO SHAFT | CARDAN | 1 |

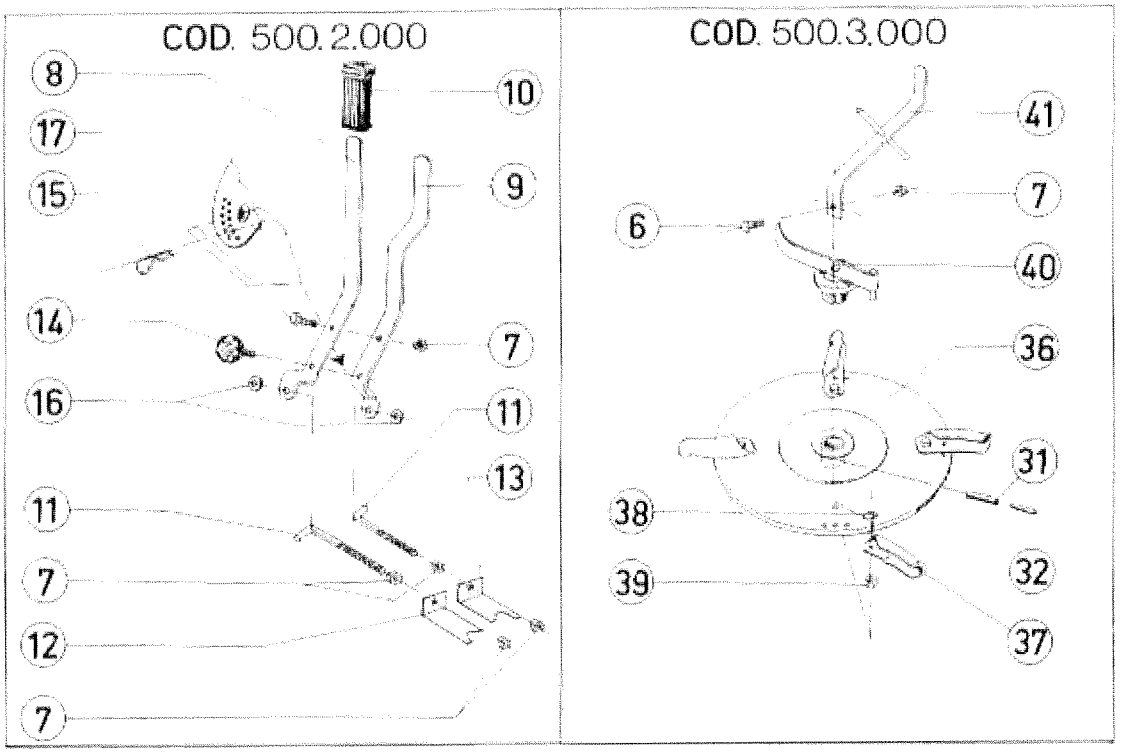


## LISTA RICAMBI *SPARE PARTS LIST* PIECES DE RECHANGE

| ITEM no. | PART no. | DESCRIZIONE | DESCRIPTION | DESCRIPTION | Q.TY |
|---|---|---|---|---|---|
| 6 | 500.0.006 | VITE TE 10X25 | BOLT 10X25 | VIS TE 10X25 | 5 |
| 7 | 500.0.007 | DADO AUTOB. M10 | SELF LOCK NUT M10 | ECROU AUTOB. M10 | 10 |
| 8 | 500.0.008 | LEVA DESTRA | RIGHT LEVER | LEVIER DROIT | 1 |
| 9 | 500.0.009 | LEVA SINISTRA | LEFT LEVER | LEVIER GAUCHE | 1 |
| 10 | 500.0.010 | IMPUGNATURA IN GOMMA | RUBBER HANDLE | POIGNEE EN CAOUTCHOUC | 1 |
| 11 | 500.0.011 | TIRANTE | TIE ROD | TIRANT | 2 |
| 12 | 500.0.012 | CHIUSINO DESTRO | RIGHT SHUTTER | GRILLE DROITE | 1 |
| 13 | 500.0.013 | CHIUSINO SINISTRO | LEFT SHUTTER | GRILLE GAUCHE | 1 |
| 14 | 500.0.014 | POMELLO BLOCCAGGIO | LOCK KNOB | POMMEAU DE BLOCAGE | 1 |
| 15 | 500.0.015 | SPINA R DIA 4.5 | R PIN DIA 4.5 | GOUPILLE R DIA 4.5 | 1 |
| 16 | 500.0.016 | RONDELLA 10.5X21 | WASHER 10.5X21 | RONDELLE 10.5X21 | 2 |
| 17 | 500.0.017 | VITE TE 10X30 | BOLT 10X30 | VIS TE 10X30 | 1 |
| 31 | 500.0.031 | SPINA ELASTICA 8X40 | ROLL PIN 8X40 | GOUPILLE ELASTIQUE 8X40 | 2 |
| 32 | 500.0.032 | SPINA ELASTICA 5X40 | ROLL PIN 5X40 | GOUPILLE ELASTIQUE 5X40 | 2 |
| 36 | 500.0.036 | DISCO SPARGITORE | SPREADING DISC | DISQUE EPANDEUR | 1 |
| 37 | 500.0.037 | PALETTA | VANE | AUBAGE | 4 |
| 38 | 500.0.038 | VITE TTQST 8X16 | SQUARE HEAD BOLT 8X16 | VIS TTQST 8X16 | 4 |
| 39 | 500.0.039 | DADO TE M8 | NUT M8 | ECROU TE ME | 4 |
| 40 | 500.0.040 | AGITATORE INFERIORE | LOWER AGITATOR | AGITATEUR INFERIEUR | 1 |
| 41 | 500.0.041 | AGITATORE SUPERIORE | UPPER AGITATOR | AGITATEUR SUPERIEUR | 1 |

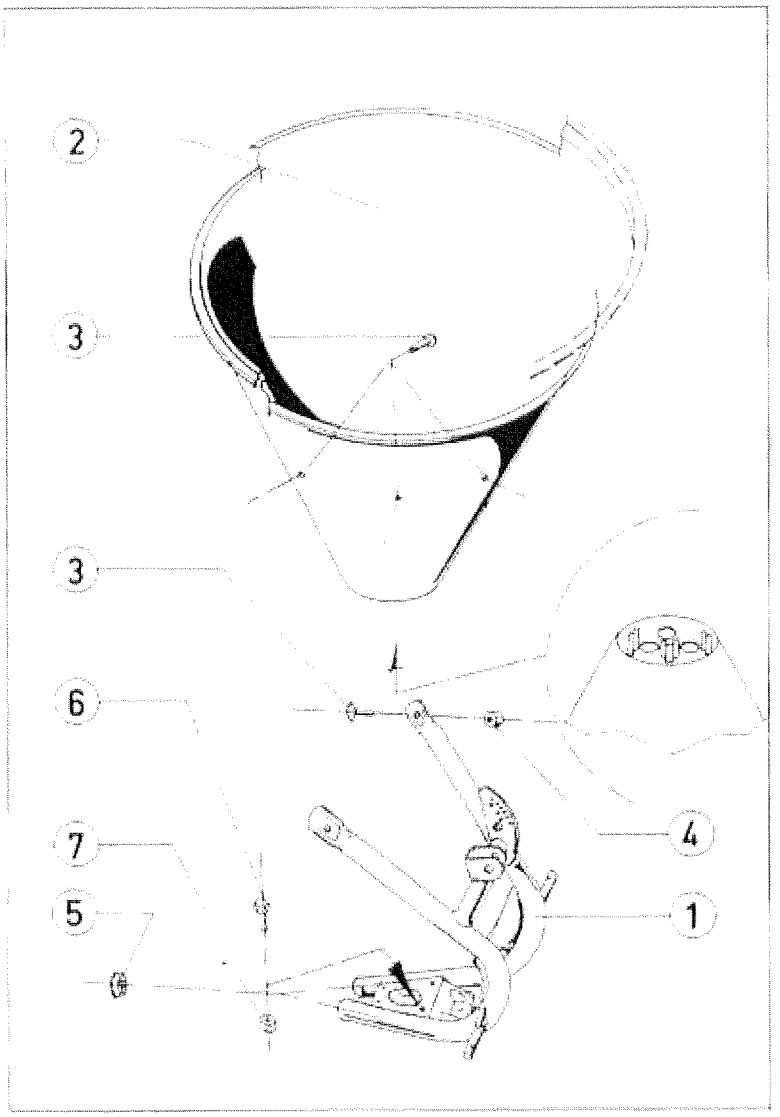


## LISTA RICAMBI *SPARE PARTS LIST* PIECES DE RECHANGE

| ITEM no | PART no. | DESCRIZIONE | DESCRIPTION | DESCRIPTION | Q.TY |
|---|---|---|---|---|---|
| 1 | 500.0.001 | TELAIO | FRAME | CHASSIS | 1 |
| 2 | 500.0.002 | TRAMOGGIA CN50 | HOPPER FOR CN50 | TREMIS CN50 | 1 |
| 2 | 400.0.002 | TRAMOGGIA CN40 | HOPPER FOR CN40 | TREMIS CN40 | 1 |
| 2 | 250.0.002 | TRAMOGGIA CN25 | HOPPER FOR CN25 | TREMIS CN25 | 1 |
| 3 | 500.0.003 | VITE TTQST 10X20 | SQUARE HEAD BOLT 10X20 | VIS 10X20 | 3 |
| 4 | 500.0.004 | DADO M10 | NUT M10 | ECROU M10 | 3 |
| 5 | 500.0.005 | TAPPO IN PLASTICA 60X2.5 | PLASTIC CAP 60X2.5 | BOUCHON EN PLASTIQUE 60X2.5 | 2 |
| 6 | 500.0.006 | VITE TE 10X25 | BOLT 10X25 | VIS TE 10X25 | 5 |
| 7 | 500.0.007 | DADO AUTOB. M10 | SELF LOCK NUT M10 | ECROU AUTOB. M10 | 10 |