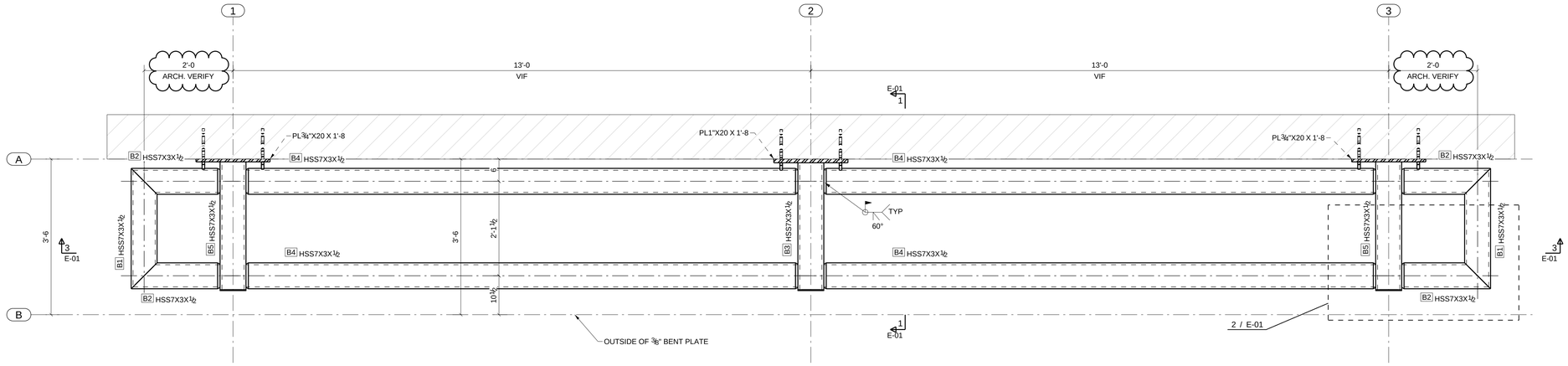

PLAN VIEW @ CANOPY
SCALE: ¾" = 1'-0"

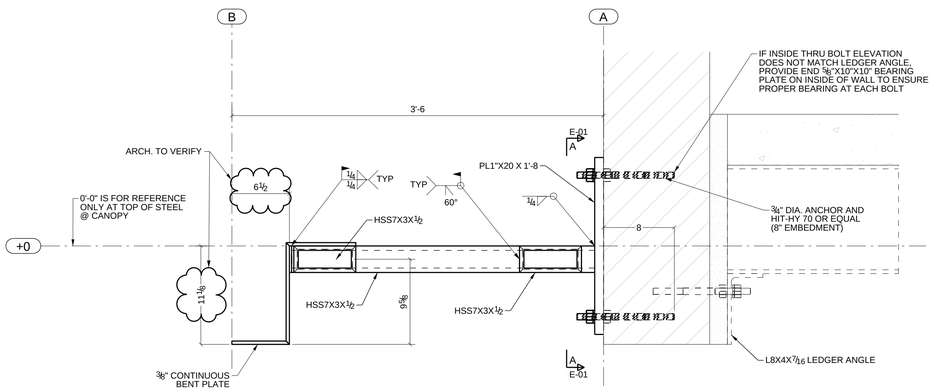

1 - 1
SCALE: 1 ½" = 1'-0"

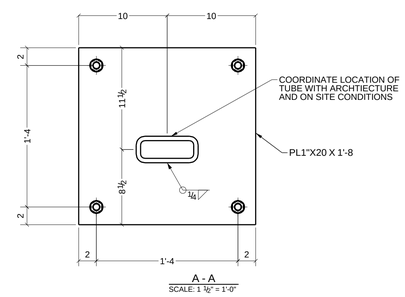

A - A
SCALE: 1 ½" = 1'-0"

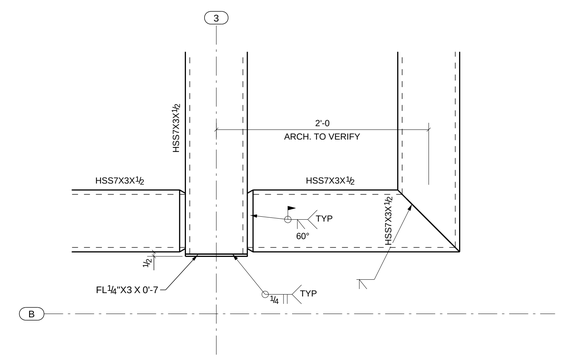

2 - 2
SCALE: 1" = 1'-0

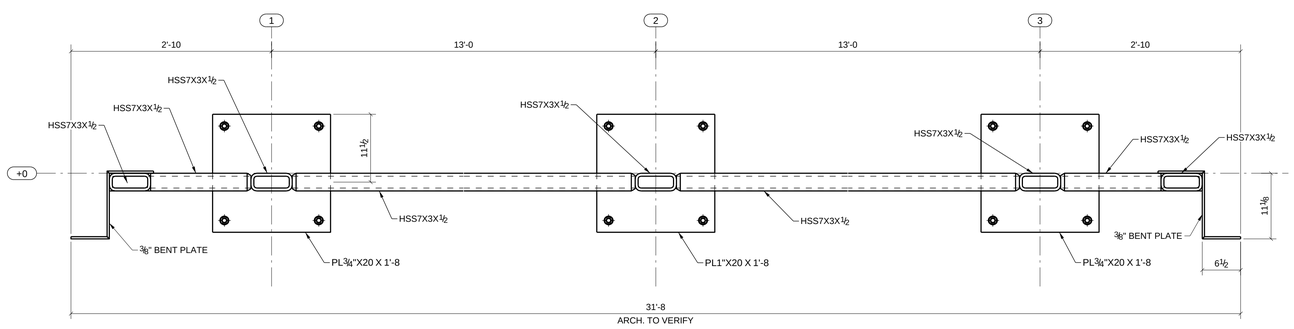

3 - 3
SCALE: 1" = 1'-0

Tekla structures