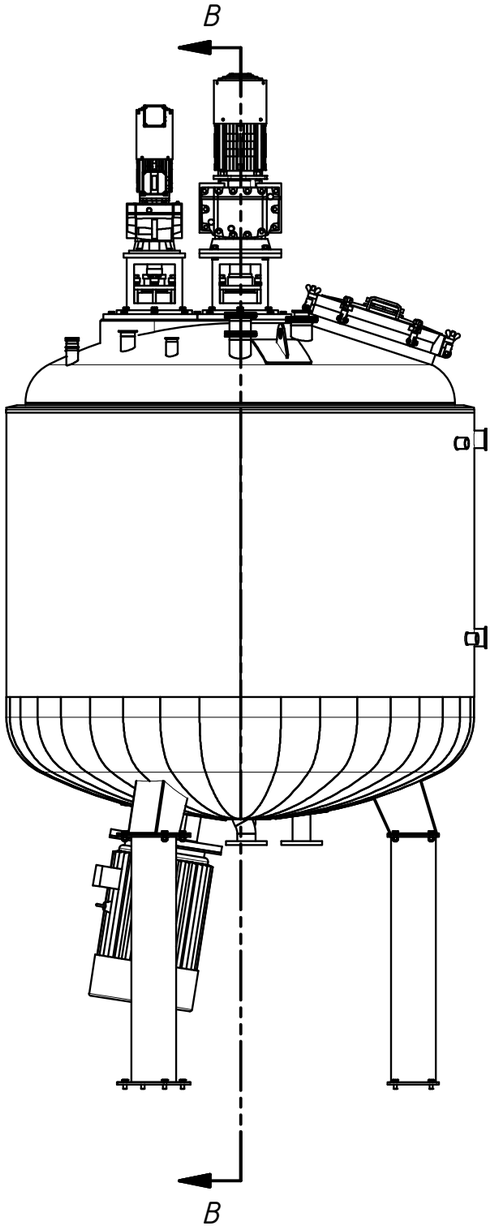

B–B (1 : 30)

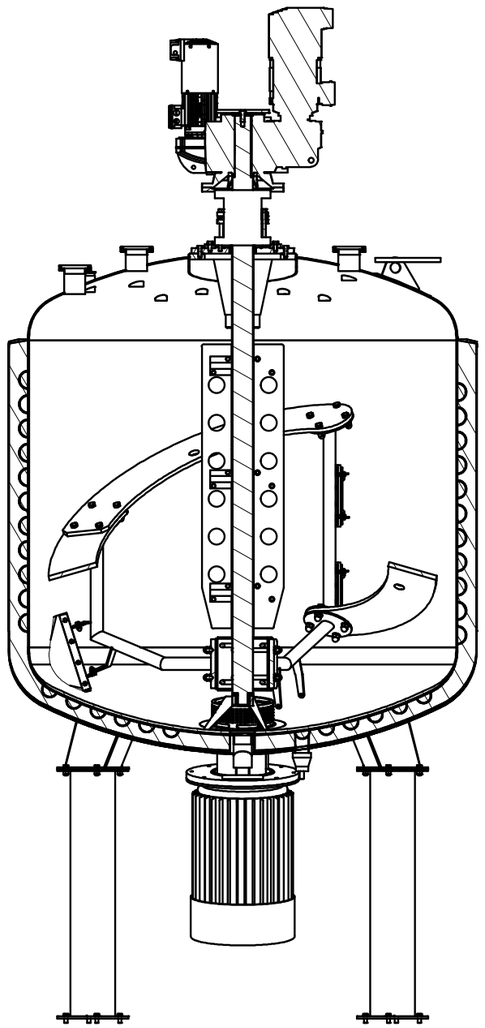

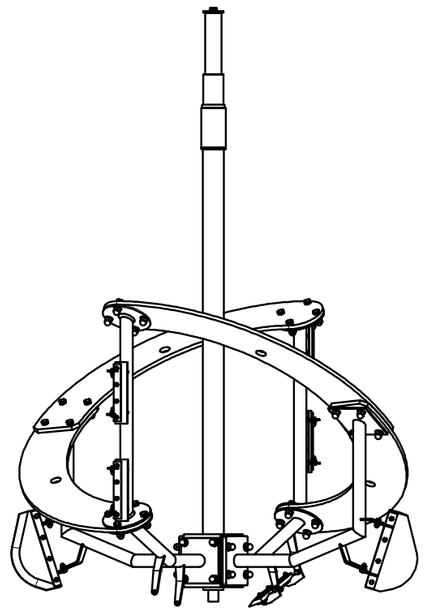

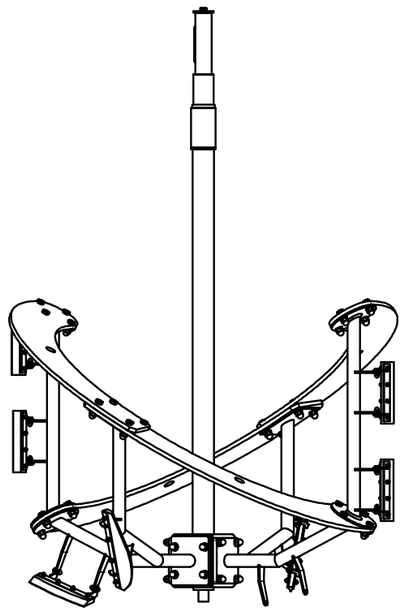

		Datum	Ime i prezime	Potpis	
	Projektirao				LASER MARIO
	Razradio				
	Crtao				
	Pregledao				
ISO – tolerancije	Objekt:			Dio sklopa:	
				Kom. u sklopu:	
	Napomena:				Kopija
	Materijal:		Masa: N/A		
		Naziv: Vakuum posuda 5m3		Pozicija:	Format: A3
	Mjerilo originala:				Listova: 1
		Crtež br. WAC 2100 5000 000 D–H			List: 1