Alument

Solar racking systems

Rail Alument

Item Number	Description	Part Number
1	Rial Alument	AL- (422)(450)(532)(660) 4.22mts - 4.50mts 5.32mts - 6.60mts
2	Mid Clamp Alument	AL-(35-40)
3	End Clamp Alument	AL-(35-40)
4	Telescopic Pole	AL- TP
5	Seam PowerClamp	AL- SPC + L
6	L-Foot	AL-LF
7	Ground Lug	AL-GL
8	Mini Rial Alument	AL-MR

Alument

Solar racking systems

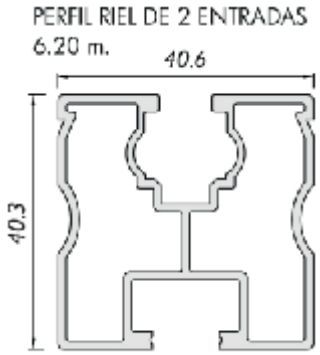

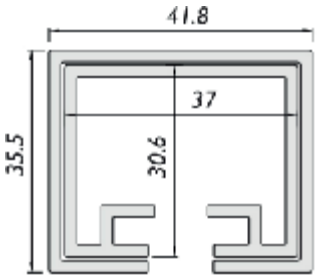

Rial Alument

Propiedades mecánicas

	CrossRail 48-X
Material	Aluminio Serie 6000
Resistencia a la tracción	37.7 ksi (260 MPa)
Fuerza de rendimiento	34.8 ksi (240 MPa)
Peso	0.50 lbs/ft (0.79 kg/m)
Terminado	Aluminio

Alument
Solar racking systems

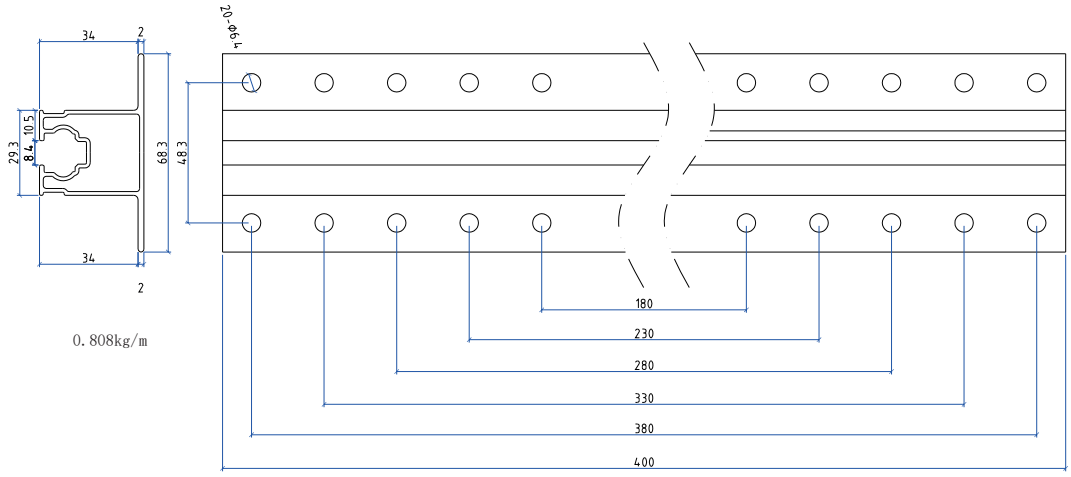

Mini Rial

TECHNICAL SHEET

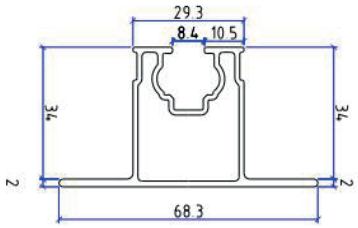

Datos técnicos

	Mini Rial
Unidad de medida	[mm] pulgadas
Material	Aluminio Serie 6000

Alument
Solar racking systems

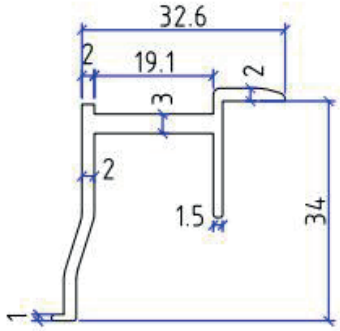

0. 471kg/m

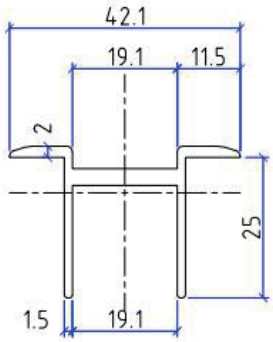

0. 471kg/m

End Clamp - Mid Clamp

TECHNICAL SHEET

Item Number	Descripción	Part Number
1	Tornillo Allen	AL- End (30-40mm) AL- Mid (30-40mm)
2	Lock Washer	
3	Mid Clamp	
4	Clamp Spring	
5	Tuerca ranurada MK3	

Datos técnicos

	End Clamp - Mid Clamp
Material	Aluminio y accesorios de acero inoxidable
Terminado	Platinado
Tipo de fijación	Clamp, Insertar en el canal del riel
Ámbito de aplicación	Rial Alument - MiniRail Alument
Tamaño de marco de módulo compatible	30-40mm
Garantía	15 años

Alument
Solar racking systems

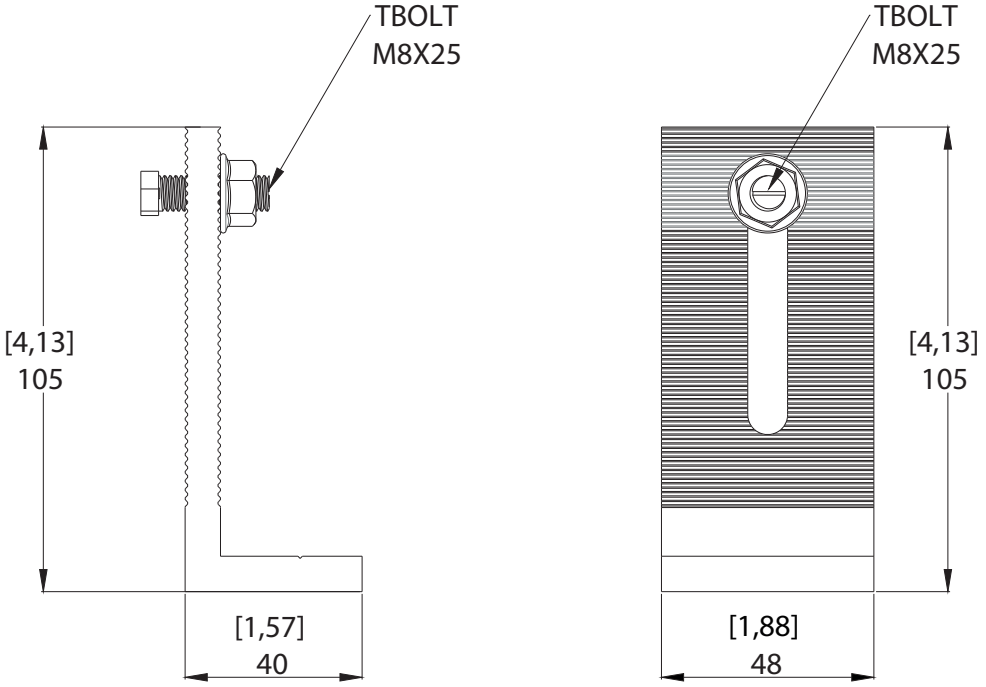

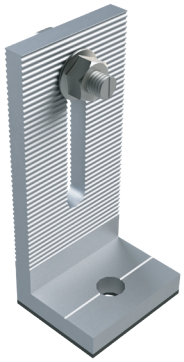

L-Foot

TECHNICAL SHEET

Datos técnicos

	L-Foot
Unidad de medida	[mm] pulgadas
Material	Aluminio Serie 6000

Alument
Solar racking systems

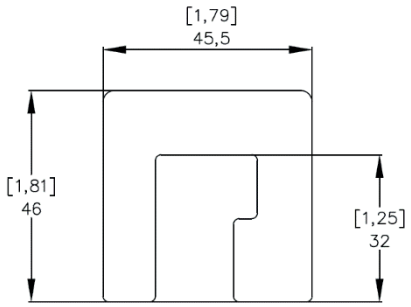

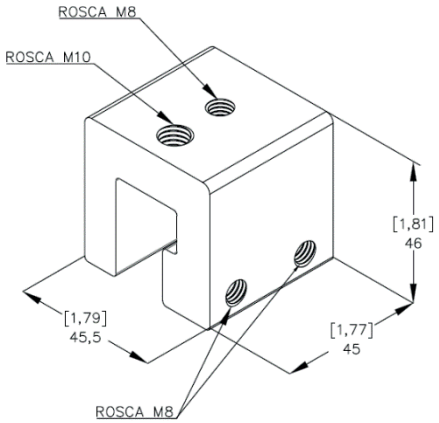

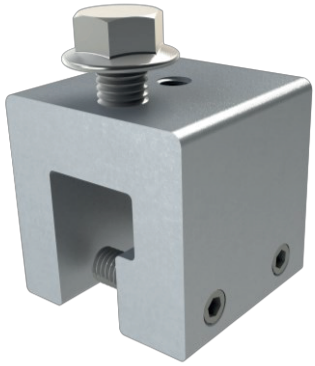

Seam PowerClamp

TECHNICAL SHEET

Item Number	Descripción	Part Number
1	T-Bolt M8x20 mm Serrated Hex Head	Seam PowerClamp
2	PowerClamp	

Datos técnicos

	Seam PowerClamp
Tipo de techo	Lámina engargolada
Material	Aluminio 6061-T6
Terminado	Aluminio
Tipo de conexión	Clamp

Alument
Solar racking systems

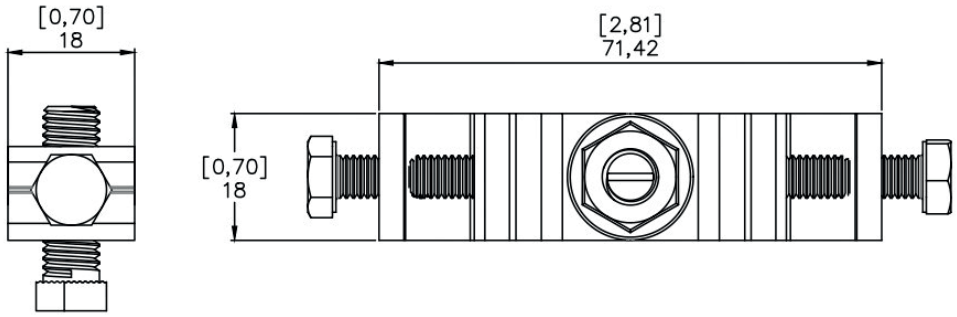

Ground Lug

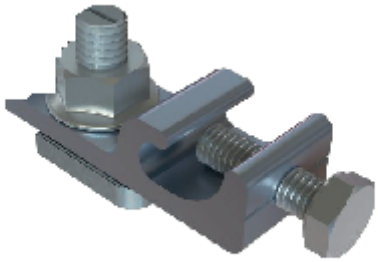

TECHNICAL SHEET

Item Number	Descripción	Part Number
1	13mm Hex Bolt	AL- Ground Lug
2	Lock Washer	
3	Grounding Bolt	
4	Ground Lug	
5	MK3 Slot Nut	

Datos técnicos

	Ground Lug
Material	Cobre estañado y accesorios de acero inoxidable
Terminado	Platinado
Conexión	Insertar en la parte superior del riel
Certificaión	AS/NZ1170.2.2011
Compatibilidad	Rial - Mini Rial
Garantía	15 años