DT2

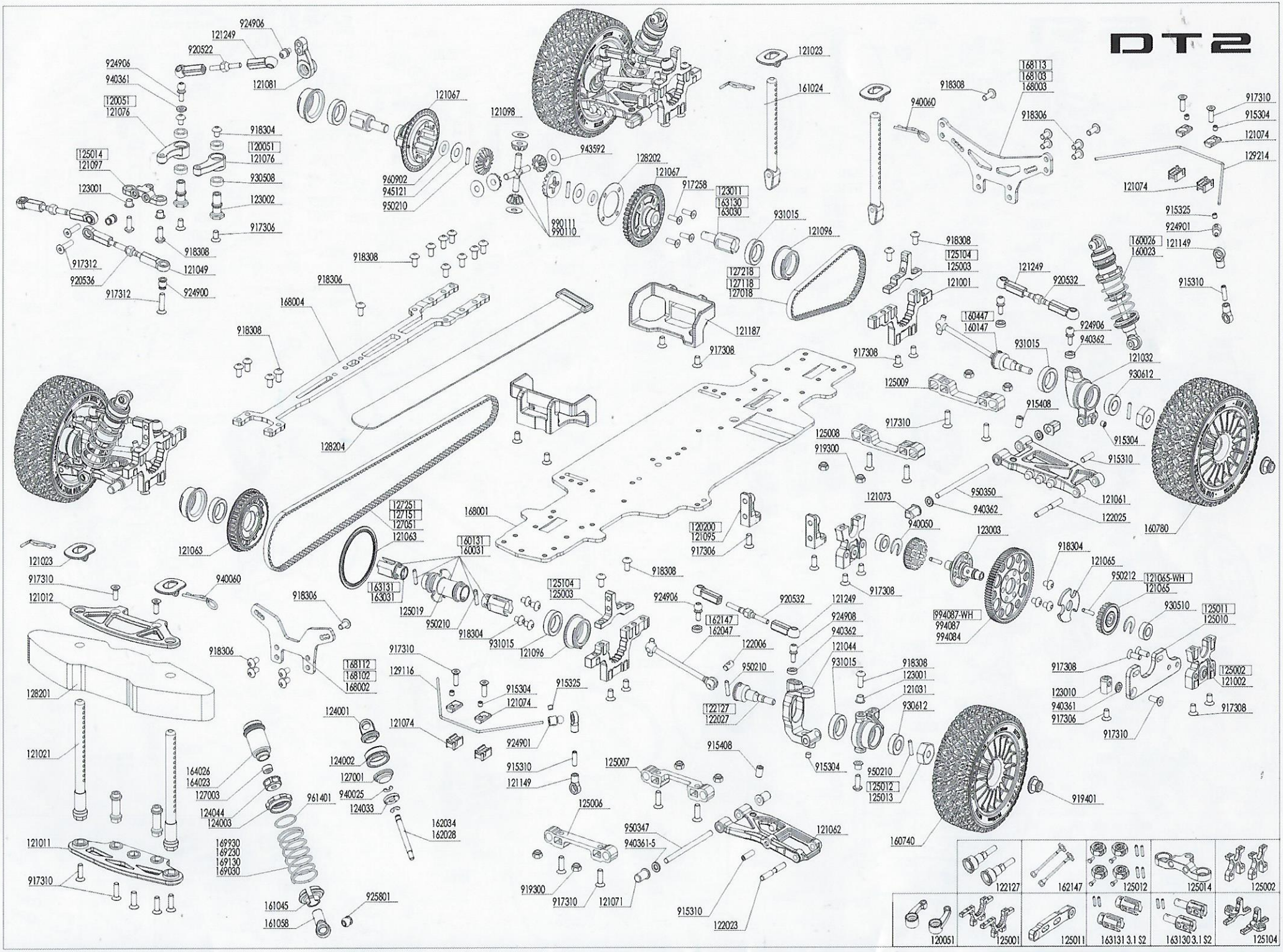

924906
121249
920522
924906
940361
121081
120051
121076
121067
121098
918304
120051
121076
125014
121097
930508
123001
123002
917306
960902
945121
950210
943592
128202
121067
917258
123011
163130
163030
990111
990110
121023
161024
918308
940060
168113
168103
168003
918306
917310
915304
121074
129214
121074
915325
924901
121149
160026
160023
915310
931015
121096
127218
127118
127018
918308
125104
125003
121001
121249
920532
160447
160147
924906
940362
931015
121032
930612
917308
125009
915408
917310
915304
125008
919300
915310
121061
122025
160780
121073
950350
940362
940050
123003
918304
121065
950212
121065-WH
121065
930510
125011
125010
994087-WH
994087
994084
917308
125002
121002
123010
940361
917306
917310
917308
121187
917308
918308
918306
168004
918308
128204
168001
120200
121095
917306
127251
127151
127051
121063
121063
121023
917310
121012
940060
128201
121021
121011
917310
161045
161058
925801
160131
160031
163131
163031
125019
950210
918304
931015
121096
125104
125003
918308
924906
920532
121249
162147
162047
924908
940362
122006
950210
121044
931015
918308
123001
121031
930612
122127
122027
915304
950210
125012
125013
919401
160740
917310
129116
915304
121074
915325
924901
124001
124002
127001
940025
124033
124044
124003
961401
169930
169230
169130
169030
162034
162028
915310
121149
125007
915408
125006
950347
940361-5
121062
919300
917310
121071
915310
122023
122127
162147
125012
125014
125002
120051
125001
125011
163131 3.1 S2
163130 3.1 S2
125104