SRV3652

Detector Type	2/3"	
Image Circle	Φ6.6	
Field of view (Diam×Height)	Min	5×5
	Typical	20×21
	Max	120×123
Wavelength Range	450-650	
Working Distance	2.7~70	
Mount	C-mount	

Diameter mm	Height mm	WD mm
5	5	2.7
10	10	6
20	21	11
30	31	17.2
40	41	23
50	51.2	29
60	61.4	35
80	82	46.5
100	102.3	58.3
120	123	70

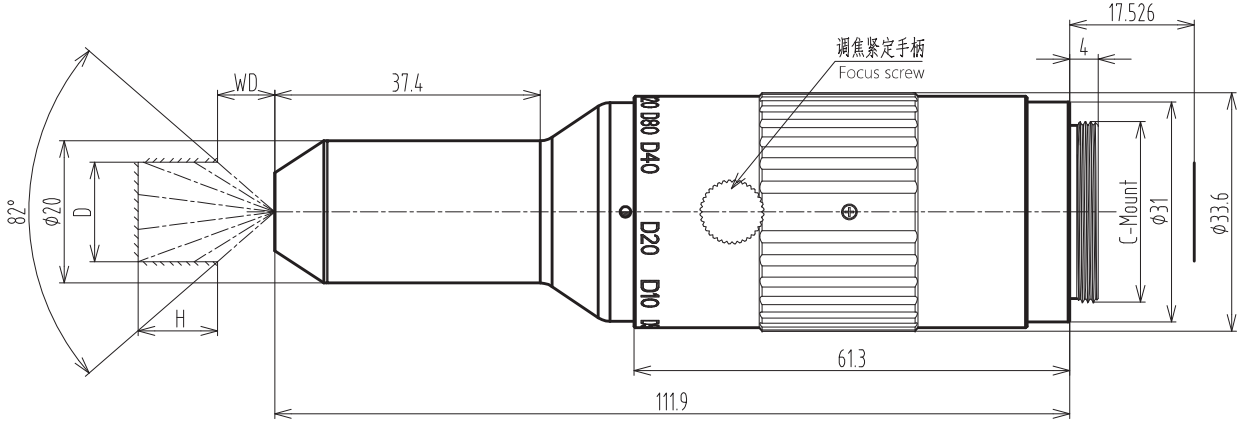

TOLERANCE:
. LINEARITY TOLERANCES ±0.05
. ANGULAR TOLERANCES ARE±30'
. DRAFT ANGLES AREA±0.5°/SIDE

三角法

材 料(环 保)

版本	处数	更改文件号	担当	变更日期

设 计		2019.9.2
校 对		
审 核		
批 准		

单位	mm	比例	1:1
名称	内壁检测镜头规格 Inner-wall Inspection Lens	页码	1/1
代号	SRV3652	版本	V0

A4