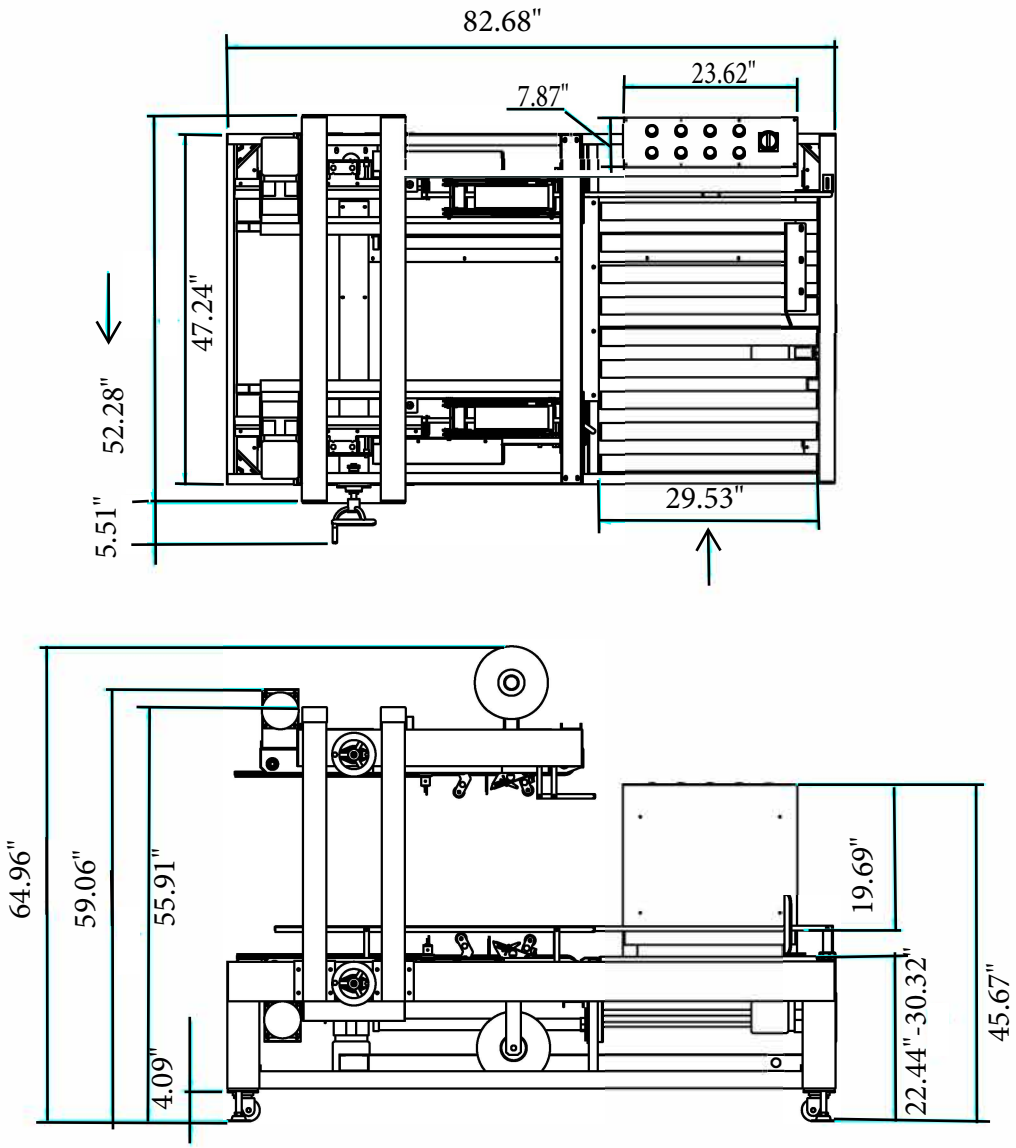

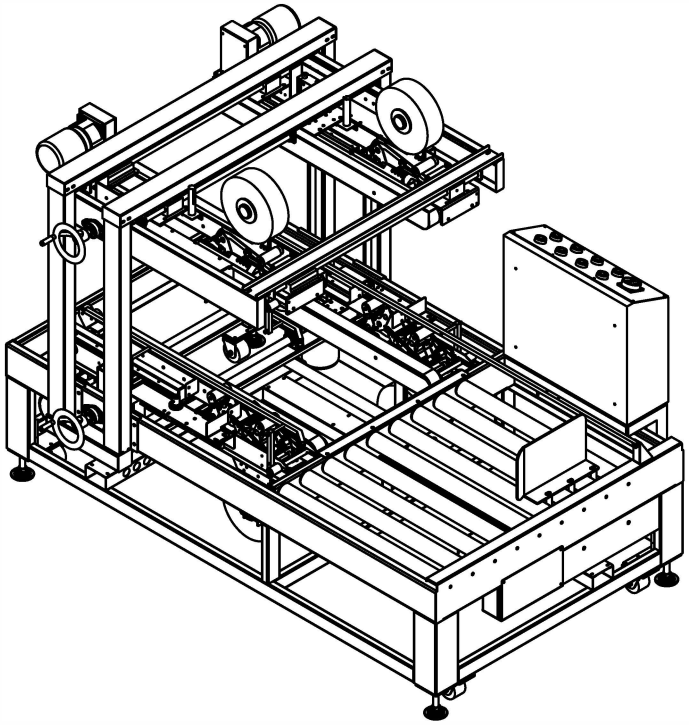

	YS		5	IN	A. B. SEALER, INC.			EG6702