Dirt-Sep

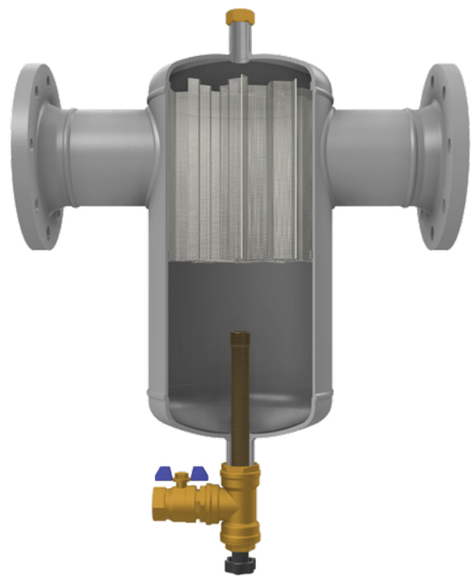

Produsert i samsvar med 2014/68/EU-direktivet om trykkutstyr og EN 13445-3-standarder.

Maksimal driftstemperatur	: 110 °C
Maksimalt driftstrykk	: 1000 kPa (10 bar)
Maksimalt driftstrykk / trykkklasse	
Tilkobling med flens	: DN50-DN150 / PN16
Sveiset tilkobling	: 60,3 mm-168,3 mm
	(Ta kontakt for produkter mellom DN200-DN600) :
Filter Material	Rustfritt stål
Ytre overflatebeskyttelsesmaling	: Elektrostatisk pulverlakk

SPESIFIKASJONER / BRUKSOMRÅDER

Siden rengjøring og vedlikehold av den klassiske typen smuss/magnetitt utskillere ofte ikke er brukervennlig, reduseres funksjonen med tiden. Med hjelp av kuleventil på bunnen av Dirt-Sep, kan rengjøring kan gjøres veldig enkelt.

- Spesialdesignede nettingfiltre i rustfritt stål.
- Andel glykol i varmesystemet er maksimalt 50 %
- Akkumulert urenhetsvolum er større sammenlignet med klassiske smuss/magnetittutskillere. Nødvendig periodisk rengjøring er mye mindre og enklere å gjennomføre.
- Vannstrømningshastigheten er lav i bunnen der den høyeffektive magneten er plassert. Derfor kan den fange selv de minste partikler.
- Når utløpsventilen åpnes, fjernes magneten og partiklene taes ut. For at magneten enkelt skal kunne fjernes, må Dirt-Sep monteres minst 30 cm over gulvet.

Scaling

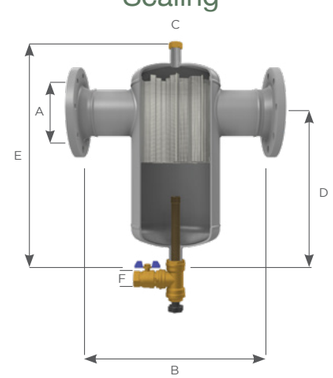

Installasjonsdiagram

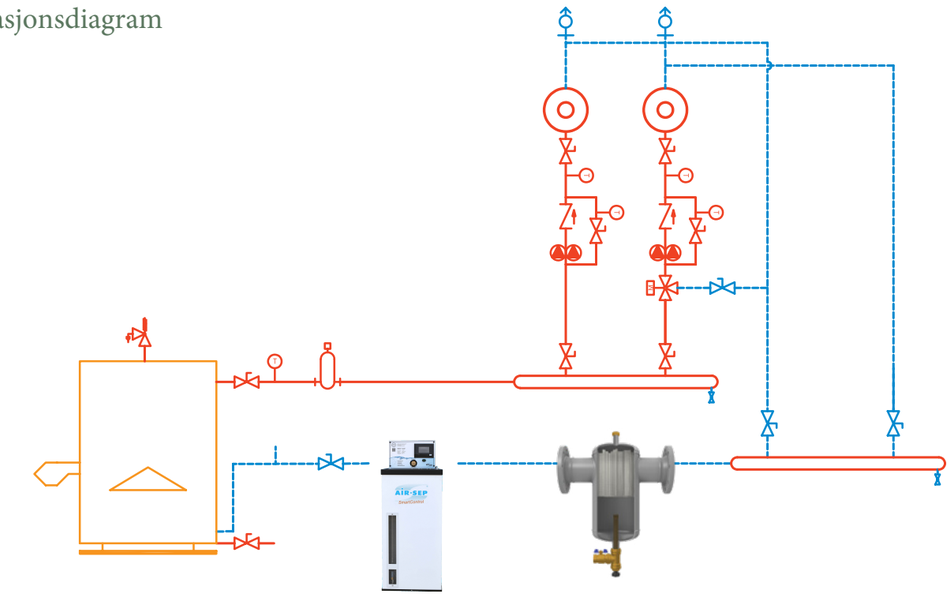

131.15 FLANGED STEEL MAGNETIC DIRT SEPARATOR

TYPE	A		B (mm)	C (inch)	D (mm)	E (mm)	F (inch)	Weight (kg)	Kv (m^3/h)	Volume (lt)	Flow Rate (m^3/h)
131.15.16.1	DN 50	2”	420	3/4”	322	480	1”	13	75	7	8-12
131.15.17.1	DN 65	2½”	420	3/4”	322	480	1”	15	150	7	10-22
131.15.18.1	DN 80	3”	500	3/4”	384	556	1”	19	180	15	18-30
131.15.19.1	DN 100	4”	504	3/4”	384	556	1”	22	280	15	28-48
131.15.20.1	DN 125	5”	635	3/4”	480	725	1”	37	450	45	45-71
131.15.21.1	DN 150	6”	635	3/4”	480	725	1”	40	720	45	67-105

Kv = Q / √ΔP… Q = Water flow rate (m^3 / h) ΔP = Pressure loss on the product (bar)
*: Connection C has special design with Ø50 whitworth thread.

131.15 WELDED STEEL MAGNETIC DIRT SEPARATOR

TYPE	A		B (mm)	C (inch)	D (mm)	E (mm)	F (inch)	Weight (kg)	Kv (m^3/h)	Volume (lt)	Flow Rate (m^3/h)
131.15.16.2	DN 50	60,3	330	3/4”	322	480	1”	8	75	7	8-12
131.15.17.2	DN 65	76,1	330	3/4”	322	480	1”	8	150	7	10-22
131.15.18.2	DN 80	88,9	400	3/4”	384	556	1”	11	180	15	18-30
131.15.19.2	DN 100	114,3	400	3/4”	384	556	1”	12	280	15	28-48
131.15.20.2	DN 125	139,7	525	3/4”	480	725	1”	24	450	45	45-71
131.15.21.2	DN 150	168,3	525	3/4”	480	725	1”	24	720	45	67-105

Kv = Q / √ΔP… Q = Water flow rate (m^3 / h) ΔP = Pressure loss on the product (bar)
*: Connection C has special design with Ø50 whitworth thread.