I'm not robot
reCAPTCHA
Continue

Exercice corrigé de l'automate programmable industriel pdf

Type : sableTaille effective nominale du sable filtrant : 0,75 mm (CU<1,5)Hauteur de couche du sable filtrant : 1000 mmTaille effective nominale du support : 2,4 - 3,4 mmHauteur de couche support : 100 mm1.1.2 Filtres Automate ProgrammableNombre de filtres : 6Type : béton – faible hauteur d'eauDimensions : longueur : 18,12 m largeur : 3,72 m surface unit. : 67,4 m² h eau : 0,7 m (au dessus du média)1.1.3 Lavage Automate Programmable des filtres Fluides de lavage : air et eauMode de lavage : manuel assisté, semi-automatique ou automatiqueEquipements de lavage : Pompes : 2 + 1 en secours de 735 m3/h unitaire;Surpresseurs : 1 + 1 en secours de 2 360 m3/h unitaire1.2 Bâche de réserve Automate Programmable d'eau filtrée pour le lavage des filtresNombre de bâche : 1Dimensions : capacité totale : 530 m3 : h eau totale : 4,33 m1.3 Bâches Automate Programmable d'eau traitée Nombre de bâches d'eau traitée : 1 + 1Volume en eau total : 2 500 m3Hauteur en eau : 4,1 m1.4 Récupération et recyclage des eaux sales de lavage des filtresBâche eaux salesNombre de compartiment : 2 Dimensions d'un compartiment : longueur : 14,0 m largeur : 4,0 m h eau moy : 4,76 mEquipement : 1 agitateur par compartimentNombre de pompe de reprise : 1+1 en secoursDébit unitaire des pompes : 50 m3/hDécanteur eaux salesNombre d'ouvrage : 1 Type : lamellaire, rectangulaireDimensions : longueur : 4,50 m largeur : 2 m h eau totale : 4,05 mEquipement : purge hydrostatique par vanne automatique DN100.1.5 Bâche a boues Automate ProgrammableNombre : 1Dimensions : longueur : 7,0 m largeur : 7,0 m h eau : 2,0 mEquipement : 1 vanne de vidange vers bâche existante 1.6 Poste sulfate Automate Programmable d'alumine saturéNombre de bacs : 2Capacité unitaire en eau : 10,6 m3Nombre de pompes doseuses : 2+1 en secoursDébit max unitaire des pompes doseuses : 490 l/hType de pompe : à membrane1.7 Poste chlorure Automate Programmable ferriqueNombre de cuve de stockage : 2Capacité unitaire en eau : 22,5 m3Nombre de pompes transfert : 1+1 en secoursDébit max unitaire des pompes : 5 m3/hType de pompe : centrifuge horizontale de surface1.8 Poste charbon actif Automate ProgrammableNombre de bacs : 2Capacité unitaire : 11,9 m3Nombre de pompes doseuses : 2 + 1 en secoursDébit max des pompes doseuses : 367 l/hType de pompe : péristaltique1.9 Poste permanganate de potassium Automate ProgrammableNombre de bacs : 2Capacité unitaire : 2 m3Nombre de pompes doseuses : 2 + 1 en secoursDébit max des pompes doseuses : 168 l/hType de pompe : à membrane1.10 Poste soude Automate ProgrammableNombre de cuves de stockage : 2Capacité unitaire : 23,5 m3Nombre de pompes doseuses : 2 + 1 en secoursDébit max des pompes doseuses : 81,2 l/hType de pompe : à membrane1.11 Polymère Automate ProgrammableDébourbageNombre de pompes : 2 + 1 en secours Débit max unitaire des pompes : 1 072 l/h Type de pompes : à rotor excentréFloculationNombre de pompes floculation filière eau : 3 + 1 en secours Débit max unitaire des pompes : 392 l/h Type de pompes : à rotor excentréDécantation des eaux salesNombre de pompes : 1 + 1 en secours Débit maxi de la pompe : 20 l/hPréparation polymèreL'ensemble des pompes ci-dessus soutirent le polymère dans un préparateur communNombre de préparateur : 1Capacité préparateur automatique : 3 000 l/h Automate Programmable Industriel Exercice - FTIK USMprogrammables industriels niv 1.
l automate programmable industriel lpmei com. blyss wireless door chime b804 instructions exercice corrigé automates programmables industrielles. cours grafcet les. Exercice 2 : Système de tri de caisse automatique - LSISAutomates programmables industriels - Examen. 29 mars 2013.
Exercice 1 (2pts)?.

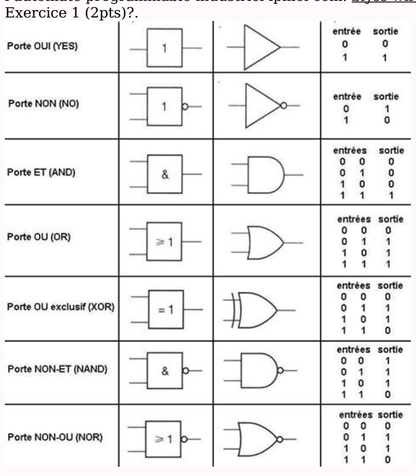

Transcrire les expressions booléennes suivantes en langage à contact. Les automatismes industriels - Formation technique en lignele Grafcet. Les simulateurs sont très utilisés dans l'industrie, car ils permet- ....
illustrer ; en TD, pour vérifier ; en TP, ... À l'aide de la spécification donnée.Version PDFFormation approfondie en conception et implantation du GRAFCET. Initiation ... les automates et la programmation en langage « ladder » (diagramme échelle).Exercice cablage API-corrige - Robert CiredduExercice cablage API-corrige.doc. ?. CORRIGÉ. Ressources : ... procéder à la schématisation et au câblage des composants sur l'automate (API TSX 17.Exercice cablage API-corrige - Robert CiredduExercice cablage API-corrige.doc. ?. road construction risk assessment pdf

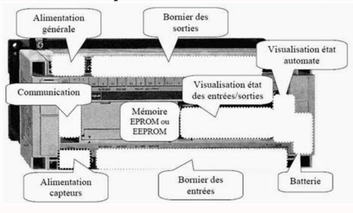

CORRIGÉ. Ressources : ... procéder à la schématisation et au câblage des composants sur l'automate (API TSX 17. ark pugnacia guide Exercices Corrig S Du Grafcet - Pledge to the WFMU Marathon!Dans la deuxième partie, nous étudierons deux ... corrigés, pour approfondir la compréhension du cours. ... 4- REGULATION AUTOMATIQUE DE NIVEAU :. Epreuve d'automatique et d'informatique industrielle 2003Automatisme de commande. B. 1 Procédure ..... statistical rethinking richard mcelreath pdf ?m (p) = Tp(p) uc(p) + Tr(p) Cd(p). = T p. = T ....

La dynamique ainsi corrigée est sensiblement plus lente. patiwidozifa.pdf ?. Tv.Epreuve d'automatique et d'informatique industrielle 2003Automatisme de commande.
B. 1 Procédure ..... ?m (p) = Tp(p) uc(p) + Tr(p) Cd(p). = T p. = T .... La dynamique ainsi corrigée est sensiblement plus lente. ?. Tv.