CÓDIGO:
Bobina Ticket PARCO 200mm

3,2

FABRICANTE/FORNECEDOR HOMOLOGADO PARCO
Regispel - Contato: (011) 4646 - 8300
Email: atendimento@regispel.com

INFORMAÇÕES TÉCNICAS DA BOBINA
Gramatura do ticket: 105 g/m².
Dimensões do ticket 50 x 74mm (largura x comprimento)
Diâmetro externo da bobina: Ø200mm
Diâmetro interno do tubete: Ø 76,2mm
Comprimento linear da bobina: 250m
Rendimento da bobina: 3.375 tickets

FRENTE
LADO TERMOSENSÍVEL

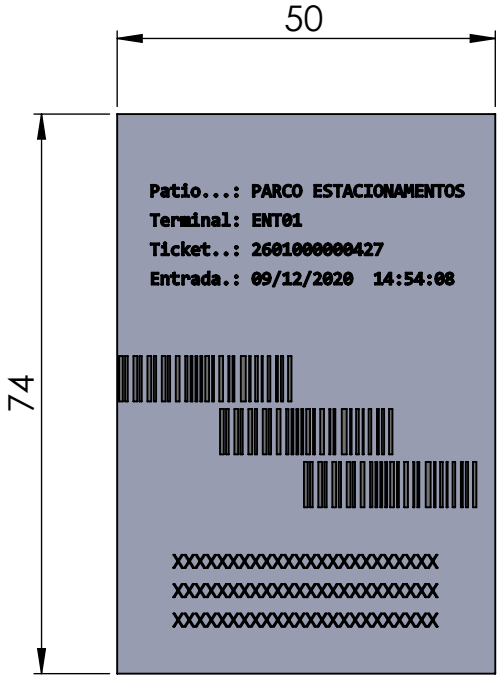

VERSO
LADO PERSONALIZÁVEL

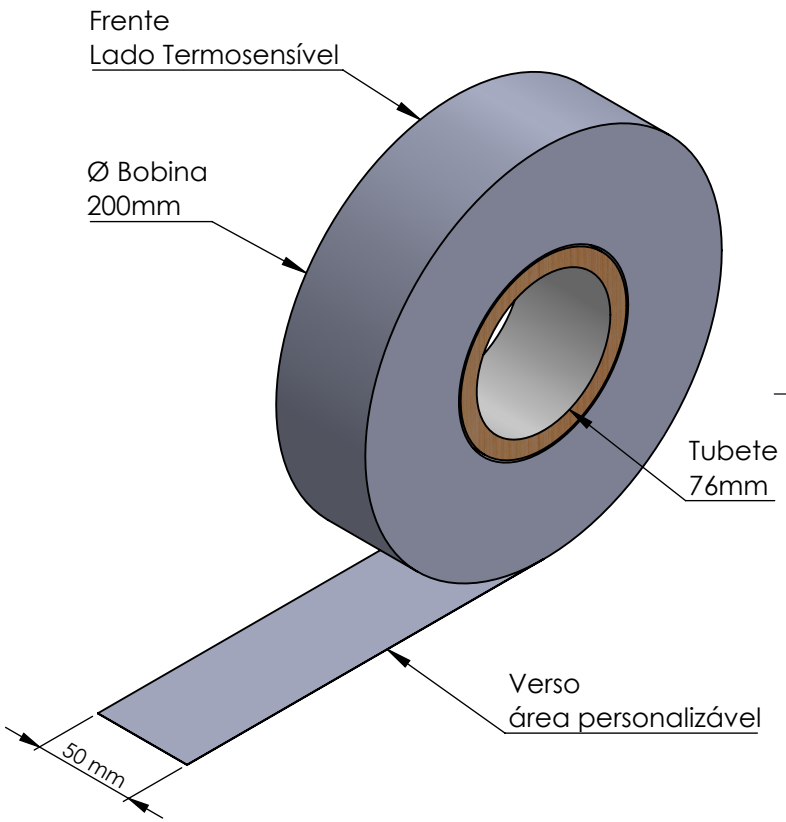

TOLERÂNCIAS GERAIS - Adotar NBR ISO 2768					
Tolerâncias para Dimensões Lineares sem Indicação Individual					
≥	0,5	3	6	30	120
	3	6	30	120	400
TOL. ±	0,1	0,1	0,2	0,3	0,5

Projeção Ortográfica

DENOMINAÇÃO: Padrão Bobina Ticket PARCO

MATERIAL: Material <não especificado>

ACAB.: -

TRAT.: -

OBS: A peça deve ser livre de rebarbas e detalhes na superfície

USADO EM: -

SUBSTITUI: - SUB: .

SUB Nº.: . . . . . .

PARCO

CRIAÇÃO			ALTERAÇÃO		
PROJ: Luciano	DATA: 14/12/2020		PROJ: -	DATA: 14/12/2020	
CONF: Cristiano			CONF: -	ESCALA: 1:1	
APROV: Tiago			APROV: -		

Revisão Atual:	Quantidade:	Folha:
00	01	A4

Versão: -