Grădiniţă & Afterschool
SFÂNTUL ANDREI

Grădiniţă & Afterschool
SFÂNTUL ANDREI

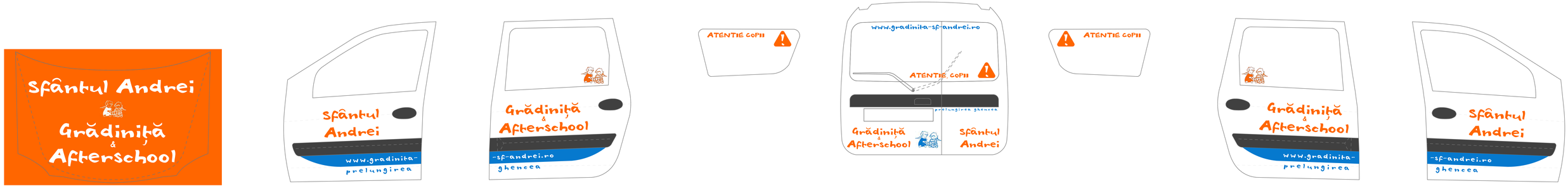

DACIA LOGAN MCV - sc. : 1.10

0.0m 1.0m 2.0m 3.0m

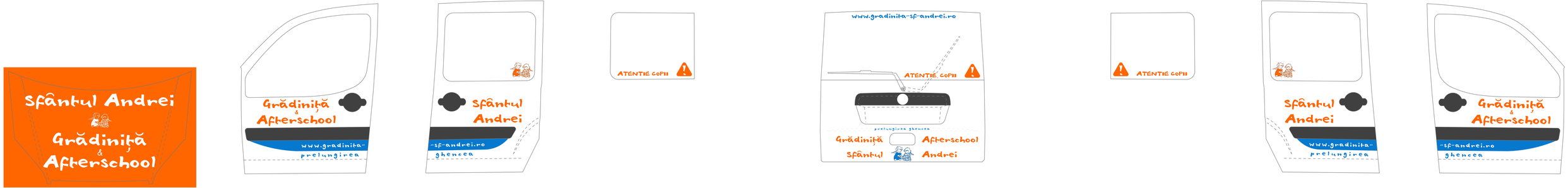

FIAT DOBLO PANORAMA - sc. : 1.10

0.0m 1.0m 2.0m 3.0m

NetCarShow.com

Fiat Doblò 2005
combinato 5 posti
portellone singolo

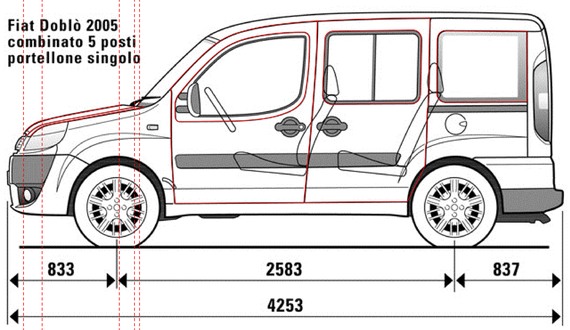

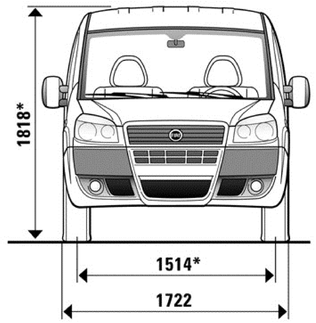

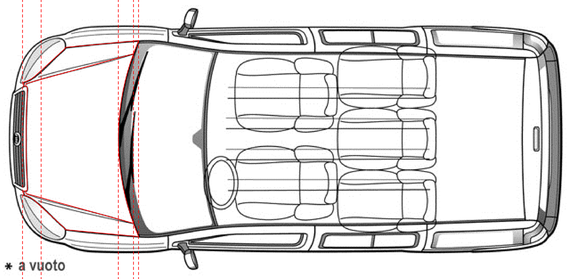

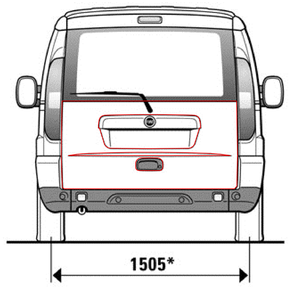

* a vuoto

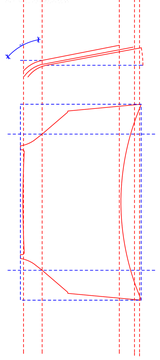

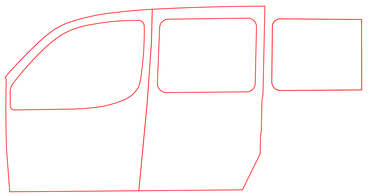

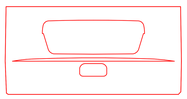

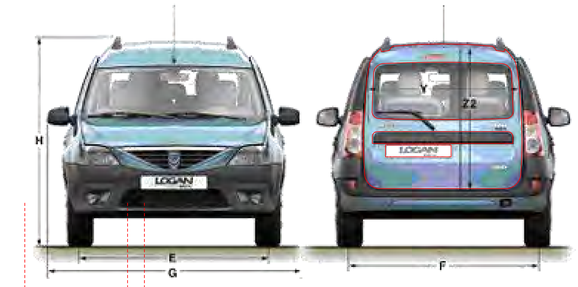

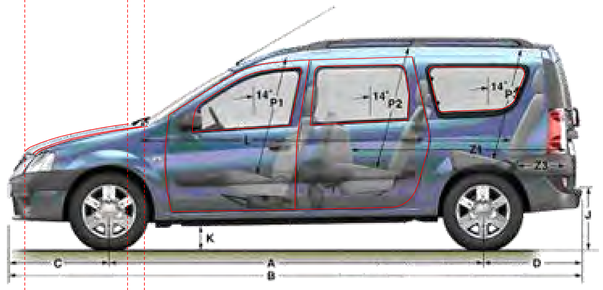

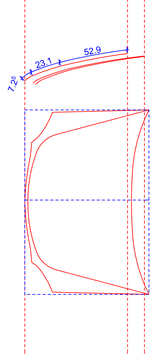

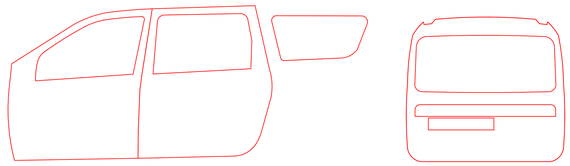

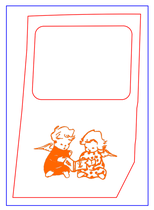

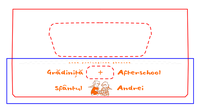

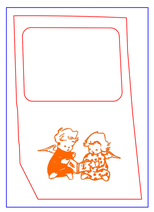

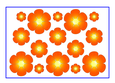

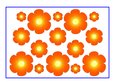

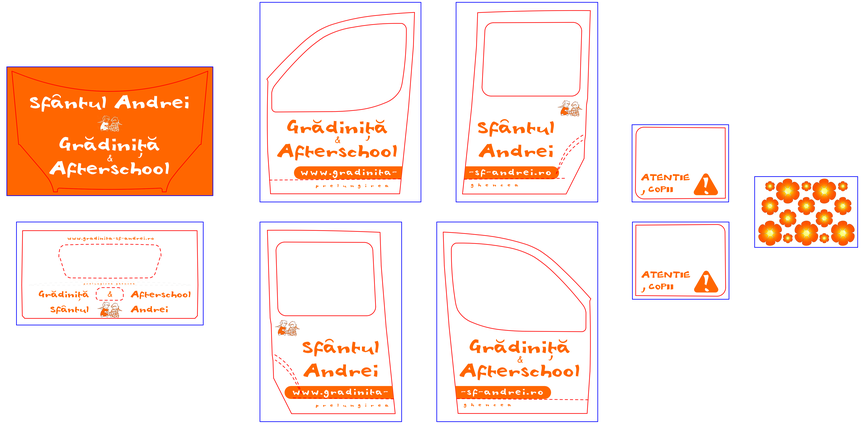
Sfântul Andrei
&
Grădiniță
&
Afterschool
Grădiniță
&
Afterschool
www.gradinita-
prelungirea
Sfântul
Andrei
-sf-andrei.ro
program
ATENȚIE
, COPII
www.gradinita-sf-andrei.ro
Grădiniță & Afterschool
Sfântul Andrei
Sfântul
Andrei
www.gradinita-
prelungirea
Grădiniță
&
Afterschool
-sf-andrei.ro
program
ATENȚIE
, COPII

Sfântul Andrei
&
Grădiniță
&
Afterschool
Grădiniță
&
Afterschool
www.gradinita-
prelungirea
Sfântul
Andrei
-sf-andrei.ro
program
ATENȚIE
, COPII
www.gradinita-sf-andrei.ro
Grădiniță & Afterschool
Sfântul Andrei
Sfântul
Andrei
www.gradinita-
prelungirea
Grădiniță
&
Afterschool
-sf-andrei.ro
program
ATENȚIE
, COPII

Netcarshow.com

Fiat Doblò 2005
combinato 5 posti
portellone singolo

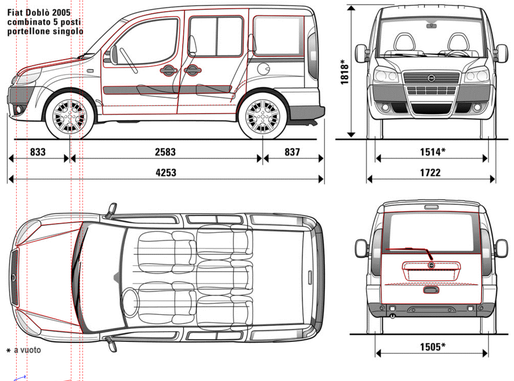

* a vuoto

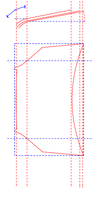

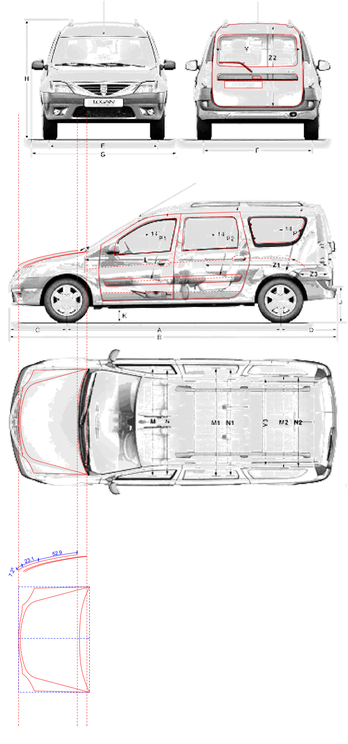

Nelly@dacia.com

Fiat Doblò 2005
combinato 5 posti
portellone singolo

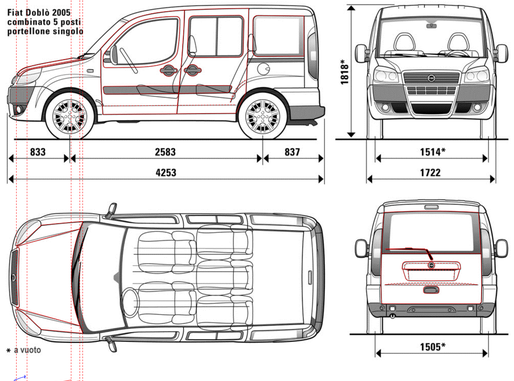
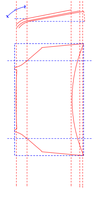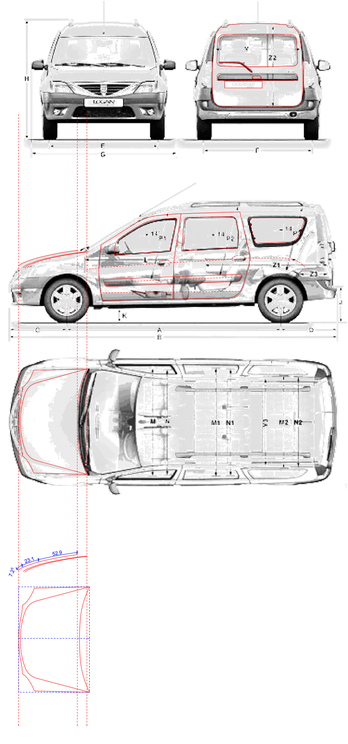
* a vuoto