GRU A TORRE

GA 132

GRU AUTOMATICA CON MONTAGGIO IDRAULICO

GA compact

GX

GH city crane

GHS topless

FB GRU®

FB F.lli Butti s.r.l.
Via XXV Aprile, 58
23868 Valmadrera (LC) - ITALIA
Tel. 0341.581108 - Fax 0341.200253
E-mail : fbgru@fbgru.it - http://www.fbgru.it

CE

GA 132

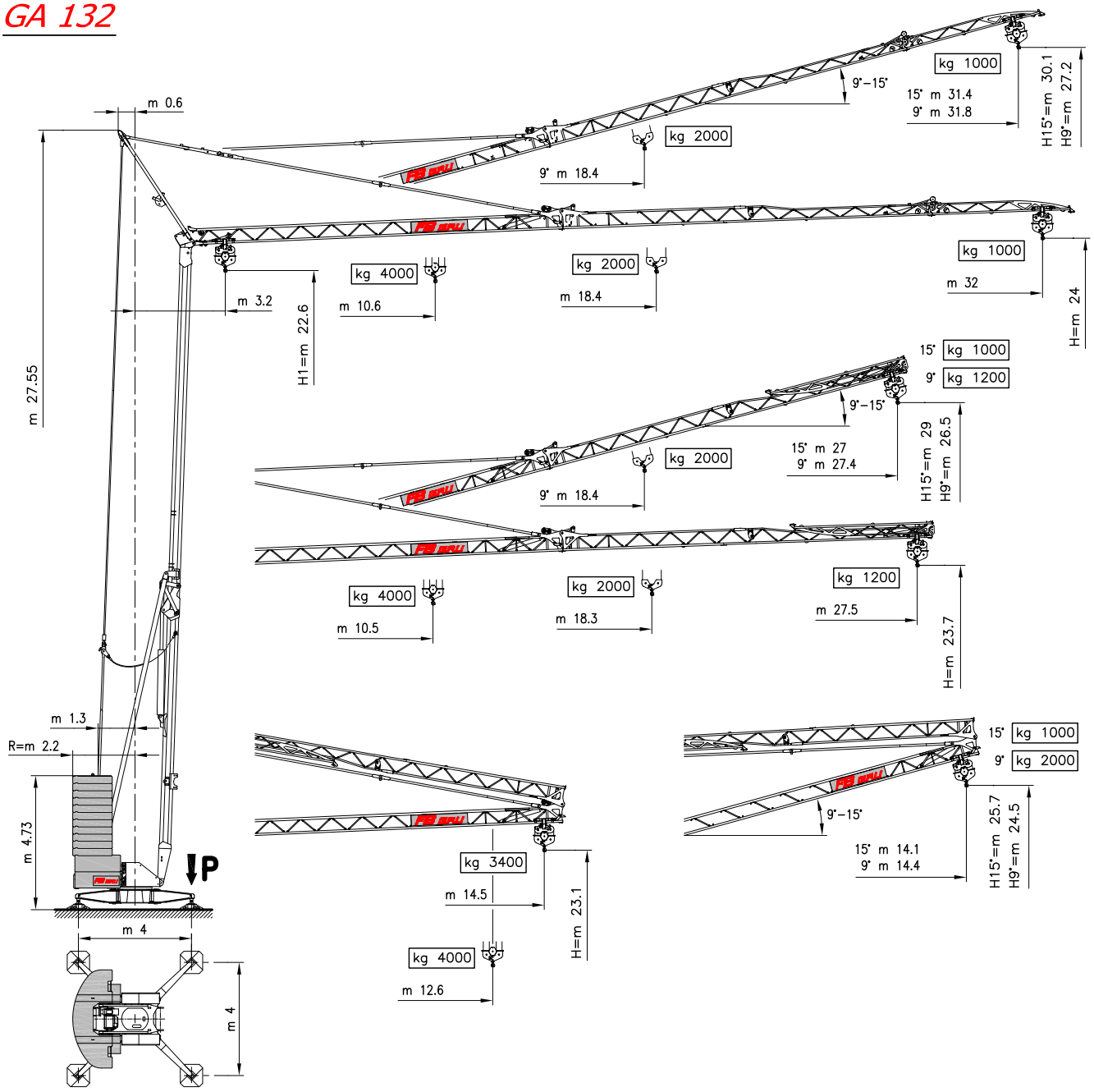

P	
kg 24600	kg 21700
In servizio	*Fuori servizio*
En servicio	Fuera de servicio
In service	Out of service
In betrieb	Außer betrieb
En service	Hors service

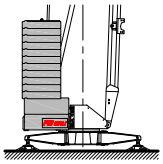

N° 11x1800
N° 2x1700
N° 2x1920

kg 27040

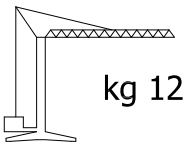

kg 12580

LA GRU

LA GRÚA — CRANE
KRAN — GRUE

MECCANISMI

MECANISMOS — MECHANISMS
ANTRIEBE — MÉCANISMES

MOVIMENTO MOVIMIENTO MOVEMENT BEWEGUNG MOUVEMENT	ALIMENTAZIONE ALIMENTACION OPERATING VOLTAGE BETRIEBSSPANNUNG TENSION DE SERVICE	PRESTAZIONI FUNCIONAMIENTOS PERFORMANCES LEISTUNGEN EXÉCUTIONS	

			1ª m/1' - kg	2ª m/1' - kg	3ª m/1' - kg	4ª m/1' - kg	
SOLLEVAMENTO ELEVACION – HOISTING HEBEN – LEVAGE INVERTER	400 V 50 Hz		5 ↓↑	24 ↑ / 26 ↓	38 ↑ / 40 ↓	45 ↑ / 48 ↓	kW 9.2
			2000	2000	1000	600	
			3 ↓↑	12 ↑ / 13 ↓	19 ↑ / 20 ↓	23 ↑ / 24 ↓	
			4000	4000	2000	1200	

		1ª m/1'	2ª m/1'	3ª m/1'	
CARRELLO CARRILLO – JIB TROLLEY LAUFKATZE – DISTRIBUTION INVERTER	400 V 50 Hz	19	42	61	kW 3

		1ª g/1'	2ª g/1'	3ª g/1'	
ROTAZIONE ROTACION – SLEWING DREHEN – ORIENTATION INVERTER	400 V 50 Hz	0 → 0.15	0.15 → 0.45	0.45 → 0.89	kW 3

Conforme alle direttive CEE sul livello acustico 2000/14/CE

Conforme con las directivas CEE sobre el nivel acustico

In compliance with the EEC instructions on noise levell

Gemass EWG–Richtlinien fur den Schall–Leistungspegel

Conforme aux directives CEE sur le niveau acoustique

CURVE DI CARICO

CURVAS DE CARGAS — LOAD DIAGRAMS
LASTKURVEN — COURBES DE CHARGES

V32

2.5°	m	10.6	12	14	16	17	18.4	20	22	24	26	28	30	32
	kg	4000	3413	2803	2369	2195	2000	1808	1606	1440	1303	1186	1086	1000

9°	m	3	5	10	15	17	18.3	20	22	24	26	28	30	31.8
	kg						2000	1795	1594	1429	1293	1177	1078	1000

15°	m	3	5	10	15	20	25	30	31.4
	kg								1000

(0 - 2000 kg)	(2001 - 4000 kg)

POTENZA RICHIESTA

POTENCIA-ELECTRICA NECESARIA — NECESSARY ELECTRIC POWER
KRAFTBEDARF — PUISSANCE ELECTRIQUE NECESSAIRE

	SOLLEVAMENTO ELEVACION – HOISTING – HEBEN – LEVAGE	kg 2000	kg 4000
	12 kw 400 V - 50 Hz		

GA 132

Con riserva di modifiche documento commerciale non vincolante

Derecho de modificaciones reservadas documento commercial no contractual

Subject to change without notice commercial document not legally binding

Anderungen vorbehalten Unverblindiches Vertriebsdokument

Modifications réservées document commercial non contractuel

TRASPORTO TRANSPORTE — TRANSPORT
TRANSPORT — TRANSPORT

5
km/h

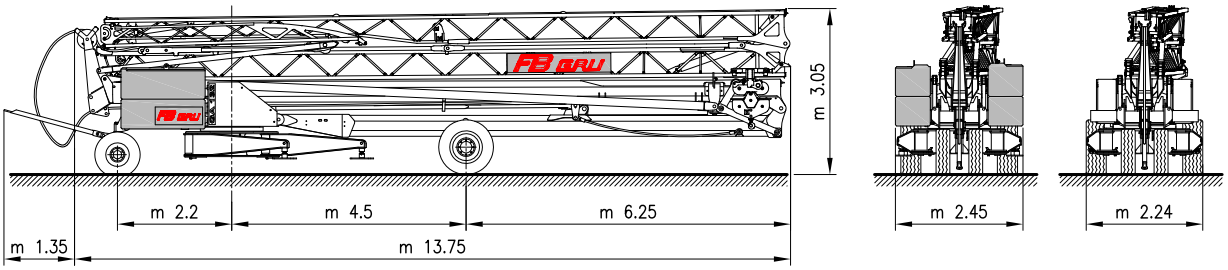

FB25K1

25
km/h

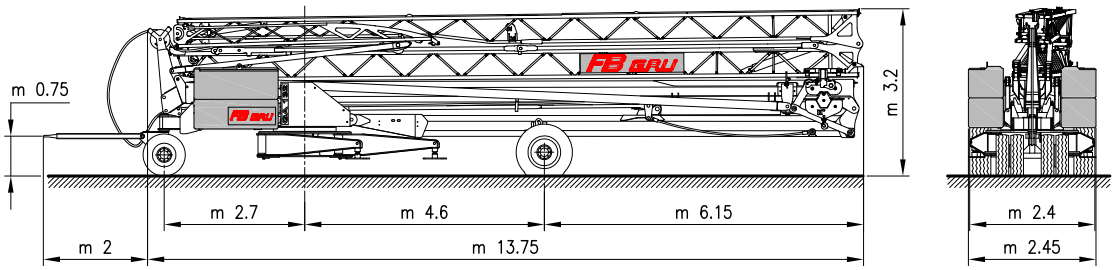
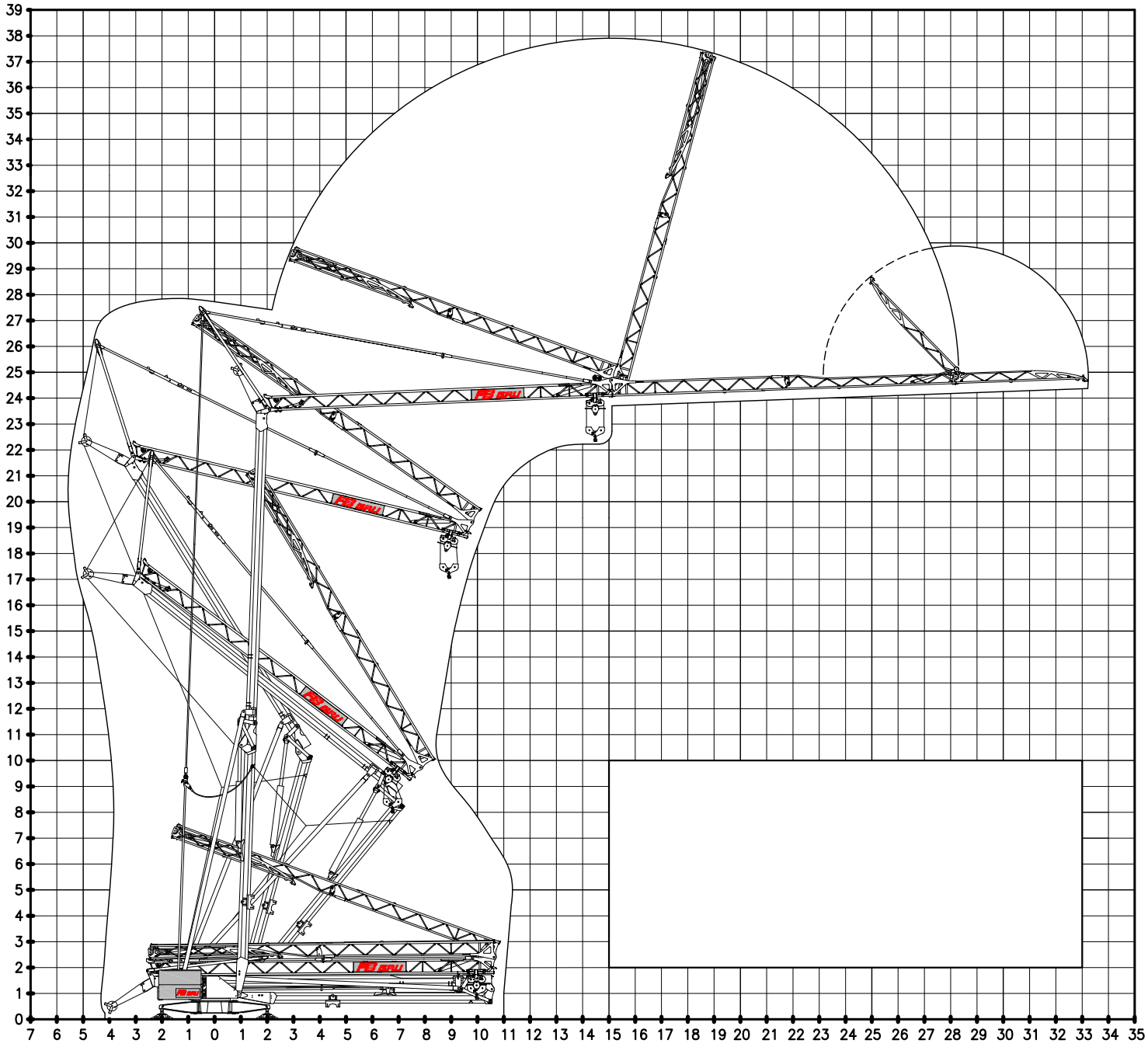
MONTAGGIO MONTAJE — ERECTION
MONTAGE — MONTAGE