Momberg Group

Rua Paranapanema, 155
18085-320 Sorocaba
Tel. +55 15 3228-2179

Empresa / Cliente	
Descrição do projeto	Projeto TECBOX
Número de desenho	ME-010-019
Comissão	Momberg Group
Fabricante (Empresa)	Momberg Group
Caminho	
Nome do projeto	TECBOX 3.3_II
Fazer	
Tipo	
Local de instalação	
Responsável pelo projeto	
Recursos da peça	

Criado em	12/08/2019			
Editado em	18/05/2020	de (abreviatura)	MOMBERG GROUP	Quantidade de páginas 7

REGULAMENTOS DE SEGURANÇA

PRESCRIÇÕES DE SEGURANÇA GERAIS

PERIGO!

Durante a operação da instalação, determinados componentes elétricos se encontram sob tensão perigosa!
O incumprimento das indicações de segurança pode resultar em morte, em sérios ferimentos corporais e danos materiais.

Somente o pessoal técnico pode executar trabalhos de transporte, instalação e colocação em funcionamento.

Devem ser observadas as normas válidas, bem como os regulamentos de prevenção de acidentes nacionais e / ou internos da empresa.

É preciso respeitar as seguintes indicações de segurança:

A montagem, a colocação em funcionamento, bem como o reparo da instalação somente devem ser realizados por pessoal qualificado, que está devidamente familiarizado com os respectivos manuais de instruções.

A montagem dos dispositivos tem que ser realizada em conformidade com os regulamentos e as normas estatais e locais válidos.
É preciso assegurar um aterramento e um dimensionamento de condutores corretos, bem como uma proteção à prova de curto-circuito correta.
Estas medidas servem de garantia à segurança da instalação e do pessoal de operação.

Antes da realização das verificações de segurança, das medidas de manutenção e de reparo, é preciso assegurar que todas unidades de alimentação de corrente sejam desligadas, protegidas contra religamento e devidamente assinaladas.

Para a realização de medições, somente devem ser utilizados dispositivos de teste em um estado tecnicamente impecável e adequados para a respectiva medição!

Seguir criteriosamente as instruções indicadas nos respectivos manuais de instruções!
As indicações de perigo, de alerta e de segurança devem ser imprescindivelmente observadas!

Durante a operação da instalação, todas as portas e coberturas devem ser mantidas fechadas.
Caso na instalação estiverem montados equipamentos refrigerantes, deve-se assegurar uma operação impecável destes sistemas.
Aqui também se aplica a limpeza regular dos filtros, desde que existentes.

Índice

Coluna X: uma página gerada automaticamente foi alterada manualmente

F06_001

Página	Descrição da página	Campo suplementar de páginas	Data	Editor	X
=CA12+EAA/1	Capa		12/08/2019	WANDERSON1	X
=CA12+EAA/2	Instruções de Segurança		12/08/2019	WANDERSON1	X
=CA12+EAA/3	Índice : =CA12+EAA/1 - =CA12+EAA/6		06/03/2020	WANDERSON1	
=CA12+EAA/4	Diagrama Eletrico		06/03/2020	WANDERSON1	
=CA12+EAA/5	Layout de montagem 3D		06/03/2020	WANDERSON1	
=CA12+EAA/6	Lista de peças : - SIM16-DB-2		06/03/2020	WANDERSON1	

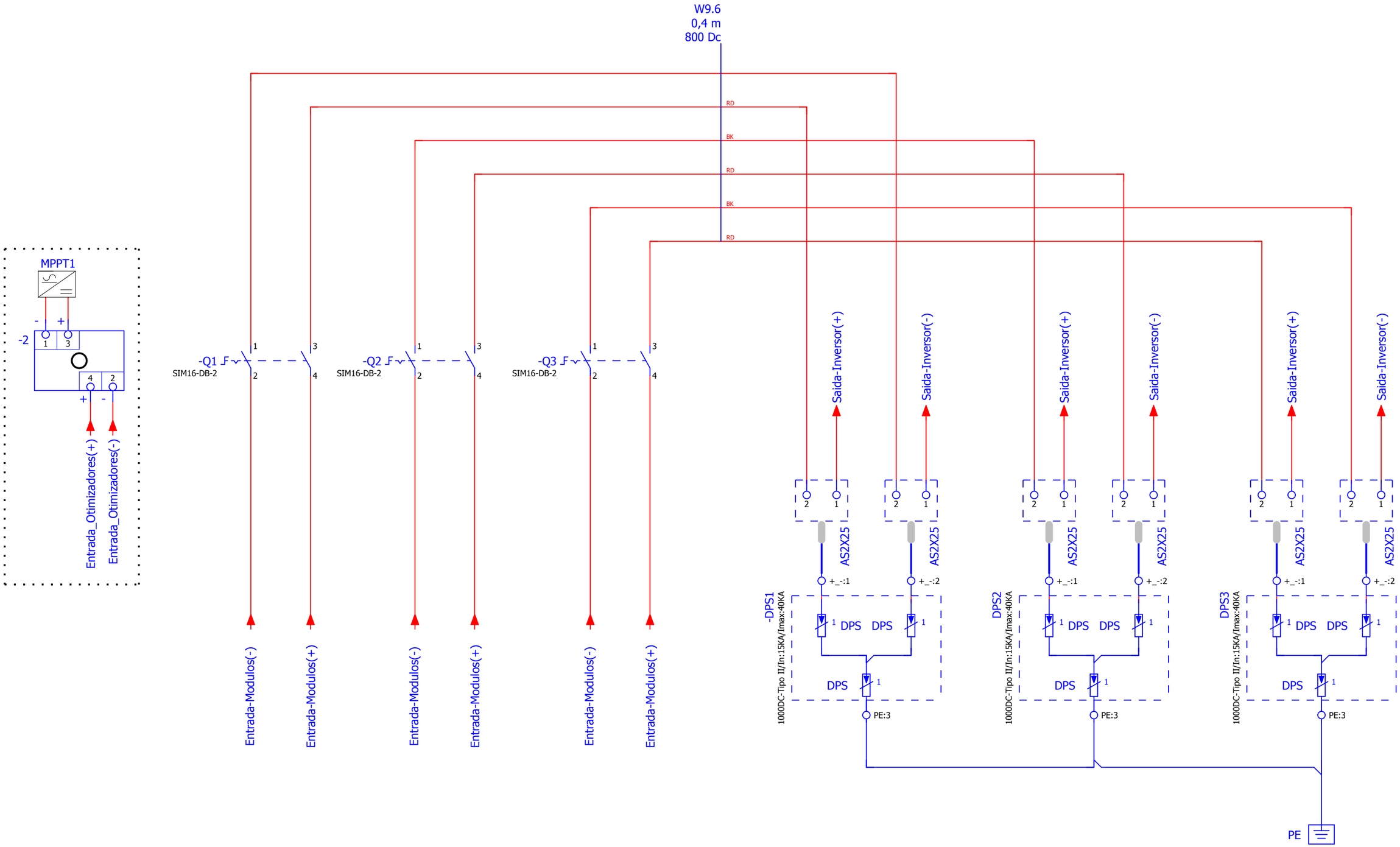

3 5

			Data	15/05/2020	Momberg Group	Momberg Group	Diagrama Eletrico		= CA12	
			Editor.	MOMBERG GROUP					+ EAA	
			Verif		Projeto TECBOX			ME-010-019	Folha	4
Alteração	Data	Nome	Orig		Em substituição de	Substituído por			Página	4 / 7

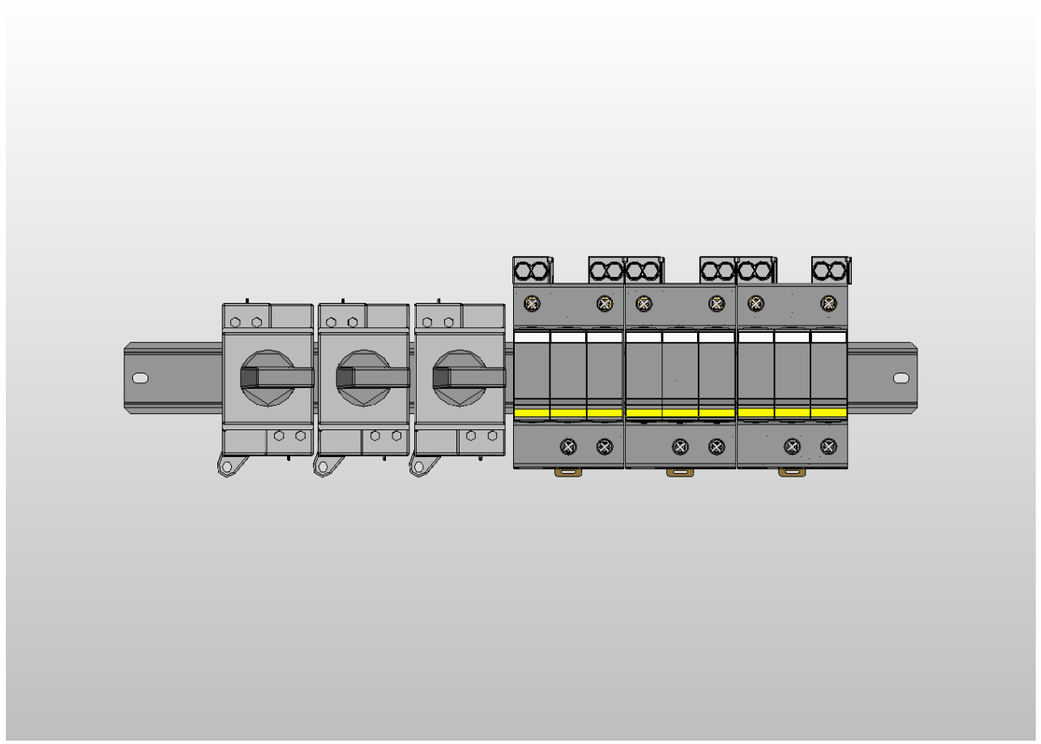

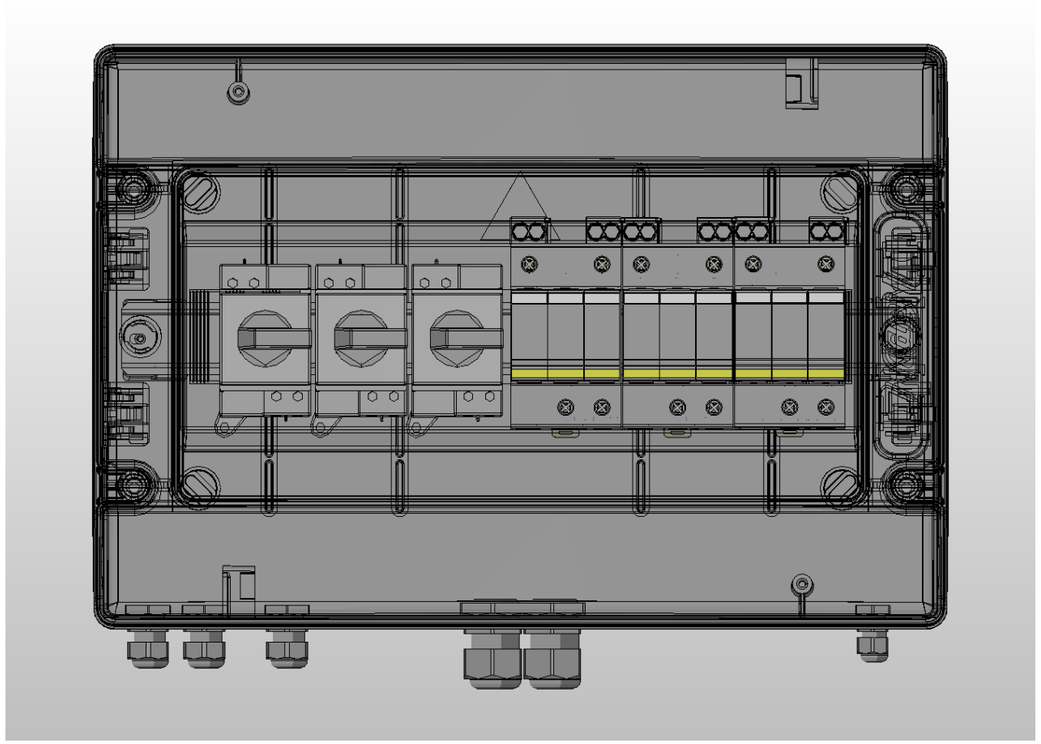

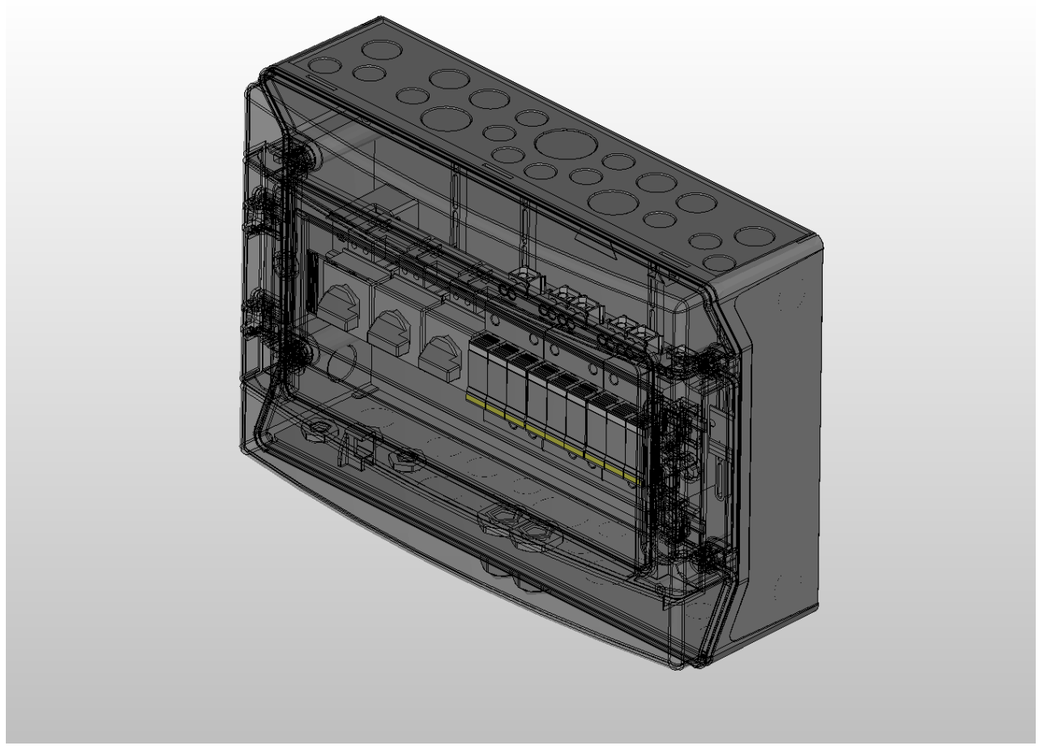

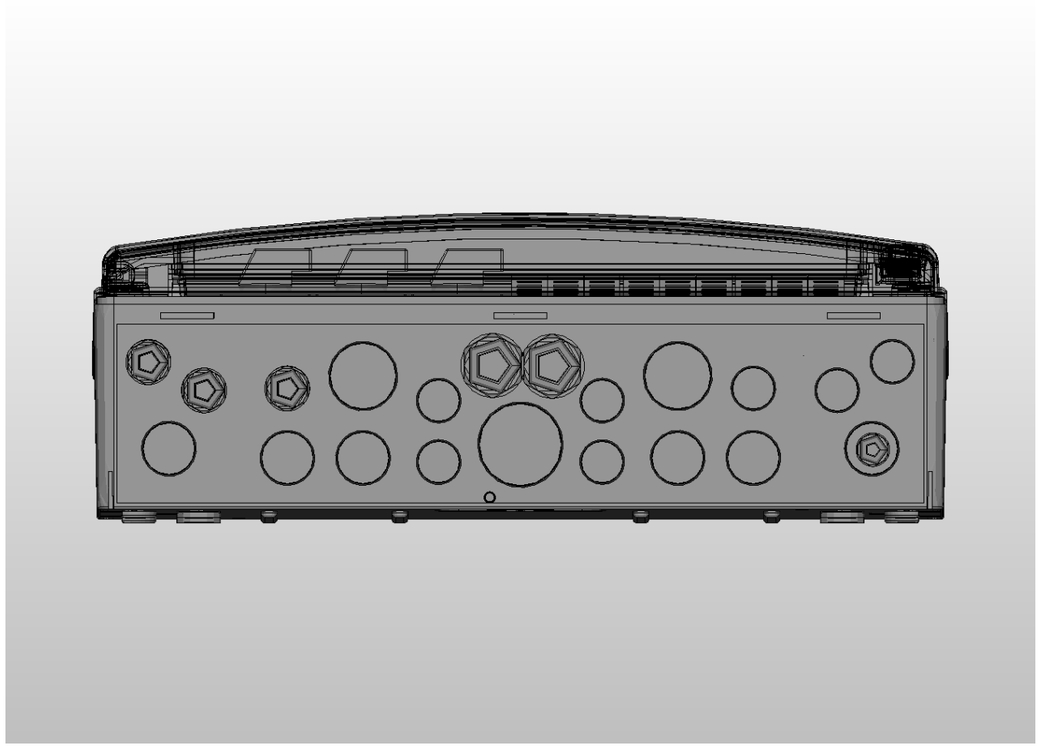

4

6

			Data	18/05/2020	Momberg Group		Momberg Group	Layout de montagem 3D	= CA12	
			Editor.	MOMBERG GROUP					+ EAA	
			Verif		Projeto TECBOX				ME-010-019	Folha 5
Alteração	Data	Nome	Orig		Em substituição de	Substituído por				Página 5 / 7

INFORMAÇÕES GERAIS

TIPOS		DC21B (DC-PV1)								DC22B			
		500 VDC	600 VDC	700 VDC	800 VDC	900 VDC	1000 VDC	1200 VDC	1500 VDC	500 VDC	600 VDC	800 VDC	1000 VDC
2 POLOS	SIM16...	16A	16A	16A	16A	16A	11A	7A	3A	7A	5,5A	2A	1A
	SIM25...	25A	25A	25A	25A	17A	16A	8,5A	5A	8A	6A	2,5A	1,5A
	SIM32...	32A	32A	32A	23A	20A	13A	10A	6A	8A	6A	2,5A	1,5A
	SIM38...	45A	45A	36A	30A	25A	20A	10A	6A	-	-	-	-
2 POLOS EM PARALELO	SIM16...	16A	16A	16A	16A	16A	11A	7A	3A	-	-	-	-
	SIM25...	25A	25A	25A	25A	17A	16A	8,5A	5A	-	-	-	-
	SIM32...	32A	32A	32A	23A	20A	13A	10A	6A	-	-	-	-
	SIM38...	45A	45A	36A	30A	25A	20A	10A	6A	-	-	-	-
4S/4B/4T	SIM16...	16A	16A	16A	16A	16A	16A	16A	16A	16A	16A	11,5A	8A
	SIM25...	25A	25A	25A	25A	25A	25A	25A	25A	25A	25A	12A	9A
	SIM32...	32A	32A	32A	32A	32A	32A	32A	32A	32A	27,5A	12,5A	10A
	SIM38...	45A	45A	45A	45A	45A	38A	32A	32A	-	-	-	-

MAXIMA SECÇÃO DE CABOS	CONECTORES			
	HLAK 25-1/2	AS-3X16-SNS	AS-3X16-SNK	AS-2X25-SNK
CABO SOLIDO	2 X 2,5 - 25 MM² 2 X 2,5 - 16 MM²	3 X 1,5 - 16 MM²	3 X 1,5 - 16 MM²	2 X 2,5 - 25 MM²
FLEXIVEL	2 X 2,5 - 16 MM² 2 X 2,5 - 10 MM²	1,5 - 16 MM²	1,5 - 10 MM²	2,5 - 16 MM²
TIPO DE PARAFUSO	M3.5 PH2	M3.5 Pz1	M3.5 Pz1	M3.5 PH2
TORQUE DE APERTO	2,5 NM	1,5 NM	1,5 NM	1,5 NM
CORRENTE MAXIMA	130A	63A	63A	100A

MAXIMA SECÇÃO DE CABOS	SECCIONADORAS			
	SIM16	SIM25	SIM32	SIM38
CABO SOLIDO	1,5 - 10 MM²	4 - 10 MM²	5 - 10 MM²	6 - 10 MM²
FLEXIVEL	1,5 - 6 MM²	4 - 6 MM²	4 - 6 MM²	4 - 6 MM²
TIPO DE PARAFUSO	M3.5 Pz1	M3.5 Pz1	M3.5 Pz1	M3.5 Pz1
TORQUE DE APERTO	1,5 NM	1,5 NM	1,5 NM	1,5 NM

MAXIMA SECÇÃO DE CABOS	DISPOSTIVO DE PROTEÇÃO CONTRA SURTO (DPS)		
	DS71R-230	DS50PV-1000-30	DS50PV-1000-51
CABO SOLIDO/ FLEXIVEL	2,5 - 25 MM²	2,5 - 25 MM²	2,5 - 25 MM²
TIPO DE PARAFUSO	M3.5 PH2	M3.5 PH2	M3.5 PH2
TORQUE DE APERTO	2,5 NM	2,5 NM	2,5 NM

Atender todas as classificações de torque de cada componente,
a não observação desse requisito pode acarretar danos no componente.

Lista de peças

F01_001

Tag	Quantidade	Designação	Número de tipo	Fornecedor	Número de peça
	0				
-CDN18PT	1	Caixa plastica IP65	001.002.005	IDE	CND18PT
-PCP1	2	Prensa Cabo Multivias Plastico	010.016.005	KM	M-25 3X6
-PCP2	3	Prensa Cabo Multivias Plastico	010.016.006	KM	PG-16 2X6
-PCP3	1	Prensa Cabo Plastico	010.016.002	KM	PG-9
-AS2X25	6	Conector cruzado	004.009.002	POLLMANN	AS-2x25-SNK
-DPS1	1	Dispositivo de proteção contra surto	003.004.003	CITEL	DS50PV-1000/30
-DPS2	1	Dispositivo de proteção contra surto	003.004.003	CITEL	DS50PV-1000/30
-DPS3	1	Dispositivo de proteção contra surto	003.004.003	CITEL	DS50PV-1000/30
-Q1	1	Seccionador de corte de carga 1MPPT	010.024.003	IMO	SIM16-DB-2
-Q2	1	Seccionador de corte de carga 1MPPT	010.024.003	IMO	SIM16-DB-2
-Q3	1	Seccionador de corte de carga 1MPPT	010.024.003	IMO	SIM16-DB-2