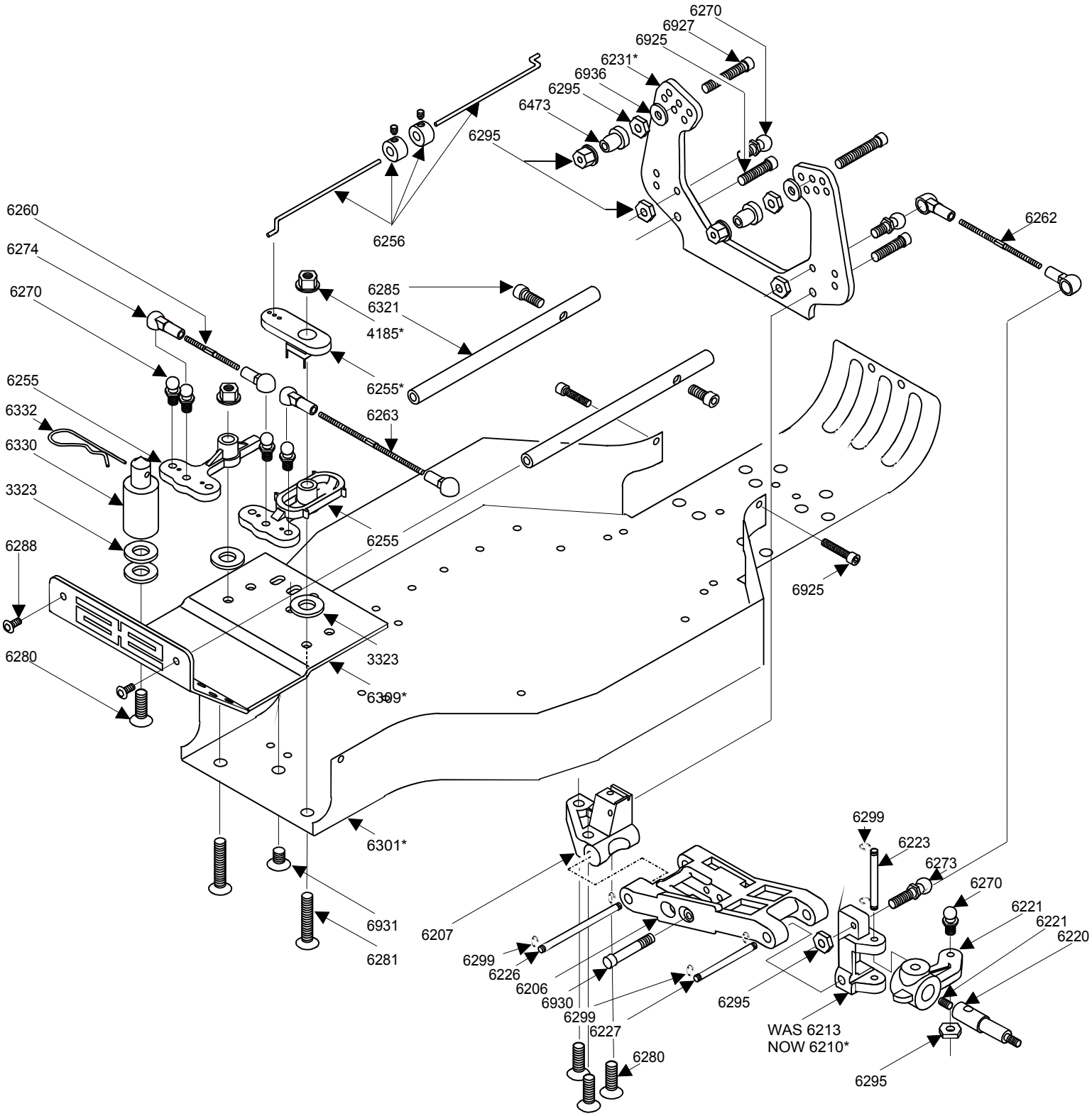
6270
6927
6925
6231*
6936
6295
6473
6295
6262
6260
6274
6270
6256
6285
6321
4185*
6255*
6263
6255
6332
6330
3323
6288
6280
6255
3323
6309*
6925
6301*
6931
6281
6207
6299
6226
6206
6930
6299
6227
6280
6299
6223
6273
6270
6221
6221
6220
6295
WAS 6213
NOW 6210*
6295

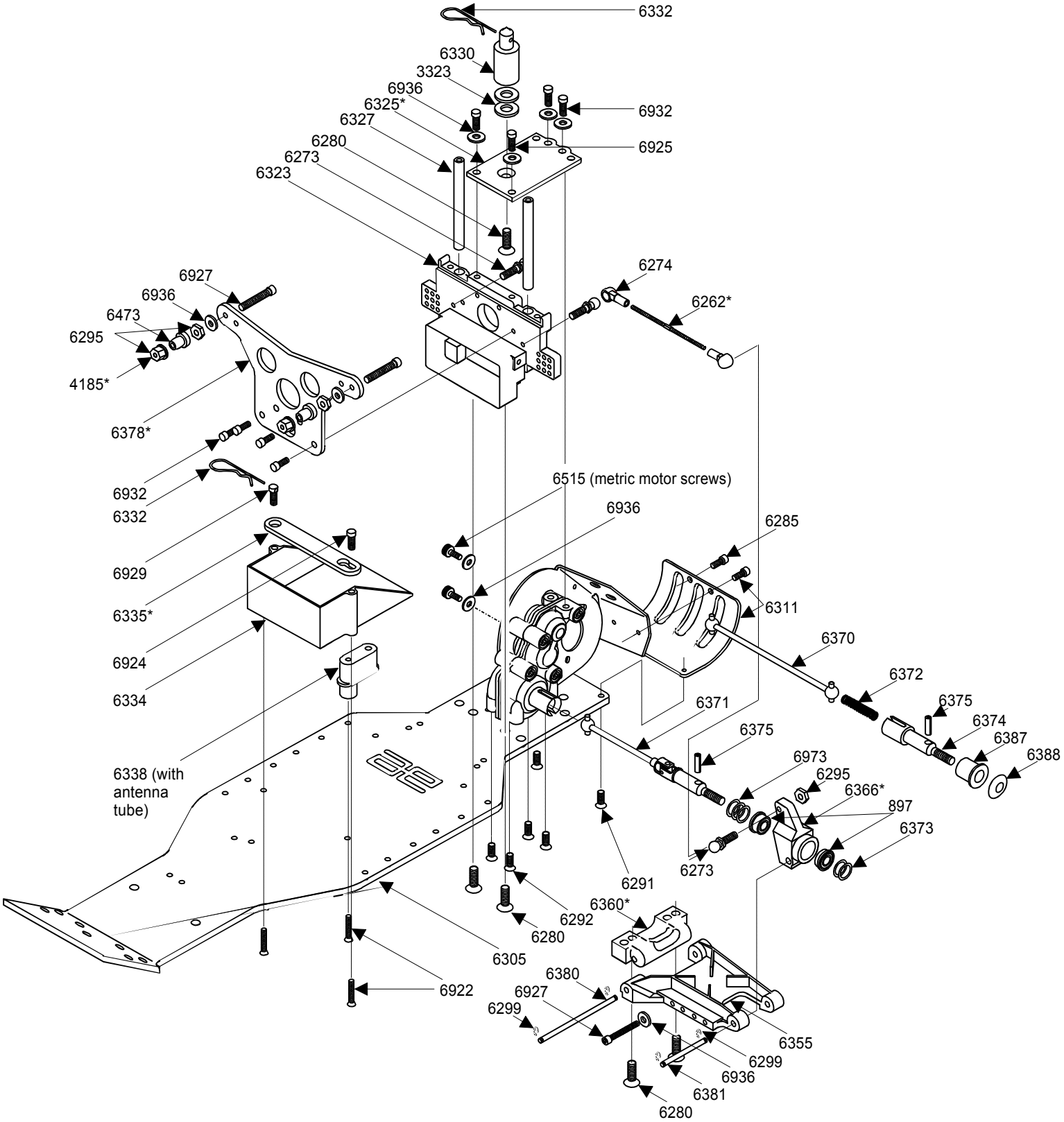
6332
6330
3323
6936
6325*
6327
6280
6273
6323
6932
6925
6274
6262*
6927
6936
6473
6295
4185*
6378*
6932
6332
6929
6335*
6924
6334
6338 (with antenna tube)
6515 (metric motor screws)
6936
6285
6311
6370
6372
6375
6374
6387
6388
6371
6375
6973
6295
6366*
897
6373
6273
6291
6292
6280
6360*
6305
6922
6380
6927
6299
6355
6299
6936
6381
6280

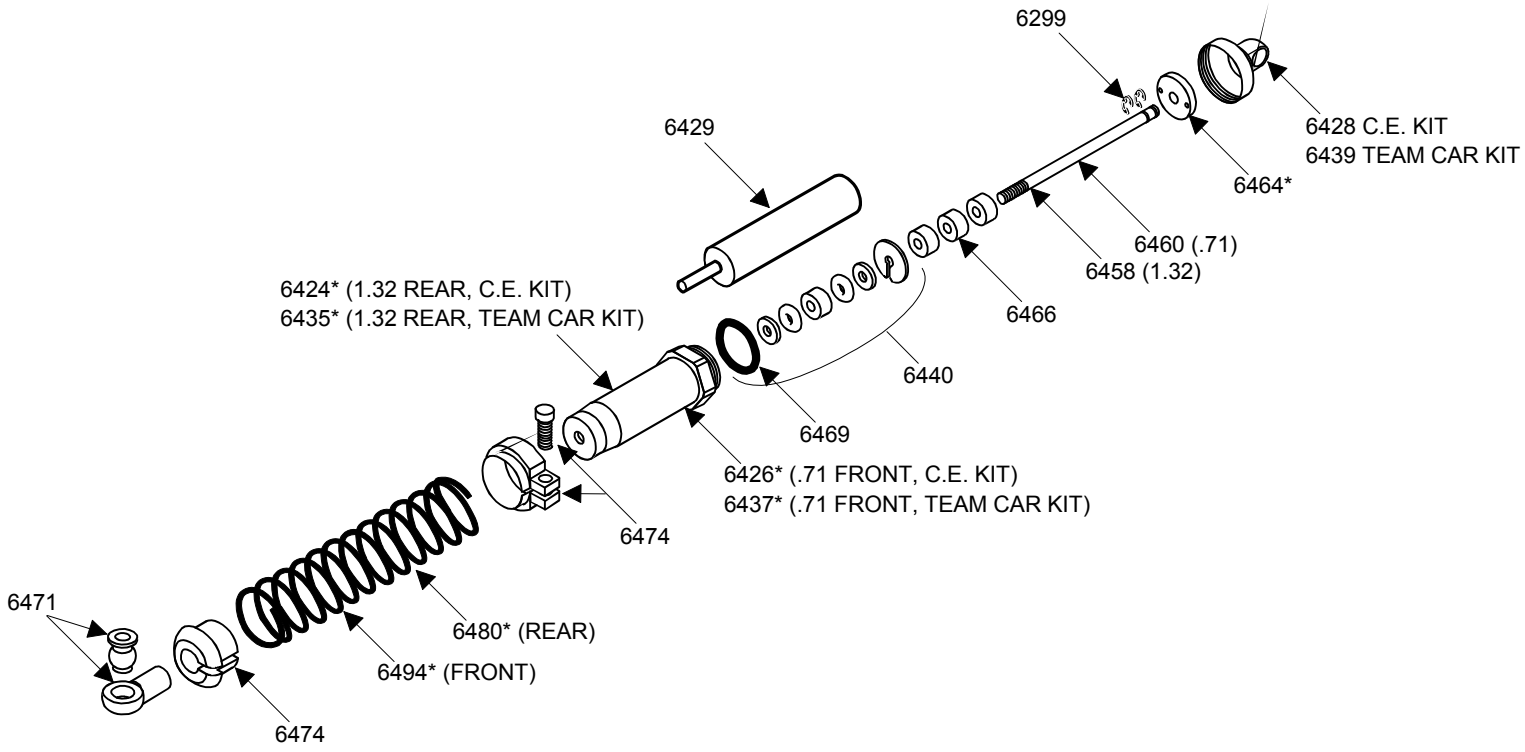
6299
6428 C.E. KIT
6439 TEAM CAR KIT
6429
6464*
6460 (.71)
6458 (1.32)
6466
6424* (1.32 REAR, C.E. KIT)
6435* (1.32 REAR, TEAM CAR KIT)
6440
6469
6426* (.71 FRONT, C.E. KIT)
6437* (.71 FRONT, TEAM CAR KIT)
6474
6471
6480* (REAR)
6494* (FRONT)
6474

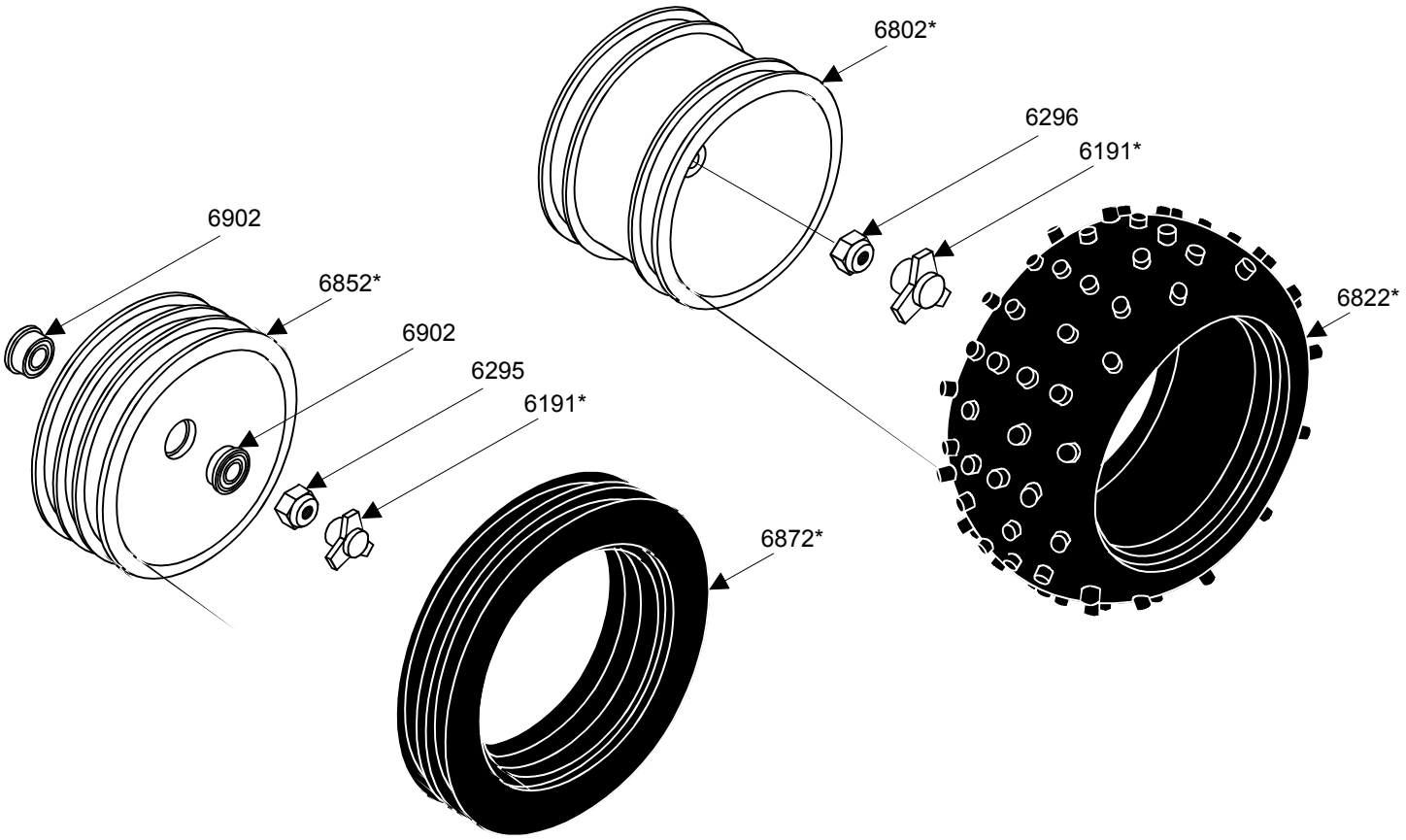
6802*
6296
6191*
6902
6852*
6902
6295
6191*
6822*
6872*