intecnika

**Medidor tipo turbina hélice Woltman** para agua potable caliente, cuerpo de Fierro Fundido. Clase B
Tamaños 2”… 12” (DN50…300mm)
ISO 4064

## SERIE WCKH

### Aplicación

Para uso en la medición de agua caliente. Los medidores están disponibles para servicios municipales, comerciales e industriales.

### Funcionamiento

Los medidores basan su funcionamiento en el empuje provocado en la hélice cuando el fluido pasa a través de la cámara de medición; el movimiento circular se transmite hacia el totalizador de forma magnética, el cual esta sellado herméticamente de tal manera que el fluido no entra en contacto con el registro mecánico donde se genera la lectura.

### Construcción

Carátula de fácil lectura, totalizador tipo odómetro, transmisión magnética.
Carátula protegida con tapa metálica antivandalismo.
Registro seco herméticamente sellado.
Cuerpo fabricado en Fierro Fundido con recubrimiento epóxico interno y externo, extremos bridados.
Predispuesto para lectura remota.

### Garantía

Los productos Intecnika cuentan con dos años de garantía a partir de su fecha de facturación bajo condiciones normales de uso. Garantía limitada al equipo y sus partes.

ESPECIFICACIONES

| | |
|---|---|
| Material del cuerpo | Fierro Fundido |
| Tipo de medidor | Hélice Woltman |
| Clase metrológica | B |
| Posición de instalación | Horizontal |
| Exactitud | ± 2% |
| Transmisión | Magnética |
| Temperatura máxima | 99° C |
| Presión máxima | 16 Bar |
| Diámetros disponibles | 2”, 2 1/2”, 3”, 4”, 6”, 8”, 10” y 12” |
| Conexión | Bridas ANSI |
| Indicación de lectura | m3 |
| Normatividad | ISO 4064 |

intecnika

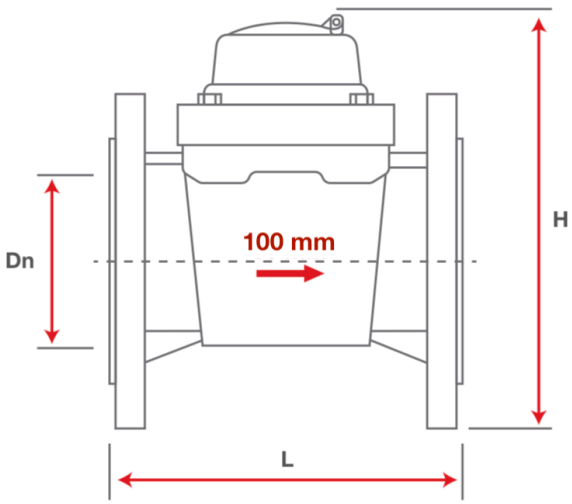


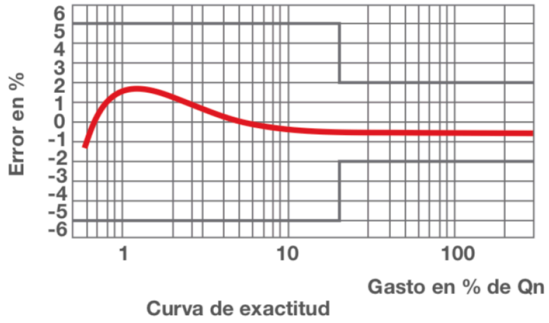


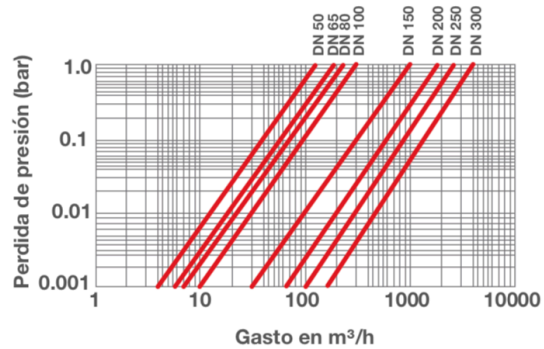


## CARACTERÍSTICAS DE OPERACIÓN

| Tamaño | pulg. | 2” | 2½” | 3” | 4” | 6” | 8” | 10” | 12” |
|---|---|---|---|---|---|---|---|---|---|
| Diámetro nominal (Dn) | mm | 50 | 65 | 80 | 100 | 150 | 200 | 250 | 300 |
| Flujo nominal (Qn) | m³/h | 15 | 25 | 40 | 60 | 150 | 250 | 400 | 600 |
| Flujo de transición (Qt) | m³/h | 3 | 5 | 8 | 12 | 30 | 50 | 80 | 120 |
| Flujo mínimo (Qmin) | m³/h | 0,68 | 0,7 | 1,2 | 1,8 | 4,5 | 7,5 | 12 | 18 |
| Flujo máximo (Qmax) (corta duración) | m³/h | 90 | 120 | 150 | 250 | 350 | 650 | 1200 | 1500 |
| Flujo máximo (Qmax) (larga duración) | m³/h | 30 | 50 | 80 | 120 | 300 | 500 | 800 | 1200 |
| Perdida de presión | bar | 0,3 | | 0,2 | | | 0,05 | | |
| Gama de indicación | min (l) | 2 | | | | 20 | | | |
| | max (m³) | 9,999,999 | | | | | | | 99,999,999 |

## DIMENSIONES

| Diámetro nominal (Dn) | mm | 50 | 65 | 80 | 100 | 150 | 200 | 250 | 300 |
|---|---|---|---|---|---|---|---|---|---|
| Longuitud (L) | mm | 200 | 200 | 225 | 250 | 300 | 350 | 450 | 500 |
| Alto (H) | mm | 210 | 225 | 274 | 295 | 326 | 370 | 470 | 530 |
| Diámetro de brida (D) | mm | 155 | 180 | 190 | 220 | 280 | 340 | 395 | 485 |
| Peso | Kg | 10.4 | 12 | 15 | 18 | 30 | 45 | 94 | 114 |

intecnika

# DIAGRAMA DE INSTALACIÓN
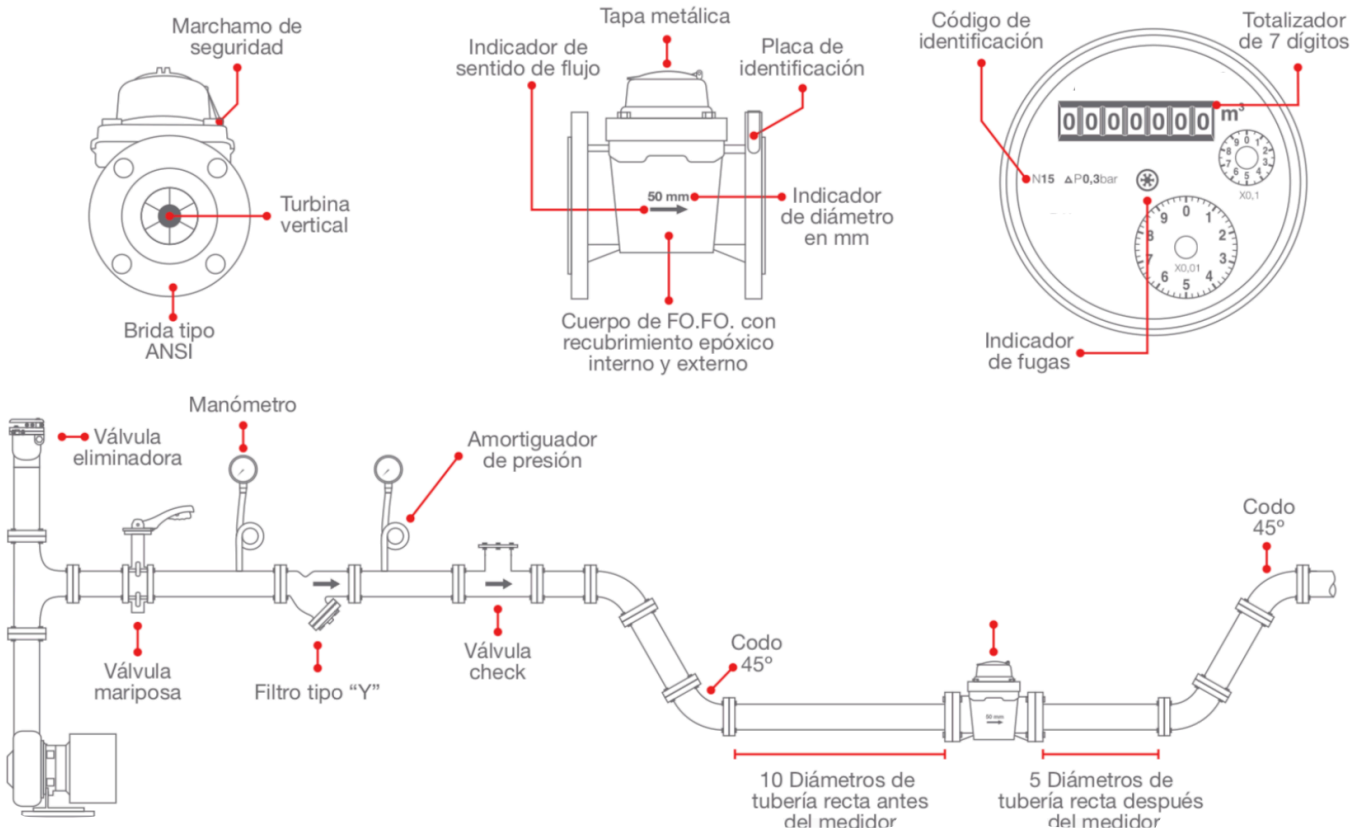
La instalación del medidor de flujo debe ser Horizontal con la carátula hacia el cielo.