Élévateur et Présentoir / Elevator and Display

Élévateur à 2 poteaux statique

L'ensemble comprend	Échelle	Caractéristique	Photo
1X Base 1X Poteau régulier 1X Poteau avec contrôle 2X Fourchettes fixes	1/18 1/24	Choix 2 couleurs Démontable	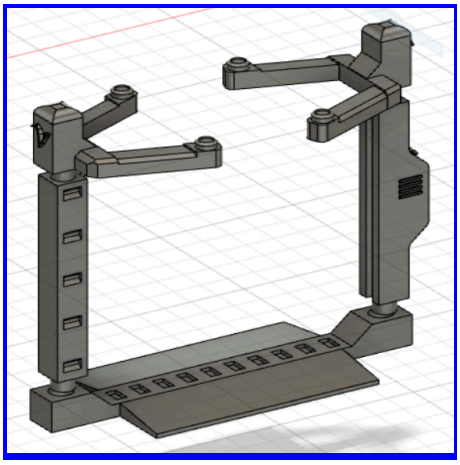
Dimension 1/18 / Ha = 16 cm Lo = 18 cm La = 1.7 cm		Std 1-118 17.99 $	
Dimension 1/24 Ha = 12 cm Lo = 14 cm La = 1.2 cm		Std 1-124 13.99 $	

Élévateur a 4 poteaux statique

L'ensemble comprend	Échelle	Caractéristique	Photo
2X Base 3X Poteaux régulier 1 Poteau avec contrôle 1X Rampe	1/18 1/24	-Choix 2 couleurs Démontable	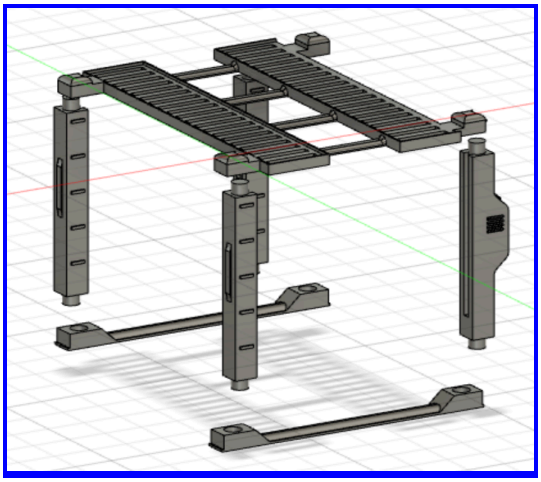
Dimension 1/18 / Ha = 16 cm Lo = 17.5 cm La = 20 cm		Std 4-118 29,99 $	
Dimension 1/24 Ha = 12 cm Lo = 15 cm La = 14.2 cm		Std 4-124 24.99 $	

Élévateur à vérins

L'ensemble comprend	Échelle	Caractéristique	Photo
1X Base 1X Vérins	1/18 1/24	-Choix 2 couleurs Démontable	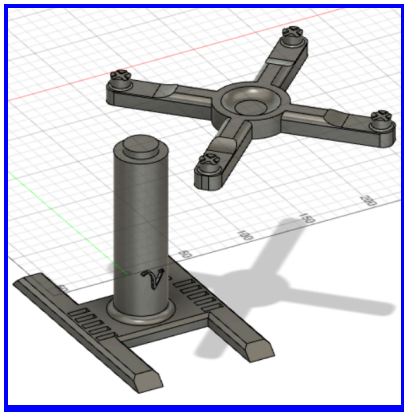
Dimension 1/18 / Ha = 11.9 cm Lo = 9.2 cm La = 6.1 cm		Std 2-118 9.99 $	
Dimension 1/24 Ha = 8.9 cm Lo = 7.5 cm La = 4.6 cm		Std 2-124 8.99 $	

Présentoir montable (En developpement)

L'ensemble comprend	Échelle	Caractéristique	Photo
2X Rampes 4X Poteaux 2X Barrières *Possibilité d'ajouter seulement piece dépendant du projet*		-Possibilité d'assembler en hauteur et en largeur à l'infini -Démontable -Choix de 2 couleurs	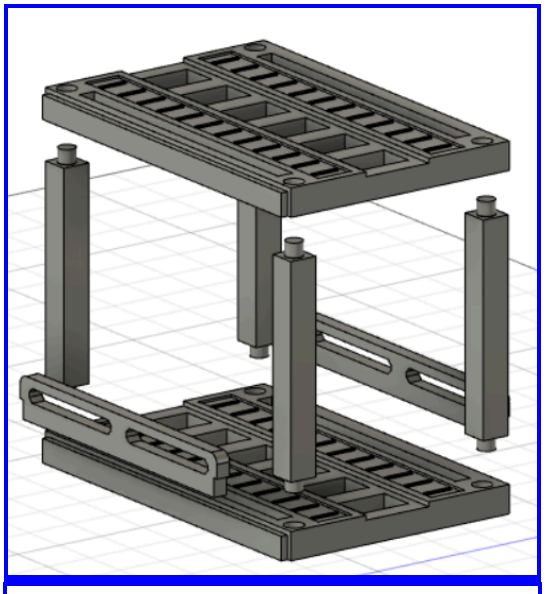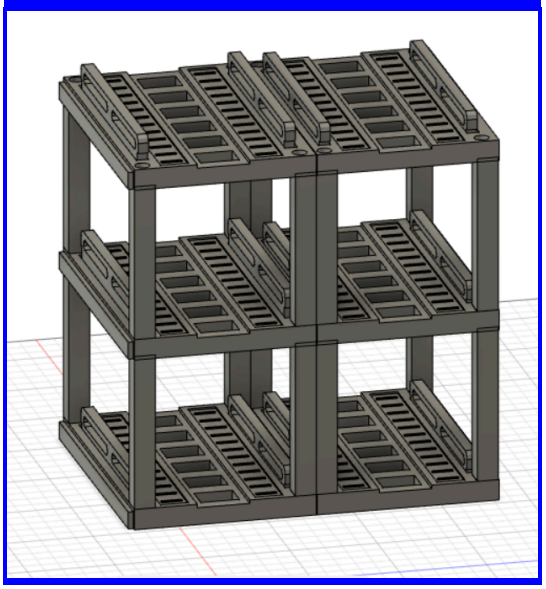
		Std 5-118	
		Std 5-124