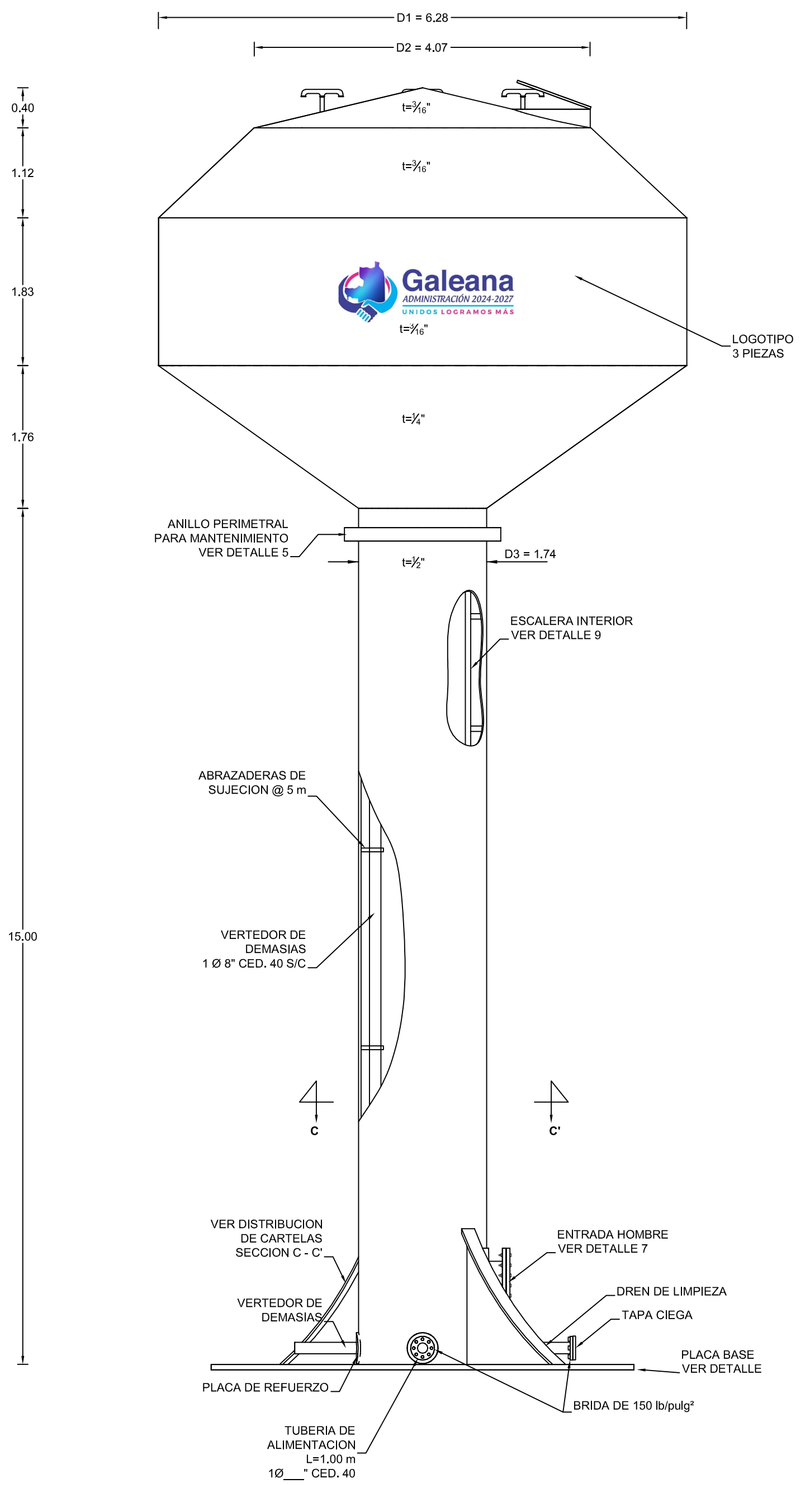

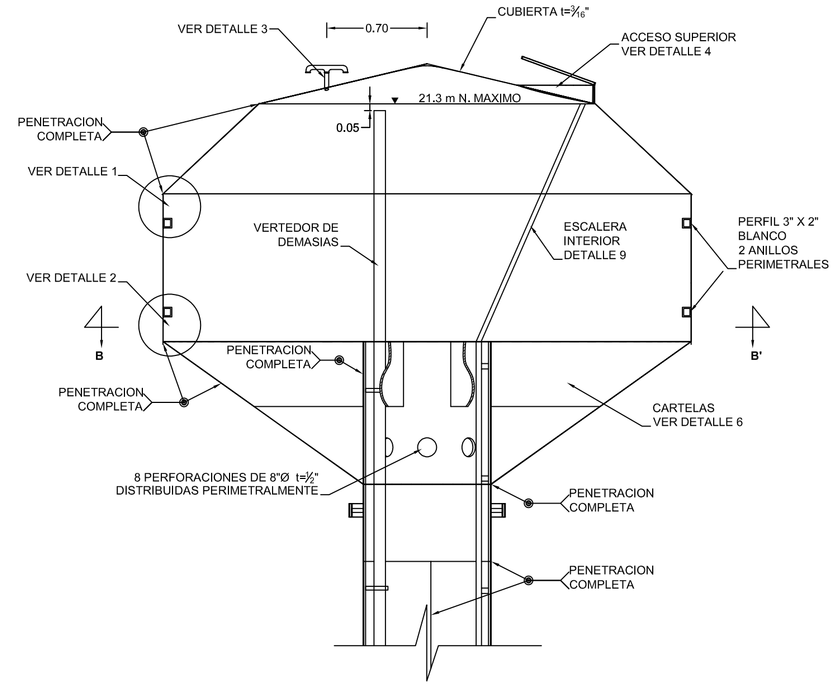

SECCION A - A'

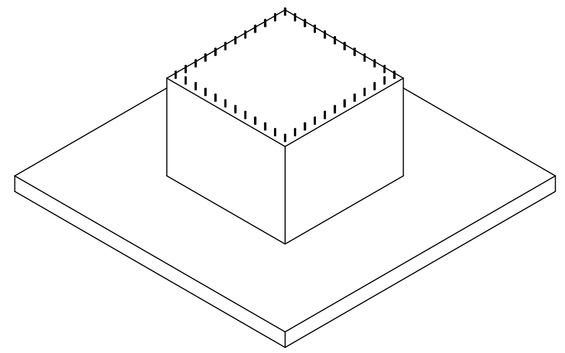

ISOMETRICO DE
CIMENTACION

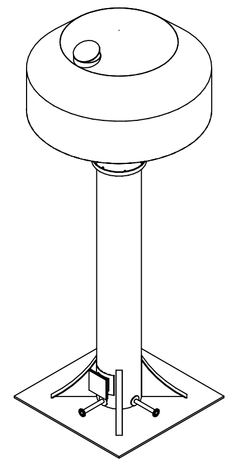

ISOMETRICO DEL
TANQUE

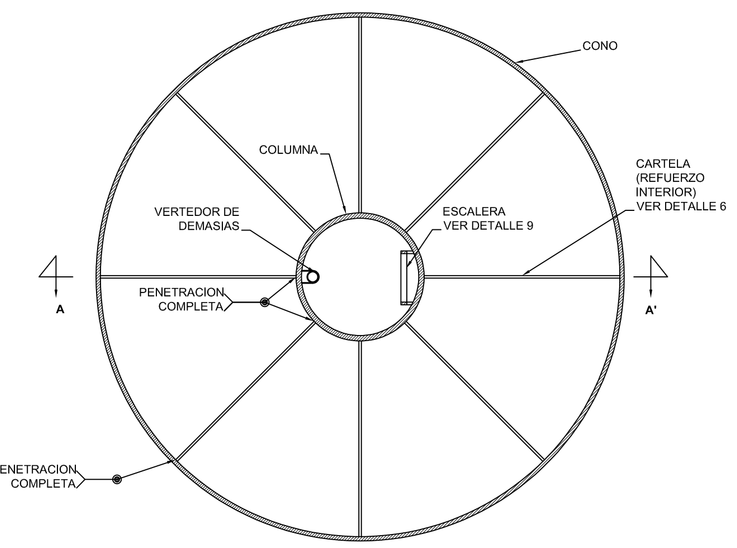

SECCION B - B'
DISTRIBUCION DE
CARTELAS

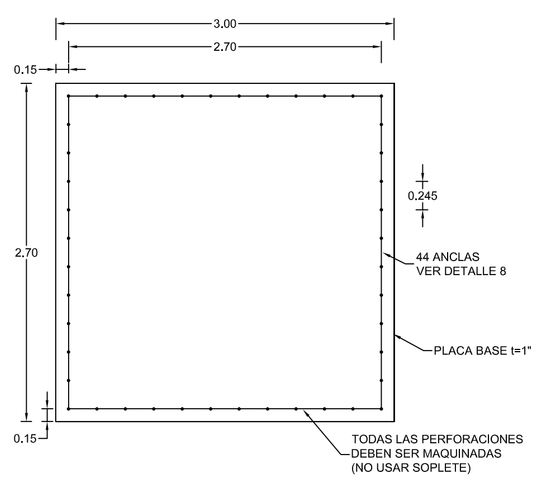

PLACA BASE
VISTA EN PLANTA

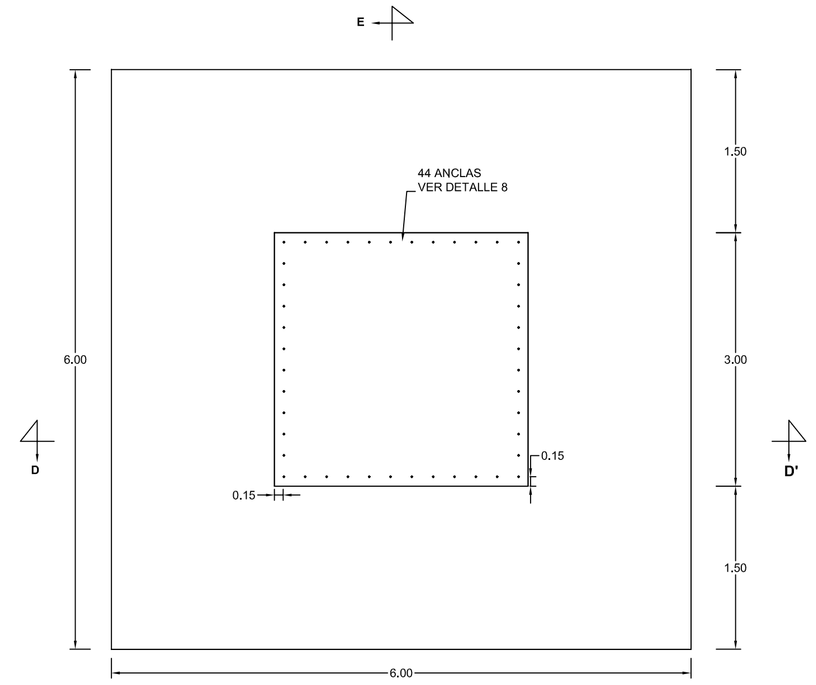

CIMENTACION
VISTA EN PLANTA

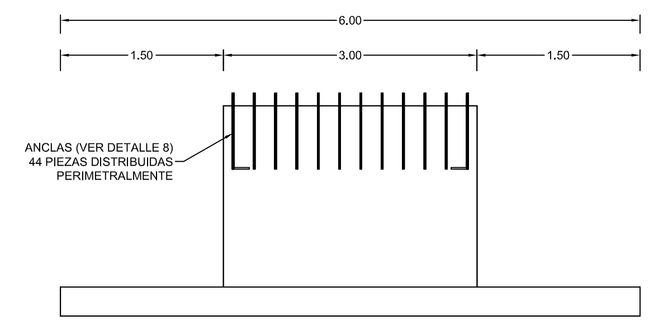

CIMENTACION
SECCION D - D'

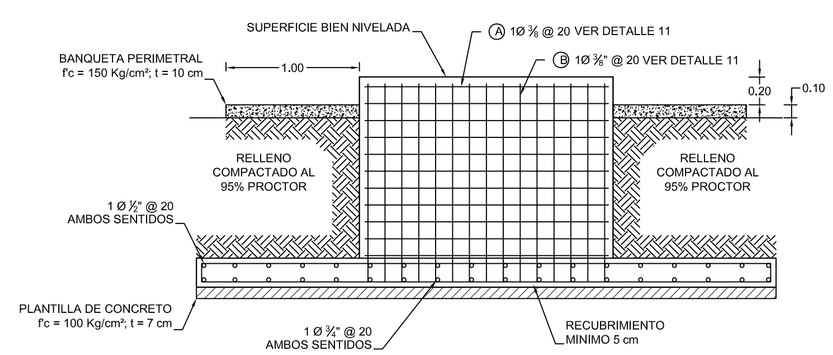

CIMENTACION
SECCION E - E'

ESPECIFICACIONES GENERALES

A. ESPECIFICACIONES GENERALES JCAS.- EST/1

B. TUBERIA DE ALIMENTACION DESCARGA Y VERTEDOR DE DEMASIAS.
1.- CEDULA 40 SIN COSTURA, ESPECIFICACION,. ASTM A -120NOM B-10
2.- BRIDAS PARA PRESION MINIMA DE 10,50 kg/cm²

C. TANQUE, COLUMNA, Y REFUERZOS.
1.- ACERO CALIDAD A-36 (PRESENTAR CERTIFICACION DE CALIDAD)
2.- NO SE ACEPTARA FABRICACION A BASE DE PEDACERIA DE PLACA.

D. CIMENTACION.
1.- ACERO Fy= 4200 Kg/cm²
2.- ANCLAS CALIDAD ASTM-A-36
3.- COLUMNAS METALICAS ,CS ,CALIDAD NOM-B-10
4.- PLANTILLA F'C= 150 Kg/cm²
5.- CONCRETO DE LA ESTRUCTURA F'C=250 Kg/cm²
6.- CIMBRA APARENTE PARA EL CANTO DE LA LOSA SUPERIOR.

E. SOLDADURA.
1.- DEBERA SUJETARSE A LAS NORMAS DE LA AWS.
2.- LOS ELECTRODOS DEBERAN SER E- 7018 Y PARA FONDO E- 6010
3.- TODAS LAS UNIONES EN EL TANQUE Y LOS TUBOS SERAN SOLDADAS CON 100 % DE PENETRACION.
4.- LA JCAS HARA VISITAS DE INSPECCION PARA EVALUAR LA CALIDAD DE LA SOLDADURA, INCLUYENDO PRUEBAS A LA MISMA. EN EL CASO DE ENCONTRARSE FALLAS, EL CONTRATISTA DEBERA REPONER LAS PARTES QUE APAREZCAN DEFECTUOSAS SIN PAGO ADICIONAL ALGUNO.

F. PINTURA.
LIMPIEZA
A).- INTERIOR DEL TANQUE COLUMNA Y ESCALERA CON CHORRO DE ARENA A METAL BLANCO.
B).- EXTERIOR DEL TANQUE Y COLUMNA CON CHORRO DE ARENA RAFAGUEADO.

PINTURA.
A).- INTERIOR DEL TANQUE Y ESCALERA NAPKO 4327 O SIMILAR, CON UN ESPESOR MINIMO DE 8 MILESIMAS (200 MICRAS).
B).- EXTERIOR DEL TANQUE, COLUMNA Y TUBOS. NAPKO 3820 COMO FONDO Y NAPKO 3021 COMO ACABADO EN COLOR BLANCO (SE PUEDEN USAR PINTURAS SIMILARES, PREVIA AUTORIZACION DE LA JCAS).

G. VARIOS
1.- EL CONTRATISTA PRESENTARA SU COTIZACION ACOMPAÑADA DE PLANOS CONSTRUCTIVOS Y DE MONTAJE, LOS DISEÑOS DEFINITIVOS PARA EL DEPOSITO,. COLUMNA Y ACCESORIOS SE AJUSTARAN A LAS ULTIMAS ESPECIFICACIONES DE LA A.W.S., ACI, AISC, AWWA.
2.- LA JCAS HARA VISITAS DE INSPECCION PARA EVALUAR LA CALIDAD Y ESPECIFICACIONES DE MATERIALES ASI COMO LA CALIDAD DE LA MANO DE OBRA TAMTO EN LA FABRICACION COMO EN EL MONTAJE Y PODRA HACER TODAS LAS PRUEBAS QUE SEAN NECESARIAS.
3.- ACERO DE REFUERZO FY= 4200 Kg/cm²
4.- LOS PERFILES ESTRUCTURALES ESTAN DE ACUERDO CON EL MANUAL MONTERREY, CALIDAD ASTM A-36.

CANTIDADES DE OBRA
(NO INCLUYEN DESPERDICIOS)

Nº	CONCEPTO	UNID.	CANT.
1	SUMINISTRO Y FABRICACION DEL RECIPIENTE, COLUMNA, REFUERZOS, PLACA BASE Y ANCLAS LAB, EN SU LUGAR DE INSTALACION.	Kg	18,500
2	MONTAJE DEL RECIPIENTE, COLUMNA, REFUERZO, PLACA BASE Y ANCLAS.	Kg	18,500
3	LIMPIEZA CON SAND BLAST A METAL BLANCO a) INTERIOR DEL RECIPIENTE b) INTERIOR DE LA COLUMNA; INCLUYE VERTEDOR DE DEMASIAS	 m² m²	 142 104
4	LIMPIEZA CON SAND BLAST RAFAGUEADO a) EXTERIOR DEL RECIPIENTE b) EXTERIOR DE LA COLUMNA	 m² m²	 112 105
5	PINTURA INTERIOR CON EPOXICO CATALIZADO CON POLIAMIDAS MARCA NAPKO SERIE 4327 O SIMILAR DE ALGUNA OTRA MARCA CON ESPESOR MINIMO DE 8 MILS (200 MICRAS) COLOR BLANCO. a) RECIPIENTE b) COLUMNA	 m² m²	 142 104
6	PINTURA EXTERIOR. - FONDO ALKIDALICO MARCA OSEL 3820 OSIMILAR DE ALGUNA OTRA MARCA, COLOR BLANCO. - PINTURA DE ACABADO CON ALKIDALICO ANTICORROSIVO MARCA OSEL 3021 O SIMILAR DE ALGUNA OTRA MARCA, CON ESPESOR MINIMO DE 4 MILS (100 MICRAS) COLOR BLANCO BRILLANTE. a) RECIPIENTE b) COLUMNA	 m² m²	 142 105
7	SUMISTRO, INSTALACION Y PINTURA DE VERTEDOR DE DEMASIAS	m	22
8	SUMISTRO E INSTALACION DE ESCALERA INTERIOR EN EL RECIPIENTE	LOTE	1
9	LOGOTIPO DE LA JCAS Y GOBIERNO DEL ESTADO (INCLUYE LEYENDA). USAR PINTURA, NO CALCOMONIAS.	LOTE	3
10	SUMISTRO, INSTALACION LIMPIEZA Y PINTURA DE: - ALIMENTACION Ø 8" CED.40 L=1.0m INC. BRIDA SOLD. 150 Lb/pulg² - DESCARGA Ø 8" CED.40 L=1.0m INC. BRIDA SOLD. 150 Lb/pulg² - DREN DE LIMPIEZA Ø 8" CED.40 L=1.0m INC. BRIDA SOLD. 150 Lb/pulg²	 m m m	 1 1 3
11	VENTILAS DE Fo. Ga. DE 3" Ø	PZA.	4

CIMENTACION

No.	CONCEPTO	UNIDAD	CANTIDAD
1	TRAZO Y NIVELACION PARA DESPLANTE DE ESTRUCTURA.	M^2	64
2	EXCAVACION CON MAQUINA EN MATERIAL "C" HASTA UNA PROFUNDIDAD DE 4.00 MTS.	M^3	27
3	EXCAVACION CON MAQUINA EN MATERIAL "B" HASTA UNA PROFUNDIDAD DE 4.00 MTS.	M^3	63
4	PLANTILLA DE CONCRETO f'c= 100 kg/cm². SUMINISTRO, INSTALACION Y CURADO.	M^3	3
5	CONCRETO f'c= 200 kg/cm². SUMINISTRO, INSTALACION CIMBRADO Y CURADO EN CIMENTACION (DADO Y ZAPATA)	M^3	33
6	SUMINISTRO, HABILITADO E INSTALACION DE ACERO DE REFUERZO.	KG	1,694
7	CIMBRA Y DESCIMBRA DE LOSAS, MUROS Y DADO	M^2	34
8	RELLENO Y COMPACTACION AL 95% PROCTOR CON MATERIAL PRODUCTO DE EXCAVACION	M^3	53
9	CONCRETO f'c=150Kg/cm² PARA BANQUETA	M^3	2

TANQUE METALICO ELEVADO TIPO DIAMANTE EN EL MUNICIPIO DE GALEANA.

CAPACIDAD 100 M³, ALTURA 15 M

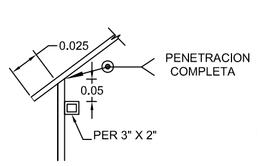

DETALLE 1

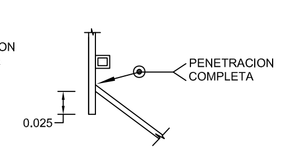

DETALLE 2

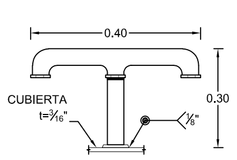

DETALLE 3
VENTILAS Ø 3"
ACERO GALVANIZADO
4 PIEZAS

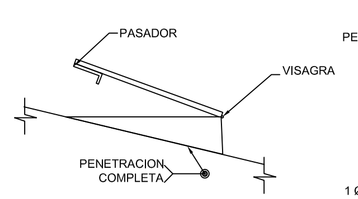

DETALLE 4
ACCESO
SUPERIOR

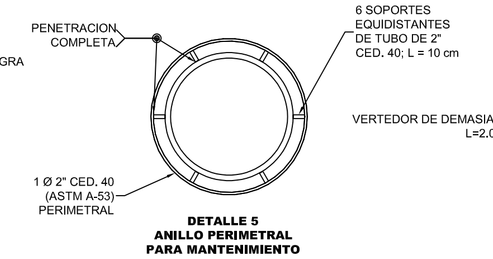

DETALLE 5
ANILLO PERIMETRAL
PARA MANTENIMIENTO

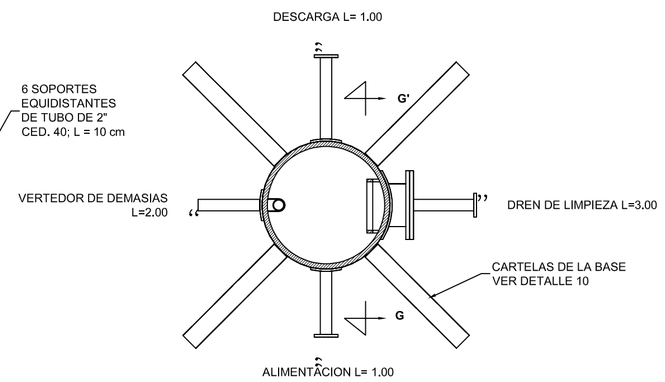

SECCION C - C'
DISTRIBUCION DE TUBERIAS
(QUEDA A CRITERIO DEL SUPERVISOR)

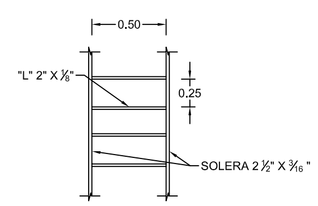

DETALLE 9
ESCALERA

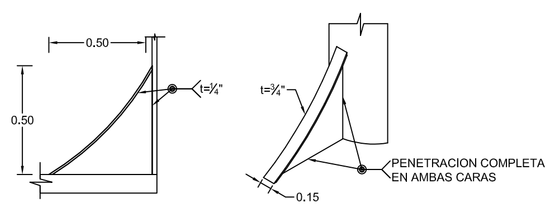

DETALLE 10
CARTELAS DE LA BASE

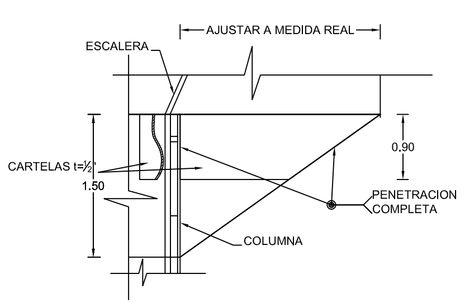

DETALLE 6
REFUERZO INTERIOR

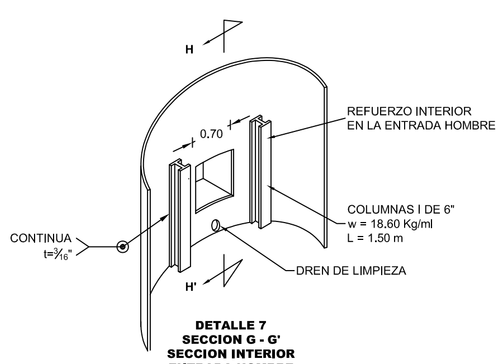

DETALLE 7
SECCION G - G'
SECCION INTERIOR
ENTRADA HOMBRE

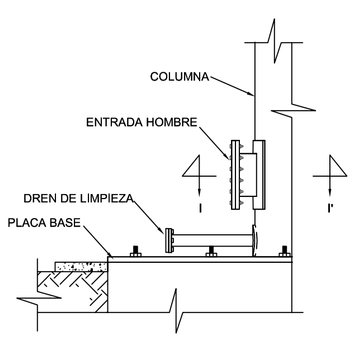

DETALLE 7
SECCION H - H'
ENTRADA HOMBRE

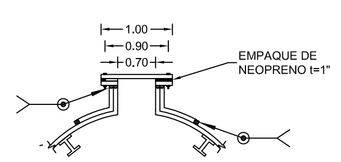

DETALLE 7
SECCION I - I'
ENTRADA HOMBRE

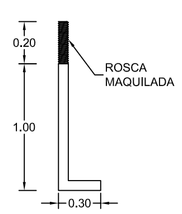

DETALLE 8
ANCLAS Ø 1" (A-36)
48 PIEZAS

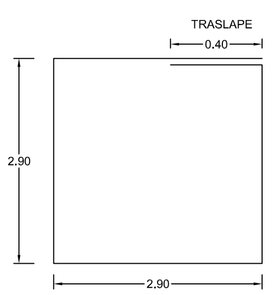

VARILLA "A"

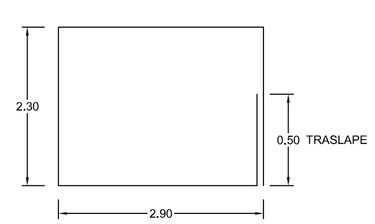

VARILLA "B"

DETALLE 11

Galeana
ADMINISTRACIÓN 2024-2027
UNIDOS LOGRAMOS MÁS

Proyectó: Arq.Jaqueline Piñon Gonzalez	Dibujó: Arq.Jaqueline Piñon Gonzalez
	Fecha: Abril 15, 2025
EL PRESIDENTE:	DIRECTORA DE OBRAS PUBLICAS
TERRY FRANCIS LEANY LE BARON.	ARQ. JAQUELINE PIÑON GONZALEZ

Proyecto LOCALIDAD:GALEANA, GALEANA,CHIH.	TME 100m³ H01
Fecha: Abril 15, 2025 / Ultima impresión: Abril 16, 2025	
Escala SIN ESCALA	
Nombre y ubicación del archivo: TANQUE ELEVADO DE 100M3 EN EL MUNICIPIO DE GALEANA.	

G:\AUTOCAD\PLANOS\TANQUES\ELEVADOS\METALICOS\TORRE DE 15\CIMENTACION DADO\100m³.dwg